第80回都市対抗野球大会

開催期日：2009年8月21日（金）から12日間　東京ドーム

※都市対抗テレホンサービス　0180－99－3989
※ガオラ（CS）全35試合中継（生中継27試合、録画中継8試合）
※日本野球連盟（JABA）公式ホームページ　http://www.jaba.or.jp/
※パナソニック野球部公式ホームページ　http://panasonic.co.jp/sports/

試合開始時刻

4試合日	9:00	12:20	15:40	19:00	<22日（土）・30日（日）>
3試合日	11:00	14:30	18:00		
3試合日	10:00	13:30	17:00		<21日（金）・29日（土）>
（4試合日の前日）					
準決勝	14:00	18:00			
決勝	18:00				
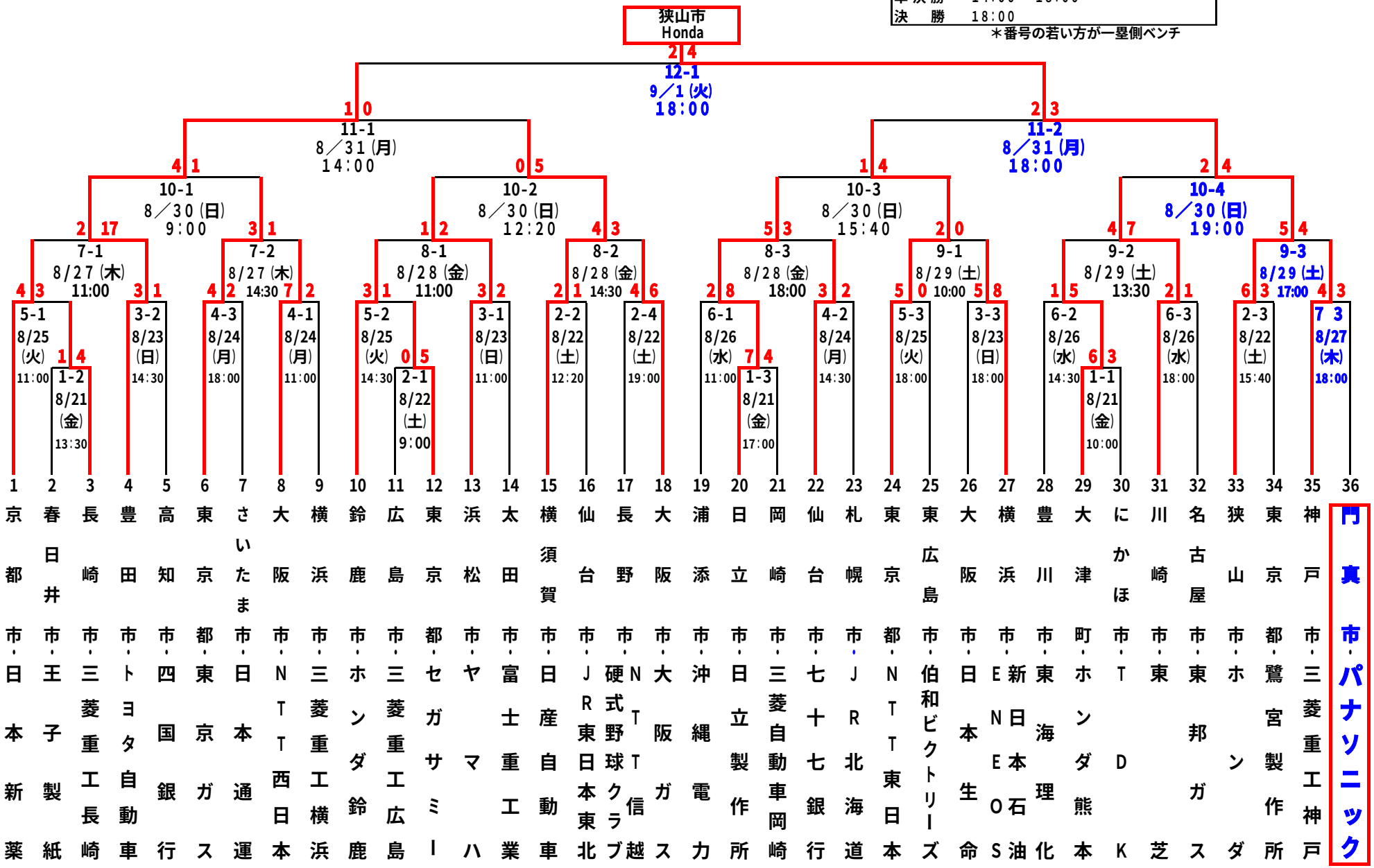
＊番号の若い方が一塁側ベンチ