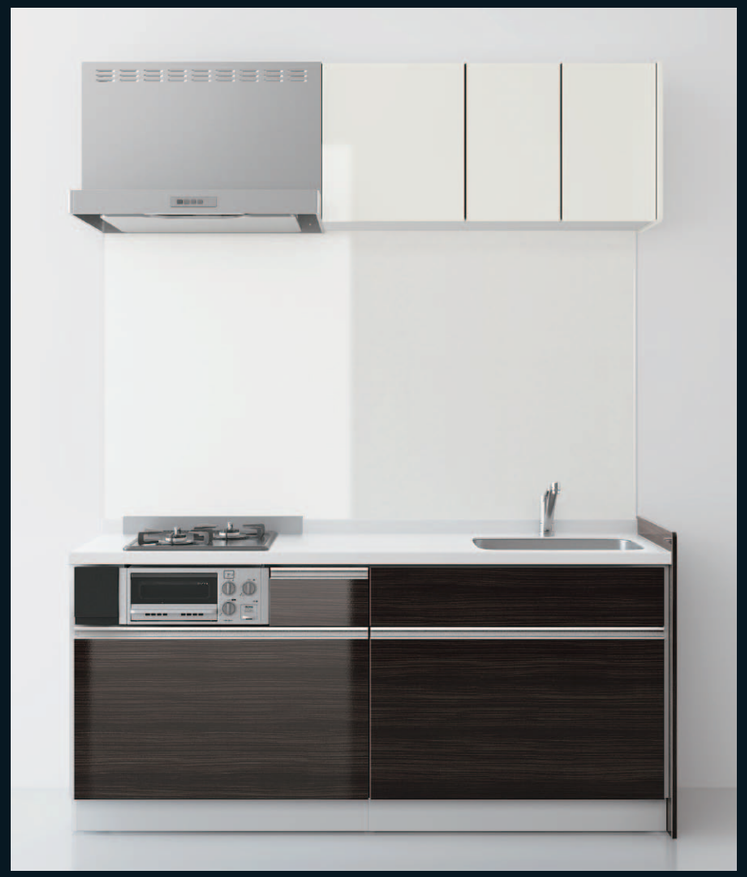

商品のお問い合わせ・修理のご相談

保証期間中は、調理機器、レンジフード、水栓などの関連商品についても保証書の規定に従って出張修理をさせていただきます。保証期間を過ぎているときは、診断をして修理できる場合はご要望により修理させていただきます。

●補修用性能部品の保有期間：7年
当社は、本製品の機能を維持するために必要な部品を、製造打ち切り後7年保有しています。

●お電話の前に、商品に表示の品番をご確認ください。
※キャビネットの品番は、キャビネット内に貼付してある検査済証に表示しています。

修理のご相談

0120-263-026

アフターサービスのご依頼はパナソニックAWエンジニアリング株式会社にて承ります。
●受付時間／月曜～金曜 9:00～17:00
※（祝日、夏期、年末年始を除く。※その他、臨時休業をさせていただく場合がございます。）
※お客様の個人情報の取り扱いについては、弊社ホームページに公表しております。
※携帯電話、PHSなど、一部ご利用できない電話がございます。
●上記フリーダイヤルがご利用いただけない場合
029-248-4702

お電話頂く際には、番号をお確かめのうえ、おかけ間違いのないようにお願いします。

⚠ 安全に関するご注意

●商品ご購入の時には、製品本体の取扱説明書および付属する器具・部品や設備機器の取扱説明書を必ず受取り、ご使用の前によくお読みの上正しくお使いください。●商品および付属する器具や部品の据付けは、専門の組立が必要です。ご購入先、または専門業者にご相談ください。組立に不備があると、感電や水もれなどの原因になることがあります。●電気工事は、関連する法令･法規にしたがって、必ず「電気工事士」が行ってください。アースを必要とする電気器具（該当する機能商品）は、必ずアース工事を行ってください。誤った工事を行うと故障や漏電のときに感電する恐れがあります。●商品は家庭での使用を基準としたものです。業務用での使用は避けてください。

●カタログに掲載の写真は印刷インクの関係で実際の製品の色調とは異なる場合があります。●製品の仕様は 2023 年 8 月現在です。価格･仕様は予告なく改訂する場合がございますのでご了承ください。
●写真中のインテリア小物は表示価格に含まれていません。●当カタログの掲載商品の価格は、メーカー希望小売価格です。搬入費･組立費･使用済み商品の引き取り費などは含まれておりません。

パナソニックAWエンジニアリング株式会社

ホームページ https://panasonic.co.jp/phs/pawe/

●お問い合わせ・ご用命は

このカタログの記載内容は 2023 年 8 月現在のものです。
本書からの無断の複製はかたくお断りします。

2023 8-1 （15）DD

パナソニックAWエンジニアリング株式会社

システムキッチン NEW MX

2023年12月 新価格掲載版

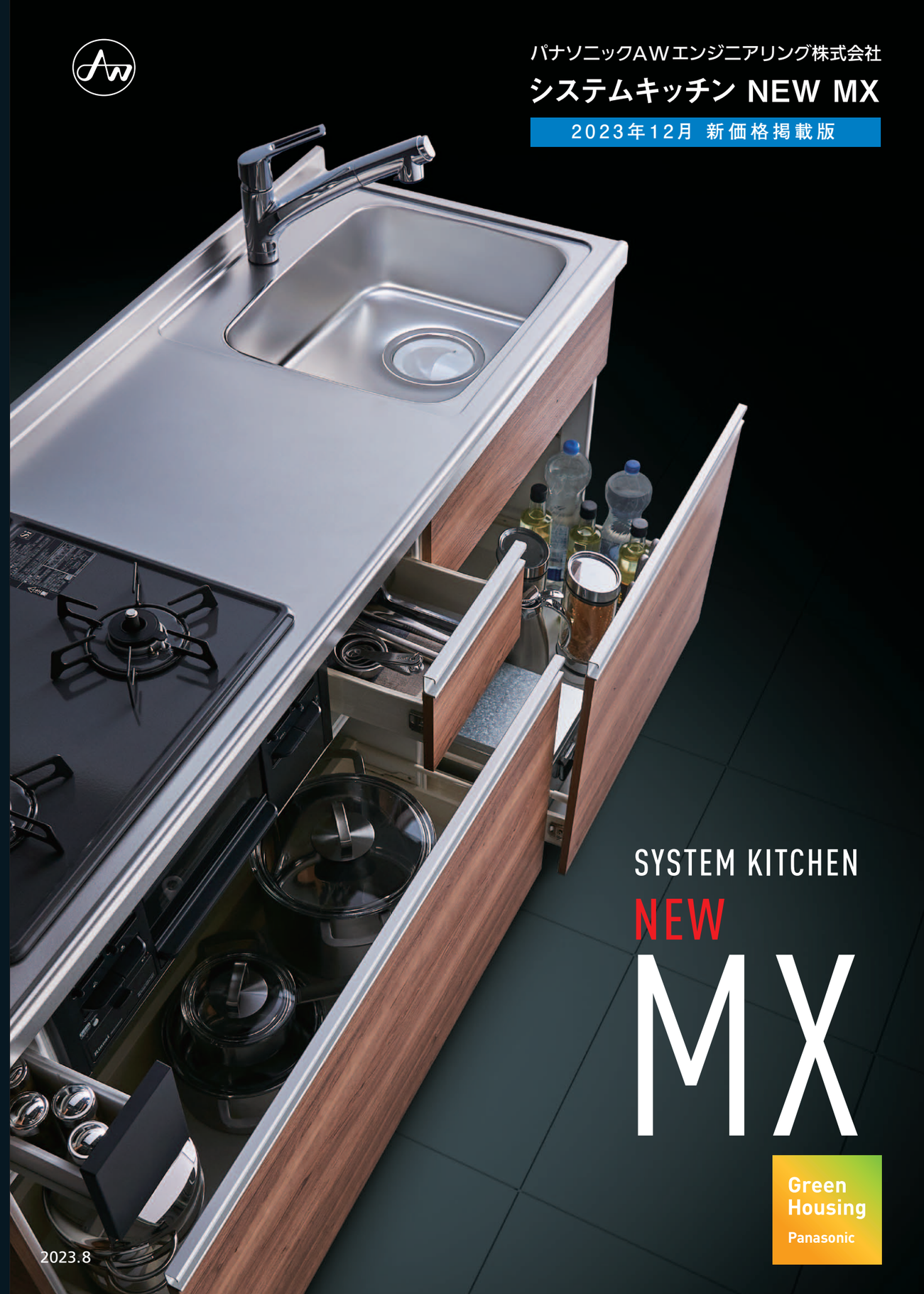

SYSTEM KITCHEN
NEW
MX

Green Housing
Panasonic

2023.8

コンパクトでも
「上質」という選択。

限られたスペースに、思い描いた色彩に、

ただ“ぴったり”だけでは物足りない。

集合住宅やマンション、アパートのキッチンにも、

日々の暮らしの中で感じる豊かさを求めたい。

風合いから放たれる高級感。

触れた瞬間に感じる品質。

コンパクトな中に、ワンランク上の上質感。

システムキッチン NEW MX。

MX's Design

SYSTEM KITCHEN

NEW

MX

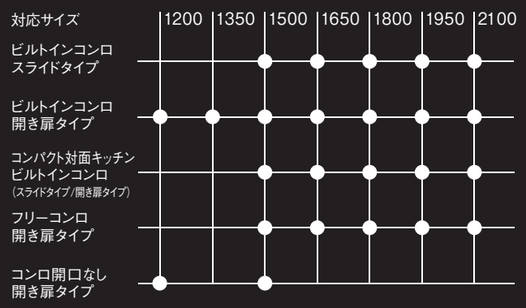

MX's Design
Style

さまざまな間取りやニーズに対応できる、バリエーション豊かなキッチンスタイル。

さまざまな間取りに対応できる3つのキッチンレイアウト。

壁付型キッチン

壁に付けて設置するので、
限られた空間を広々と使えます。
また、ダイニングテーブルを配置すれば、
家事動線が最短かつスムーズに。

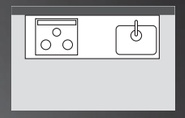

造作壁対面キッチン

造作壁を組み合わせた対面式レイアウト。
造作壁の設計次第で、対面でありながら
調理中の手元を隠したり、
吊戸棚も設置できます。

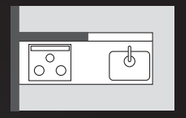

コンパクト対面キッチン

造作壁を全面に造る必要がなく、バックパネルで簡単に
人気のオープンな対面キッチンを実現。シンク側に造作壁が
ない分、リビングダイニングを広く使えます。

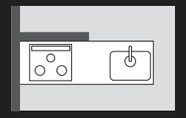

サイド化粧板（対面用）と
バックパネルは
扉柄と同柄をご用意。

使いやすさやニーズに合わせて収納タイプも選べます。

ビルトインコンロ スライドタイプ

対応間口
1500 1650 1800 1950 2100

高級家具のようなすっきりした扉割デザインが魅力。
出し入れしやすい引き出しタイプの収納。
収納物を分散させずにすみます。

ビルトインコンロ 開き扉タイプ

対応間口
1200 1350 1500 1650 1800 1950 2100

シンプルで広い収納スペースを確保。
背の高いボトルやライスボックスなども
収納できます。

フリーコンロ 開き扉タイプ

対応間口
1500 1650 1800 1950 2100

据置きコンロを設置するタイプ。
開き扉のみの設置でコストパフォーマンスに
優れています。

MX's Design
Interior

暮らしのイメージに合わせてカラーコーディネイト。
上下キャビネットでカラーミックスも可能。

Modern モダン

大人の洗練された雰囲気が広がるモダンテイスト。
落ち着いた色調の扉柄が上質なひとときをより深く演出。

Vintage ヴィンテージ

扉柄を中心に、素材の味わい深い風合いを楽しむインテリアスタイル。
レンガ調の壁面が空間のほどよいアクセントに。

Natural ナチュラル

誰にでも愛される、居心地のよいリラックス感。
自然と調和するようなやさしい色合いでの
コーディネイトがポイント。

California カリフォルニア

扉柄やソファなどの存在感を示すアイテムに
マリンブルーを採用。大きな観葉植物を
取り入れビーチな雰囲気をアップ。

Scandinavian スカンジナビア

ホワイト系やソフトな色合いを基調とした
人気の北欧スタイルで、
スタイリッシュにコーディネート。

MX's Design Interior

理想の空間イメージに合わせた 2グレード、全19柄から選べます。

グレード 20 オプション

鏡面 表面：DAP鏡面 / 裏面：ホワイト / 木口：四方ABS

グリントホワイト（C2A） グリントレッド（C2B） グリントブルー（C2C） グリントグリーン（C2D） グリントイエロー（C2E）

木目鏡面 表面：DAP鏡面 / 裏面：ホワイト / 木口：四方ABS（木目）

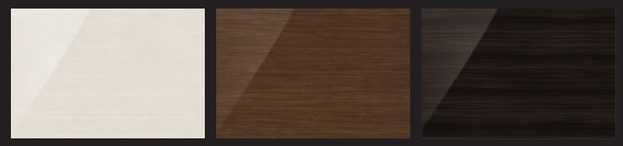

グリントウッドホワイト（C2F） グリントウッドミディアム（C2G） グリントウッドダーク（C2H）

木目マット 表面：FFコート紙 / 裏面：ホワイト / 木口：四方ABS（木目）

ホワイトアッシュ（C2J） グレイッシュエルム（C2K） ナチュラルチェリー（C2L） サンドオーク（C2M） ディープウォールナット（C2N）

グレード 10 標準仕様

木目マット 表面：FFコート紙 / 裏面：ホワイト / 木口：四方ABS（木目）

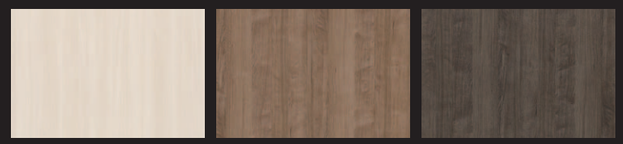

エクリュウッド（C1A） クリアーウッド（C1B） グレージュウッド（C1C）

マット 表面：EBコート紙 / 裏面：ホワイト / 木口：四方ABS

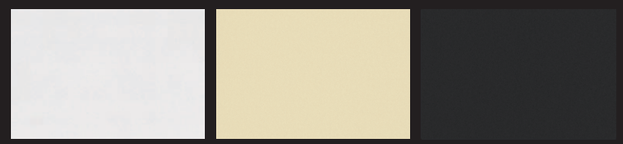

パウダーホワイト（C1D） パウダーベージュ（C1E） パウダーチャコール（C1F）

取っ手 ※吊戸棚には取っ手は付きません。

バー取っ手 標準仕様

ライン取っ手 オプション

カラーミックス ※同グレード内のみの対応です。

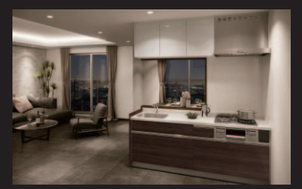

カラーミックスで、わが家だけの
オリジナルキッチンをコーディネイト。

フロアキャビネットと吊戸棚に
別々の色を選んで
ツートンカラーにすると、
個性的な空間を演出できます。

MX's Design Reform

既設空間への収めやすさ、施工のしやすさに配慮。

キャビネット内を広々使える配管スペース。

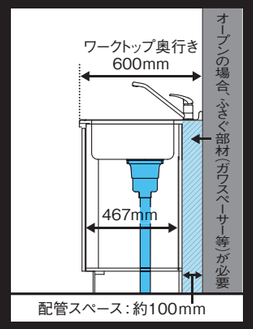

従来のMX

キャビネット裏に
配管スペースが100mmあり、
キャビネット奥行が467mmと狭く、
排水トラップから真下にのびた
排水管を避けて収納する必要が
ありました。

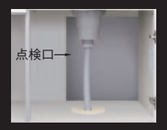

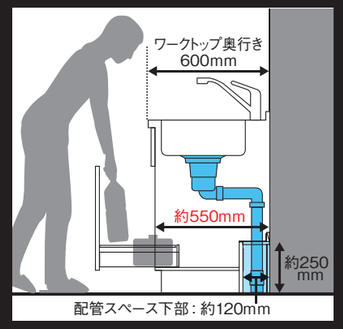

NEW MX

ワークトップの奥行600mmは
変えずに、キャビネット内部に
ひな壇仕様で配管スペースを確保。
排水トラップから、キャビネット後方へ
排水するバック排水となり
排水管が収納の支障とならない為、
従来より収納スペースが
確保できます。

梁対応部材をご用意。対応力がアップしました。

背梁対応部材

背梁対応平型レンジフード
レンジフードの間口方向に梁がある場合に梁欠き対応することができます。

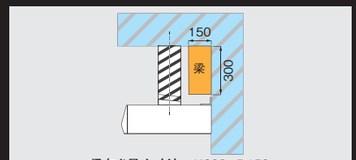

梁欠き最大寸法：H300×D150
※詳細はP.55をご参照ください。

背梁対応吊戸棚H600
キッチンの間口方向に梁がある場合に梁欠き対応することができます。

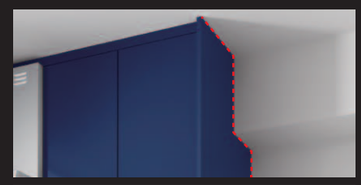

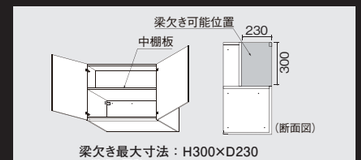

梁欠き最大寸法：H300×D230
※棚板は可動しません。
※側板を梁に合わせて現場カットして納めます。

直交梁対応部材

【薄型・平型（直交梁対応）用】レンジフード用不燃化粧幕板
躯体対応部材（直交梁がある場合）をご用意。
薄型・平型レンジフードの上幕板をカットして設置することができます。

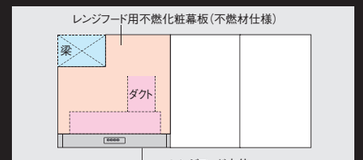

※図はRタイプです。

マンションなどの横引き配管、既設の床立ち上げ配管にも対応。

転がし配管例
（開き扉タイプ）

マンションで多い、
壁から横に引いた
配管にも対応。
いまの配管を活かして
工事できます。

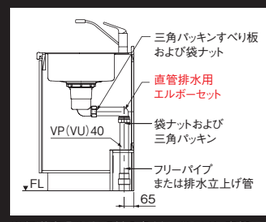

左図は直管配管の場合の工事例です。集合住宅などで集中の排水管洗浄（高圧洗浄）を行う場合は、左図のようにVP（VU）40管を使用し、トラップ本体と排水管を接続してください。〈管工事〉

※都道府県や市町村の条例などにより、直管配管が義務づけられている場合がありますので、確認のうえ、その指示に従ってください。

吊戸棚は3つの高さから。

使う方やキッチンのスペース、窓の位置などのさまざまな条件に
対応できるよう、3つの高さの吊戸棚をご用意しました。

600mm

500mm

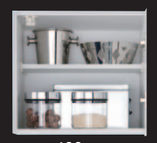

400mm

既存の水栓はそのままで、キッチンリフォーム。

水栓穴なし仕様を選択することにより、既存の壁出し水栓をそのまま使うことも可能です。
ビルトインコンロのワークトップは、キャビネットごとに分割されている従来の流し台に比べて、
隙間に汚れがたまらず、おそうじもしやすく設計されています。

従来の流し台（分割型）

NEW MX

PLAN IMAGE プランイメージ

PLAN 01 | ビルトインコンロ 開き扉タイプ | 間口 1800mm

写真のプラン組み合わせ希望小売価格

I型 間口1815mm（サイド化粧板含む）	488,840円（税抜444,400円）
吊戸棚部（高さ600mm、ブーツ型レンジフードシロッコファン）	157,410円（税抜143,100円）
フロアキャビネット部（加熱機器、シーリングプレート、ステンレスワークトップ含む）	269,060円（税抜244,600円）
水栓金具（混合水栓 泡沫吐水 一般地用）※ホワイト	29,040円（税抜26,400円）
オプション 天井幕板	8,800円（税抜8,000円）
オプション サイド化粧板（吊戸棚用＋フロアキャビネット用）	24,530円（税抜22,300円）

扉柄

グレード10	エクリュウッド

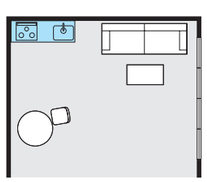

- キッチンボード、冷蔵庫、家具、照明器具（部屋）、床材、装飾品等は価格に含まれていません。
- 写真と実物では仕様が異なる場合がございます。
- 写真の加熱機器はガスコンロ（3口タイプ・片面焼グリル付）です。
- フード周辺レイアウトは各地の条例に従ってください。
- 写真のキッチンボードはクラウド柄ホワイトです。

PLAN 02 | ビルトインコンロ 開き扉タイプ（コンパクト対面キッチン） | 間口 1650mm

写真のプラン組み合わせ希望小売価格

I型 間口1665mm（サイド化粧板含む）	674,960円（税抜613,600円）
薄型レンジフードシロッコファン（横幕板含む）	144,870円（税抜131,700円）
フロアキャビネット部（加熱機器、人工大理石ワークトップ、防熱板（人工大理石トップ用）含む）	382,140円（税抜347,400円）
水栓金具（エコカチット混合水栓 シャワーホース 一般地用）	73,590円（税抜66,900円）
コンパクト対面用サイド化粧板	26,620円（税抜24,200円）
コンパクト対面用バックパネル	47,740円（税抜43,400円）

扉柄

グレード20	ディープ ウォールナット

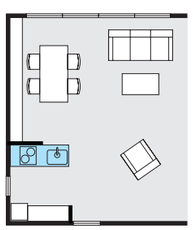

- キッチンボード、冷蔵庫、家具、照明器具（部屋）、床材、装飾品等は価格に含まれていません。
- 写真と実物では仕様が異なる場合がございます。
- 写真の加熱機器はIHクッキングヒーター（2口タイプ・グリルなし）です。
- フード周辺レイアウトは各地の条例に従ってください。
- 写真のキッチンボードはクリアホワイトです。

掲載価格は希望小売価格です。取付設置費は含まれておりません。

PLAN 03 | ビルトインコンロ スライドタイプ | 間口 1800mm

写真のプラン組み合わせ希望小売価格	
I型 間口1815mm（サイド化粧板含む）	574,530円（税抜522,300円）
吊戸棚部（高さ600mm、ブーツ型レンジフードシロッコファン）	152,130円（税抜138,300円）
フロアキャビネット部（加熱機器、シーリングプレート、ステンレスワークトップ含む）	341,550円（税抜310,500円）
水栓金具（混合水栓 泡沫吐水 一般地用）※クロムメッキ	32,890円（税抜29,900円）
オプション 天井幕板	11,550円（税抜10,500円）
オプション サイド化粧板（吊戸棚用＋フロアキャビネット用）	36,410円（税抜33,100円）

扉柄	
グレード20	グリントレッド

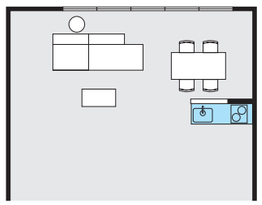

- キッチンボード、冷蔵庫、家具、照明器具（部屋）、床材、装飾品等は価格に含まれていません。
- 写真と実物では仕様が異なる場合がございます。
- 写真の加熱機器はガスコンロ（2口タイプ・片面焼グリル付）です。
- フード周辺レイアウトは各地の条例に従ってください。
- 写真のキッチンボードはクラウド柄ホワイトです。

PLAN 04 | ビルトインコンロ スライドタイプ | 間口 1800mm

写真のプラン組み合わせ希望小売価格	
I型 間口1815mm（サイド化粧板含む）	649,770円（税抜590,700円）
吊戸棚部（高さ500mm、薄型レンジフードシロッコファン）	180,070円（税抜163,700円）
フロアキャビネット部（加熱機器、シーリングプレート、ステンレスワークトップ含む）	348,150円（税抜316,500円）
水栓金具（エコカチット混合水栓 シャワーホース 一般地用）	73,590円（税抜66,900円）
オプション 天井幕板	11,550円（税抜10,500円）
オプション サイド化粧板（吊戸棚用＋フロアキャビネット用）	36,410円（税抜33,100円）

扉柄	
グレード20	ナチュラルチェリー

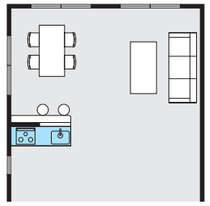

- キッチンボード、冷蔵庫、家具、照明器具（部屋）、床材、装飾品等は価格に含まれていません。
- 写真と実物では仕様が異なる場合がございます。
- 写真の加熱機器はガスコンロ（3口タイプ・片面焼グリル付）です。
- フード周辺レイアウトは各地の条例に従ってください。
- 写真のキッチンボードはクラウド柄ホワイトです。

掲載価格は希望小売価格です。取付設置費は含まれておりません。

PLAN 05 | ビルトインコンロ 開き扉タイプ | 間口 1500mm

写真のプラン組み合わせ希望小売価格	
I型 間口1515mm（サイド化粧板含む）	557,260円（税抜506,600円）
吊戸棚部（高さ500mm、平型レンジフードシロッコファン）	165,880円（税抜150,800円）
フロアキャビネット部（加熱機器、シーリングプレート、ステンレスワークトップ一体キャビネット含む）	269,830円（税抜245,300円）
水栓金具（エコカチット混合水栓 シャワーホース 一般地用）	73,590円（税抜66,900円）
オプション 天井幕板	11,550円（税抜10,500円）
オプション サイド化粧板（吊戸棚用＋フロアキャビネット用）	36,410円（税抜33,100円）

扉柄	
グレード20	グリントウッド ホワイト

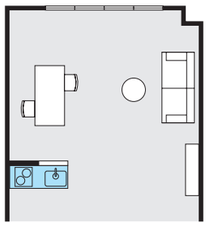

- キッチンボード、冷蔵庫、家具、照明器具（部屋）、床材、装飾品等は価格に含まれていません。
- 写真と実物では仕様が異なる場合がございます。
- 写真の加熱機器はガスコンロ（2口タイプ・片面焼グリル付）です。
- フード周辺レイアウトは各地の条例に従ってください。
- 写真のキッチンボードはクラウド柄ホワイトです。

PLAN 06 | ビルトインコンロ 開き扉タイプ | 間口 1200mm

写真のプラン組み合わせ希望小売価格	
I型 間口1215mm（サイド化粧板含む）	439,450円（税抜399,500円）
吊戸棚部（高さ600mm、薄型レンジフードシロッコファン）	155,870円（税抜141,700円）
フロアキャビネット部（加熱機器、人工大理石ワークトップ含む）	202,730円（税抜184,300円）
水栓金具（混合水栓 泡沫吐水 一般地用）※クロムメッキ	32,890円（税抜29,900円）
オプション 天井幕板	11,550円（税抜10,500円）
オプション サイド化粧板（吊戸棚用＋フロアキャビネット用）	36,410円（税抜33,100円）

扉柄	
グレード20	グリントブルー

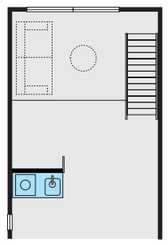

- キッチンボード、冷蔵庫、家具、照明器具（部屋）、床材、装飾品等は価格に含まれていません。
- 写真と実物では仕様が異なる場合がございます。
- 写真の加熱機器はIHクッキングヒーター（1口タイプ 100V・グリルなし）です。
- フード周辺レイアウトは各地の条例に従ってください。
- 写真のキッチンボードはクラウド柄ホワイトです。

掲載価格は希望小売価格です。取付設置費は含まれておりません。

PLAN 07 | ビルトインコンロ スライドタイプ | 間口 2100mm

写真のプラン組み合わせ希望小売価格	
I型 間口2115mm（サイド化粧板含む）	711,260円（税抜646,600円）
吊戸棚部（高さ600mm、薄型レンジフードシロッコファン）	194,590円（税抜176,900円）
フロアキャビネット部（加熱機器、シーリングプレート、人工大理石ワークトップ、防熱板（人工大理石トップ用）含む）	428,120円（税抜389,200円）
水栓金具（混合水栓 泡沫吐水 一般地用）※クロムメッキ	32,890円（税抜29,900円）
オプション 天井幕板	19,250円（税抜17,500円）
オプション サイド化粧板（吊戸棚用＋フロアキャビネット用）	36,410円（税抜33,100円）

扉柄	
グレード20	吊戸棚部：グリントホワイト フロアキャビネット部：グリントウッドダーク

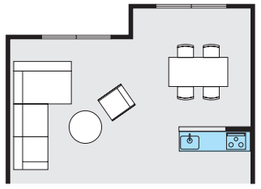

- キッチンボード、冷蔵庫、家具、照明器具（部屋）、床材、装飾品等は価格に含まれていません。
- 写真と実物では仕様が異なる場合がございます。
- 写真の加熱機器はガスコンロ（3口タイプ・片面焼グリル付）です。
- フード周辺レイアウトは各地の条例に従ってください。
- 写真のキッチンボードはクラウド柄ホワイトです。

PLAN 08 | フリーコンロ 開き扉タイプ | 間口 1800mm

写真のプラン組み合わせ希望小売価格	
I型 間口1815mm（サイド化粧板含む）	419,870円（税抜381,700円）
吊戸棚部（高さ600mm、平型レンジフードシロッコファン）	174,020円（税抜158,200円）
フロアキャビネット部（ステンレスワークトップ、コンロ台横 防熱板含む）	183,480円（税抜166,800円）
水栓金具（混合水栓 泡沫吐水 一般地用）※ホワイト	29,040円（税抜26,400円）
オプション 天井幕板	8,800円（税抜8,000円）
オプション サイド化粧板（吊戸棚用＋フロアキャビネット用）	24,530円（税抜22,300円）

扉柄	
グレード10	パウダーチャコール

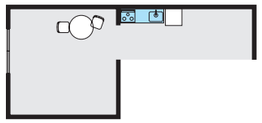

- キッチンボード、冷蔵庫、据置きコンロ、家具、照明器具（部屋）、床材、装飾品等は価格に含まれていません。
- 写真と実物では仕様が異なる場合がございます。
- 写真の据置きコンロは別売です。現地での調達となります。
- フード周辺レイアウトは各地の条例に従ってください。
- 写真のキッチンボードはクラウド柄ホワイトです。

掲載価格は希望小売価格です。取付設置費は含まれておりません。

PLAN VARIATIONS プランバリエーション

あらゆる室内空間にフィットする、選びやすく豊富なプラン展開。

■ ビルトインコンロ 加熱機器

● 詳しくはP.26をご覧ください。

加熱機器	1口タイプ	2口タイプ	3口タイプ
IHクッキングヒーター	100V（グリルなし） 200V（グリルなし）	IH2口（グリルなし）	IH2口+ラジエント 両面焼きグリル付き
ガスコンロ	グリルなし	グリルなし グリルなし 片面焼グリル付き	片面焼グリル付き

ビルトインコンロ

間口サイズ	間口 1200mm	間口 1350mm	間口 1500mm		間口 1650mm	間口 1800mm	間口 1950mm	間口 2100mm
スライドタイプ ● 写真のビルトインコンロキッチンは グレード20 グリントウッドダーク（C2H）です。	—	—						
開き扉タイプ ● 写真のビルトインコンロキッチンは グレード20 グリントウッドホワイト（C2F）です。								
ワークトップ材質	ステンレスワークトップ（エンボス） 人工大理石ワークトップ（サンドホワイト柄）							
シンク	幅360mmシンク 幅530mmシンク ※2口縦ガスコンロのみ対応	幅530mmシンク						
加熱機器 IHクッキングヒーター								
加熱機器 ガスコンロ								
標準 レンジフード	レンジフード 幅750	レンジフード 幅750	レンジフード 幅750		レンジフード 幅750	レンジフード 幅750	レンジフード 幅750	レンジフード 幅750

フリーコンロ

間口サイズ	間口 1200mm	間口 1350mm	間口 1500mm		間口 1650mm	間口 1800mm	間口 1950mm	間口 2100mm
開き扉タイプ 幅600/750mm 据置き調理機器設置スペースの対応サイズ ● 写真のフリーコンロキッチンは グレード20 グリントウッドミディアム（C2G）です。	—	—	※幅600mmのみ		※幅600/750mm	※幅600/750mm	※幅600/750mm	※幅600/750mm
ワークトップ材質	—	—	シンク側 ステンレスワークトップ（エンボス）		加熱機器側 ステンレスワークトップ（エンボス）			
シンク	—	—	幅530mmシンク			幅530mmシンク		
標準 レンジフード	—	—	レンジフード 幅750		レンジフード 幅750	レンジフード 幅750	レンジフード 幅750	レンジフード 幅750

ビルトインコンロ スライドタイプ

鍋や調味料、保存食などを適材適所に収納できます。

コンロ横引出し

料理中にも調味料が
すばやく取り出せます。

引出し

キッチンまわりの小物収納に
便利な引出しです。

コンロキャビネット引出し
（収納有効高さ約388mm※（ガスコンロ3口タイプ選択の場合の寸法です。））

深型鍋や大きなザル、ボウルなど大きな調理器具を収納でき、
簡単に取り出せます。（耐荷重12kg）

（引出し内寸法 幅約973mm※×奥行約333mm
※幅寸法はキッチン間口・加熱機器組み合わせにより異なります。）

シンクキャビネット引出し
（収納物高さ290mm以下）

背の高いボトルや調理ツール、ストック品などが
収納できます。（耐荷重12kg）

（引出し内寸法 幅約673mm※×奥行約333mm
※幅寸法はキッチン間口・加熱機器組み合わせにより異なります。）

※写真は間口1800mm ガスコンロ（3口タイプ）です。※写真のフードはオプションです。標準仕様はブーツ型シロッコファン（ブラック色）になります。※写真はステンレスワークトップです。

中身が一目瞭然。欲しいものがさっと取り出せます。

対応部材

1 レンジフード

ブーツ型シロッコファン（ブラック色）
標準仕様
調理中の煙りをしっかりキャッチし、
お掃除も簡単です。
➔ P.54

2 加熱機器

1口タイプ（グリルなし）

2口タイプ（グリルなし）

2口タイプ（グリルなし）

2口タイプ（グリル付き）

3口タイプ（グリル付き）

ガスコンロ 標準仕様
高火力ながら、お掃除のしやすさや省エネ、安全性に配慮しています。
1口・2口・3口の3種類を間口サイズに合わせてご用意しています。
➔ P.26

IHクッキングヒーター オプション
電気の熱源で火を使わないため、
安全性に優れています。1口・2口・
3口の3種類をご用意しています。

3 吊戸棚

高さ600mm
オプション

高さ500mm
標準仕様

高さ400mm
オプション

使う方やキッチンのスペース、窓などの
条件によって、3種類の高さから選択できます。

ご注意 ●棚板の耐荷重は約10kgです。

4 扉開放防止部品（吊戸棚） 標準仕様

揺れを感じて自動的に扉をロック。
収納物の落下を防ぎます。

5 引出し 標準仕様

キッチンまわりの小物収納に
便利な引出しです。
※写真はビルトインコンロ 開き扉タイプ
となります。

6 コンロ横引出し

料理中にも調味料がすばやく
取り出せます。

7 シンク

シンプルで使いやすい
デザインのシンク。
➔ P.25

網カゴ（樹脂製）
標準仕様
※写真の網カゴは
幅530mmシンク用です。

8 水栓金具 標準仕様

シングルレバー混合水栓
水ハネを抑えた泡沫吐水式です。
➔ P.25

9 ワークトップ

ステンレスワークトップ
（エンボス）
標準仕様 ➔ P.25

人工大理石ワークトップ
（サンドホワイト柄）
オプション

10 ロック付包丁差し（4本収納） 標準仕様

スライドタイプの包丁差しは
安心のロック付です。

ビルトインコンロ 開き扉タイプ

「ガスコンロ」と「IHクッキングヒーター」の
2種類の加熱機器をお選びいただけます。

※写真は間口1800mmプランです。
※写真のフードはオプションです。
　標準仕様はブーツ型シロッコファン（ブラック色）になります。
※写真はステンレスワークトップです。

フリーコンロ 開き扉タイプ

据置きコンロをお使いいただけます。

フリーコンロタイプのご注意

- ●キッチンの構造上、ご使用される「据置きコンロ」の高さは180mm以上のものをお選びください。
- ●コンロ下幅600mmの場合、事前準備としてコンロ下キャビネットの横壁は消防法で定める防火上の措置を施す必要がありますのでご注意ください。
- ●コンロ下幅600mmの場合、横壁が炎や長時間高温にさらされると、表面に変色やコゲが発生することがありますので、「コンロ台横 防熱板」をご設置ください。
- ●当社では「据置きコンロ」の販売は致しておりません。

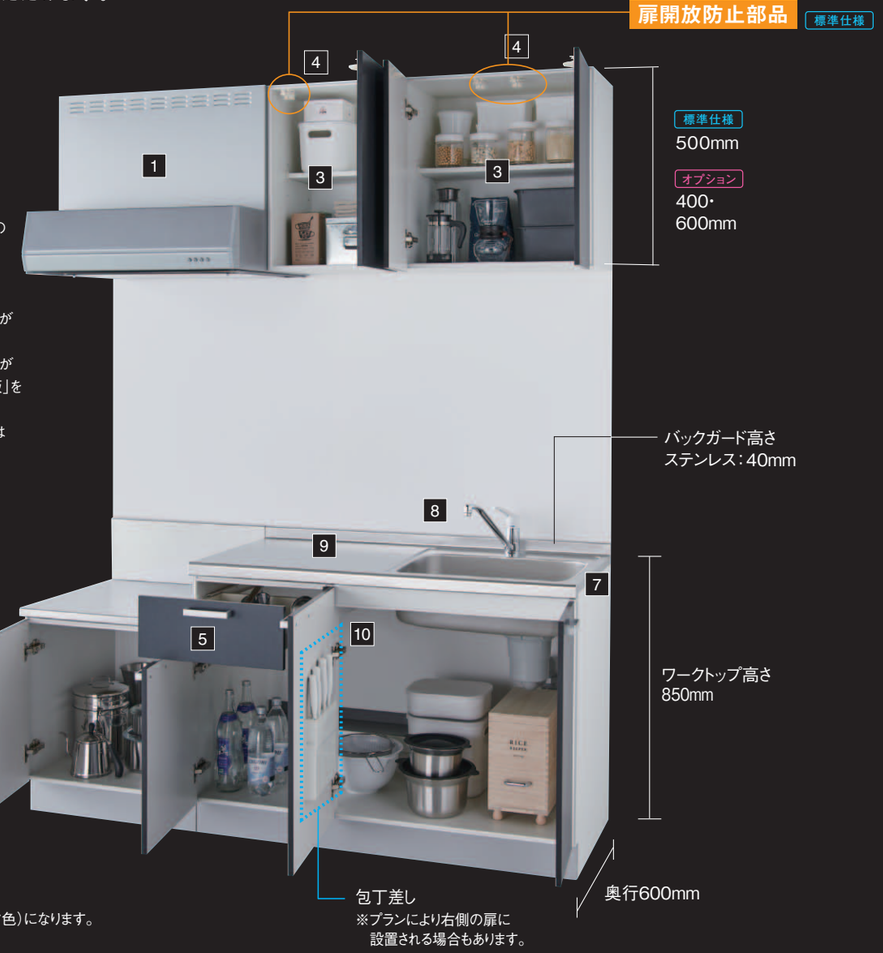

※写真は間口1800mmプランです。
※写真のフードはオプションです。
　標準仕様はシロッコファン（ブラック色）になります。

対応部材

1 レンジフード

ブーツ型シロッコファン
（ブラック色） 標準仕様
調理中の煙りをしっかり
キャッチし、お掃除も簡単です。
➔ P.54

2 加熱機器 ビルトインコンロのみ

1口タイプ（グリルなし）

2口タイプ（グリルなし）

2口タイプ（グリルなし）

2口タイプ（グリル付き）

3口タイプ（グリル付き）

ガスコンロ 標準仕様
高火力ながら、お掃除のしやすさや省エネ、安全性にも配慮しています。
1口・2口・3口の3種類を間口サイズに合わせてご用意しています。
➔ P.26

IHクッキングヒーター
オプション
電気の熱源で火を使わない
ため、安全性に優れています。
1口・2口・3口の3種類を
ご用意しています。

3 吊戸棚

高さ600mm
オプション

高さ500mm
標準仕様

高さ400mm
オプション

使う方やキッチンのスペース、窓などの
条件によって、3種類の高さから
選択できます。

ご注意
●棚板の耐荷重は
約10kgです。

4 扉開放防止部品（吊戸棚） 標準仕様

揺れを感じて自動的に扉をロック。
収納物の落下を防ぎます。

5 引出し 標準仕様

キッチンまわりの小物収納に
便利な引出しです。
※ビルトインコンロタイプの
　間口1200・1350を除く。

6 コンロ横引出し

料理中にも調味料が
すばやく取り出せます。
※ビルトインコンロ 開き扉タイプで
　グリル付コンロ選択の場合のみ対応。

7 シンク

シンプルで使いやすいデザインのシンク。
間口に合わせて2サイズご用意しています。
➔ P.25

網カゴ（樹脂製）
標準仕様
※写真の網カゴは
　幅530mmシンク用です。

8 水栓金具 標準仕様

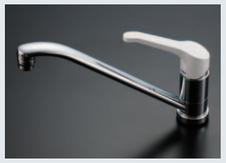

シングルレバー混合水栓
水ハネを抑えた泡沫吐水式です。
➔ P.25

9 ワークトップ

ステンレスワークトップ（エンボス）
標準仕様
➔ P.25

人工大理石ワークトップ（サンドホワイト柄）
オプション
ビルトインコンロのみ

10 包丁差し（4本収納） 標準仕様

ロック機構なし

置網棚 オプション

鍋やボウルなどを、
効率よく収納できます。
※写真は500mm仕様となります。

扉・取っ手

スライドタイプ

グレード 20 オプション

鏡面　表面：DAP鏡面 / 裏面：ホワイト / 木口：四方ABS

グリントホワイト（C2A）

グリントレッド（C2B）

グリントブルー（C2C）

グリントグリーン（C2D）

グリントイエロー（C2E）

木目鏡面　表面：DAP鏡面 / 裏面：ホワイト / 木口：四方ABS（木目）

グリントウッドホワイト（C2F）

グリントウッドミディアム（C2G）

グリントウッドダーク（C2H）

木目マット　表面：FFコート紙 / 裏面：ホワイト / 木口：四方ABS（木目）

ホワイトアッシュ（C2J）

グレイッシュエルム（C2K）

ナチュラルチェリー（C2L）

サンドオーク（C2M）

ディープウォールナット（C2N）

グレード 10 標準仕様

木目マット　表面：FFコート紙 / 裏面：ホワイト / 木口：四方ABS（木目）

エクリュウッド（C1A）

クリアーウッド（C1B）

グレージュウッド（C1C）

マット　表面：EBコート紙 / 裏面：ホワイト / 木口：四方ABS

パウダーホワイト（C1D）

パウダーベージュ（C1E）

パウダーチャコール（C1F）

取っ手

取っ手は2種類から選択可能。

バー取っ手　標準仕様

ライン取っ手　オプション

※吊戸棚には取っ手は付きません。

カラーミックス

わが家だけのオリジナルキッチンをコーディネイト。

フロアキャビネットと吊戸棚に
別々の色を選んで
ツートンカラーにすると、
個性的な空間を
演出できます。

※同グレード内のみの
対応です。

ご注意　柄目方向について

扉シリーズにより、原板のサイズや加工方式が異なるため、
扉／サイド化粧板／天井幕板など、部位により
柄目の方向が縦／横に異なる場合があります。
※詳細はP.24をご覧ください。

開き扉タイプ

グレード 20 オプション

鏡面　表面：DAP鏡面 / 裏面：ホワイト / 木口：四方ABS

グリントホワイト（C2A）

グリントレッド（C2B）

グリントブルー（C2C）

グリントグリーン（C2D）

グリントイエロー（C2E）

木目鏡面　表面：DAP鏡面 / 裏面：ホワイト / 木口：四方ABS（木目）

グリントウッドホワイト（C2F）

グリントウッドミディアム（C2G）

グリントウッドダーク（C2H）

木目マット　表面：FFコート紙 / 裏面：ホワイト / 木口：四方ABS（木目）

ホワイトアッシュ（C2J）

グレイッシュエルム（C2K）

ナチュラルチェリー（C2L）

サンドオーク（C2M）

ディープウォールナット（C2N）

グレード 10 標準仕様

木目マット　表面：FFコート紙 / 裏面：ホワイト / 木口：四方ABS（木目）

エクリュウッド（C1A）

クリアーウッド（C1B）

グレージュウッド（C1C）

マット　表面：EBコート紙 / 裏面：ホワイト / 木口：四方ABS

パウダーホワイト（C1D）

パウダーベージュ（C1E）

パウダーチャコール（C1F）

取っ手

取っ手は2種類から選択可能。

バー取っ手　標準仕様

ライン取っ手　オプション

※吊戸棚には取っ手は付きません。

カラーミックス

わが家だけのオリジナルキッチンをコーディネイト。

フロアキャビネットと吊戸棚に
別々の色を選んで
ツートンカラーにすると、
個性的な空間を
演出できます。

※同グレード内のみの
対応です。

コンパクト対面 リビングダイニング側

グレード 20 オプション

鏡面 表面：DAP鏡面 / 裏面：ホワイト / 木口：四方ABS

グリントホワイト（C2A）

グリントレッド（C2B）

グリントブルー（C2C）

グリントグリーン（C2D）

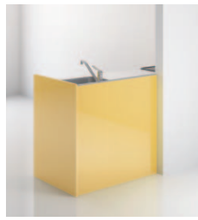
グリントイエロー（C2E）

木目鏡面 表面：DAP鏡面 / 裏面：ホワイト / 木口：四方ABS（木目）

グリントウッドホワイト（C2F）

グリントウッドミディアム（C2G）

グリントウッドダーク（C2H）

木目マット 表面：FFコート紙 / 裏面：ホワイト / 木口：四方ABS（木目）

ホワイトアッシュ（C2J）

グレイッシュエルム（C2K）

ナチュラルチェリー（C2L）

サンドオーク（C2M）

ディープウォールナット（C2N）

グレード 10 標準仕様

木目マット 表面：FFコート紙 / 裏面：ホワイト / 木口：四方ABS（木目）

エクリュウッド（C1A）

クリアーウッド（C1B）

グレージュウッド（C1C）

マット 表面：EBコート紙 / 裏面：ホワイト / 木口：四方ABS

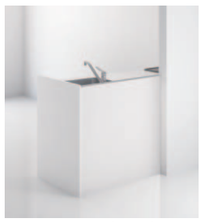
パウダーホワイト（C1D）

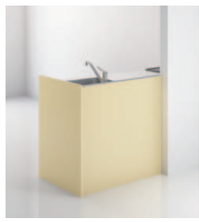
パウダーベージュ（C1E）

パウダーチャコール（C1F）

ご注意 柄目方向について

扉シリーズにより、原板のサイズや加工方式が異なるため、
扉／天井幕板／化粧パネルなど、部位により
柄目の方向が縦／横に異なる場合があります。

	グレード20		グレード10
	鏡面木目	マット木目	マット木目
扉・引出し前板	↔ 横目	↔ 横目	↕ 縦目
サイド化粧板	↔ 横目	↔ 横目	↕ 縦目
コンパクト対面用バックパネル	↔ 横目	↔ 横目	↕ 縦目
フィラー※	↔ 横目	↔ 横目	↕ 縦目
天井幕板	↕ 縦目	↔ 横目	↕ 縦目
化粧パネル	↕ 縦目	↕ 縦目	↕ 縦目

※フィラーは前板が扉面材のため
目方向が存在します。

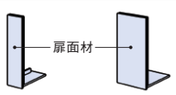

ワークトップ／シンク／水栓金具

ワークトップ

自然な質感と高級感。前垂部は床への水だれを防ぐ「ノンドリップ仕様」です。

ステンレスワークトップ

（エンボス） 標準仕様

表面の凹凸がきめ細かく、キズが目立ちにくいエンボスでグレード感を高めました。汚れやサビに強く、本格的な調理作業も思いのままです。

人工大理石ワークトップ

（サンドホワイト柄） オプション

高級感のある質感が魅力の人工大理石。砂目を表現したサンドホワイト柄がキッチンのインテリア性を高めます。

※ワークトップに熱いものを置く場合は、必ず鍋敷き（厚さ1cm以上）などをお使いください。

シンク

間口に合わせて2サイズ。水栓金具取付部のお掃除をしやすくしたシンク形状です。

幅360㎜シンク（シンク深さ170㎜）

排水器具セット

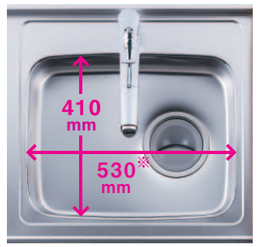

幅530㎜シンク（シンク深さ170㎜）

排水器具セット

幅530㎜シンク用 網カゴ（樹脂製）

水切りプレート オプション
QMW030STMPC
10,780円（税抜9,800円）

※写真は右（R）勝手用シンクの画像です。左勝手のシンクは左右対称となります。

ご注意 シンクは、プランタイプ・間口サイズによってサイズが異なります。取り付け位置・仕様変更はできません。

ご注意 人工大理石ワークトップの場合、シンクの大きさは同じですがシンク上縁の周囲に人工大理石ワークトップがかかりますので、上から見た場合の寸法は、幅360シンクの場合[上部は幅350㎜]・幅530シンクの場合[上部は幅520㎜]となります。

人工大理石ワークトップの場合 寸法単位:mm

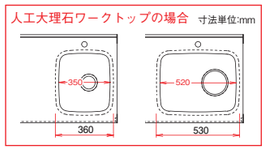

間口対応表

	間口						
	1200mm	1350mm	1500mm	1650mm	1800mm	1950mm	2100mm
幅360mmシンク	● ビルトインコンロ（開き扉タイプ）	–	–	–	–	–	–
幅530mmシンク	● ビルトインコンロ（開き扉タイプ）※2口縦ガスコンロのみ対応	● ビルトインコンロ（開き扉タイプ）	● ビルトインコンロ（スライドタイプ/開き扉タイプ）● フリーコンロ	● ビルトインコンロ（スライドタイプ/開き扉タイプ）● フリーコンロ	● ビルトインコンロ（スライドタイプ/開き扉タイプ）● フリーコンロ	● ビルトインコンロ（スライドタイプ/開き扉タイプ）● フリーコンロ	● ビルトインコンロ（スライドタイプ/開き扉タイプ）● フリーコンロ

水栓金具

操作しやすい大型レバー。水ハネを抑える泡沫吐水。

色：ホワイト

泡沫 直流

混合水栓（泡沫吐水） 標準仕様

一般地仕様 QMWFKA001J 29,040円（税抜26,400円）
寒冷地仕様 QMWFKA001JZ 29,700円（税抜27,000円）
●取付穴径φ36～38mm

色：クロムメッキ

泡沫 直流

混合水栓（泡沫吐水） オプション

一般地仕様 QMWFKA001P 32,890円（税抜29,900円）
寒冷地仕様 QMWFKA001PZ 32,890円（税抜29,900円）
●取付穴径φ36～38mm

シャワー

直流

シャワー混合水栓（エコカチット水栓） オプション

吐水口回転規制110°

一般地仕様 QMWFKA002P 73,590円（税抜66,900円）
寒冷地仕様 QMWFKA002PZ 78,100円（税抜71,000円）
●取付穴径φ36～38mm

エコカチット水栓

お湯の使用や流量を「カチッ」とお知らせ。お湯のムダづかいを抑えます。

引き出して使えるシャワーヘッド。

シンクの掃除やポットに水を入れる時に便利です。

●卓上食器洗い乾燥機用および浄水器用の分岐水栓取り付け可能。（当社では取扱いがありません）詳細は分岐水栓の販売元にご確認ください。
●分岐水栓の取り付けについては、当社が保証するものではありません。

節湯型機器について

「エネルギーの使用の合理化に関する法律（省エネ法）」の「住宅事業建築主の判断の基準」において、給湯負荷を軽減できる機器として認められた商品です。
「節湯型機器」に該当するキッチン用水栓金具の節湯種類と判断基準は以下のとおりになります。

節湯 C1 水優先の操作において湯が吐水されない節湯水栓［（一社）日本バルブ工業会による］
※詳しくはP.82をご参照ください。

掲載価格は希望小売価格です。取付設置費は含まれておりません。

加熱機器

人工大理石ワークトップ選択の場合、「QMW060STBCC2 防熱板 人工大理石トップ用（3,300円（税抜3,000円））」が必要です。
（加熱機器1口タイプの場合は除く）
ガスコンロ選択の場合、ガス配管まわりに使用する「QMWC0W003SZSP シーリングプレート（440円（税抜400円））」が必要です。

ガスコンロ

調理のしやすさはもちろん、安全性やお掃除のしやすさまでこだわりました。

対応間口プラン(mm)	1200・1350・1500	1200・1350・1500・1650・1800	1200・1350・1500・1650・1800	1350・1500・1650・1800		1650・1800・1950・2100	
品名	1口タイプ	2口タイプ	2口タイプ	2口タイプ		3口タイプ	
グリル	グリルなし			片面焼きグリル付き			
トッププレート幅	幅324mm	幅315mm	幅445mm	幅443mm		幅593mm	
外観							
	(株)ハーマン製	リンナイ(株)製	リンナイ(株)製	リンナイ(株)製	リンナイ(株)製	リンナイ(株)製	リンナイ(株)製
		・人大ワークトップは防熱板が必要	・人大ワークトップは防熱板が必要	・人大ワークトップは防熱板が必要	・人大ワークトップは防熱板が必要	・人大ワークトップは防熱板が必要	・人大ワークトップは防熱板が必要
色	ホワイト色	シルバー色	ブラック色	ブラック色	シルバー色	ブラック色	シルバー色
品番	QMWGHA001W	QMWGRB001S	QMWGRD001E	QMWGRC001E	QMWGRC001S	QMWGRE001E	QMWGRE001S
希望小売価格	58,300円（税抜53,000円）	120,890円（税抜109,900円）	97,130円（税抜88,300円）	123,090円（税抜111,900円）	130,020円（税抜118,200円）	128,260円（税抜116,600円）	135,190円（税抜122,900円）
操作パネル	天面操作 押し回し 点火式	天面操作 押し回し 点火式	天面操作 押し回し 点火式	押し回し 点火式	押し回し 点火式	プッシュ&レバー式	プッシュ&レバー式
間口部 バーナー	外炎式 ※ガス種は13AとLPのみ 2.56kW（2,200kcal/h） 温度センサー付	外炎式 ※ガス種は13AとLPのみ 1.27kW（1,090kcal/h） 3.50kW（3,010kcal/h） 2口温度センサー付	外炎式 ※ガス種は13AとLPのみ 1.4kW（1,200kcal/h） 3.5kW（3,010kcal/h） 2口温度センサー付	※ガス種は13AとLPのみ 2.97kW（2,550kcal/h） 3.50kW（3,010kcal/h） 2口温度センサー付 グリル：1.33kW（1,140kcal/h）		※ガス種は13AとLPのみ 1.27kW（1,090kcal/h） 4.2kW（3,610kcal/h） 4.2kW（3,610kcal/h） 3口温度センサー付 グリル：1.33kW（1,140kcal/h）	
間口部 トッププレート	ホーロートップ	ステンレストップ	ホーロートップ	ホーロートップ		ホーロートップ	
仕様	P.73をご覧ください。	P.74をご覧ください。	P.74をご覧ください。	P.75をご覧ください。		P.75をご覧ください。	

ガスコンロ（3口タイプ）特長

■プッシュ&レバー式
点火・消火はボタンを押すだけ。安全性を考えたロック付きです。

■フラットプレート
トッププレートの凹凸を少なくしているので、お掃除がラクにできます。

■天ぷら油過熱防止機能（全バーナー）
センサーが鍋底の異常高温（約250℃）を検知して、自動的にガスを止めます。

●ガスコンロ全てに搭載

全口センサー搭載 Siセンサーコンロ

それぞれのバーナーに温度センサーを搭載し、「調理油過熱防止装置」、「立ち消え安全装置」、「消し忘れ消火機能」の3つの安全機能を標準装備。

対応ガス種

品番	対応ガス種
13A	13A・12A
LP	LPG

・ご発注の際はガス種指定が必要です。
対応ガス種を含めた品番は
「ガスコンロ品番」―（ハイフン）「ガス種品番」となります。

IHクッキングヒーター（鉄・ステンレス対応） オプション

電気による熱源で火を使わないため安全性に優れ、火力はガスコンロ並みです。

対応間口プラン(mm)	1200・1350・1500		1200・1350・1500・1650・1800	1650・1800・1950・2100	
品名	1口タイプ	1口タイプ	IH 2口タイプ	IH2口＋ラジエントヒーター1口タイプ	
グリル	グリルなし		グリルなし	両面焼きグリル付き	
トッププレート幅	幅318mm	幅318mm	幅446mm	幅600mm	
外観					
	100V パナソニック(株)製	200V パナソニック(株)製	200V パナソニック(株)製	200V パナソニック(株)製	200V パナソニック(株)製
			・人大ワークトップは防熱板が必要	・人大ワークトップは防熱板が必要	・人大ワークトップは防熱板が必要
色	シルバー色	シルバー色	シルバー色	ブラック色	シルバー色
品番	QMWCH-11C	QMWCH-12C	QMWCH-HS20A	QMWCH-A6L	QMWCH-AS6L
希望小売価格	42,900円（税抜39,000円）	75,900円（税抜69,000円）	190,300円（税抜173,000円）	247,500円（税抜225,000円）	258,500円（税抜235,000円）
IH・ヒーター	IH 1.3kW	IH 2.0kW	IH 2.0kW IH 2.0kW	ラジエント 1.25kW IH 3.0kW IH 3.0kW ※1 IH：3.0kW×2口 ラジエントヒーター：1.25kW×1口 両面焼きロースター：1.55kW	
操作パネル	フル天面操作	フル天面操作	フル天面操作	フル天面操作	
トッププレート（材質）	ステンレストップ/円形ガラスプレート	ステンレストップ/円形ガラスプレート	ステンレストップ/円形ガラスプレート	結晶化ガラス	
仕様	P.72をご覧ください。	P.72をご覧ください。	P.72をご覧ください。	P.73をご覧ください。	

IHクッキングヒーター特長（3口タイプ）

■過熱防止
吸・排気口がふさがれたりして内部が高温になると、自動的に通電をコントロール。

■フラット天板
トッププレートは、凸凹がなくフラットだから、吹きこぼれや汚れもサッとひとふき。

■使いやすいフル天面操作
操作部が天面にあるので見やすく、使いやすさが大幅に向上。操作は軽く押すだけのタッチ式です。

※1 2つ以上のヒーターを同時に使用した場合、総消費電力量が定格になるようにIHヒーターの火力を自動的に制御します。（火力表示が変わらず火力を制御する場合と、設定火力が下がる場合があります。回を押してもブザーが鳴り火力が上がりません。）

掲載価格は希望小売価格です。取付設置費は含まれておりません。

オプションパーツ／キッチンボード

オプション　このページの商品はオプションです。

オプションパーツ

使い勝手の良さ、仕上がりの美しさを高める、専用パーツです。

水切り棚

出し入れしやすい
オープンタイプの水切り棚です。

水切り棚は、キッチン間口1200・1350は対応不可。その他サイズもご選択のプランや組合せによっては取付できない場合があります。取付についてはP.92・93を事前にご確認ください。

QMW060MT1C
16,720円（税抜15,200円）
幅600×奥行300×高さ300（㎜）

QMW090MT1C
19,250円（税抜17,500円）
幅900×奥行300×高さ300（㎜）

QMW105MT1C
21,120円（税抜19,200円）
幅1050×奥行300×高さ300（㎜）

QMW120MT1C
22,000円（税抜20,000円）
幅1200×奥行300×高さ300（㎜）

LED流し元灯プルスイッチ（昼白色）

壁面固定専用

QMW37RM
19,470円（税抜17,700円）
幅450×奥行63.5×高さ65（㎜）

プルスイッチ、コンセント（1個）付き（1000Wまで）
明るさ:15形直管蛍光灯1灯相当、器具光束:840lm
消費電力9.5W

LED流し元灯シーソースイッチ（昼白色）

吊戸棚下固定用

QMW38RM
19,470円（税抜17,700円）
幅450×奥行65×高さ63.5（㎜）

シーソースイッチ、コンセント（1個）付き（1000Wまで）
明るさ:15形直管蛍光灯1灯相当、器具光束:840lm
消費電力9.5W
※必要に応じて別売の配線用底板を手配してください。

LED流し元灯

吊戸棚下固定用

QMW33RM（コンパクトタイプ）
30,910円（税抜28,100円）
幅150×奥行310×高さ55（㎜）

スナップスイッチ付き、明るさ:60形電球1灯相当
消費電力:8.2W　器具光束:367lm

流し元灯は、ご選択のプランや組合せによっては取付できない場合があります。取付についてはP.90・91を事前にご確認ください。

置網棚（幅400mm／幅500mm）

鍋やボウルなどを、効率よく収納できます。

QMWC0W040ATFC
12,760円（税抜11,600円）
幅400×奥行300×高さ200（㎜）

QMWC0W050ATFC
13,860円（税抜12,600円）
幅500×奥行300×高さ200（㎜）

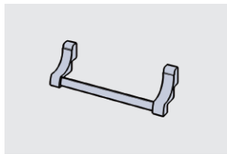

ライン取っ手用タオル掛け

ライン取っ手専用のタオル掛けです。

QMW022THLC
4,290円（税抜3,900円）

開き戸は鏡になっています。
中身は歯ブラシ等の洗面用具を収納できる棚板付きです。

コンパクトボックス

集合住宅でよく採用されている
ユニットバス内の洗面ボールは、
使用時に、濡れた床や挟さが気になります。
コンパクトボックスを設置すれば、
キッチンで快適に洗面ができ、
空間もスマートに演出できます。

QMWC0MN035NAA（R/L）3
27,280円（税抜24,800円）
幅350×奥行278×高さ400（㎜）

コンパクトボックスは、ご選択のプランや組合せによっては取付できない場合があります。取付についてはP.94・95を事前にご確認ください。

キッチンボード

薄型・軽量で割れにくく、お手入れも簡単です。

クラウド柄ホワイト（DA）
ベーシックなホワイト系の抽象柄。
単色、柄問わずどんな扉にも
マッチします。

モザイクベージュ（DJ）
手作り感のあるモザイクタイルの柄。
ほんのりベージュで温かみがあり、
木目柄によく合います。

クリアホワイト（KA）
シンプルな単色のホワイト色。
モダンな空間にすっきり仕上がり
ます。

※キッチンボードをつなぎ合わせる場合、柄はつながりません。またコンロ横に縦使いする場合は柄が縦目となります。

プラン組み合わせ価格　F☆☆☆☆

■標準プランの構成部材（ビルトインコンロ スライドタイプ）

ワークトップ	ステンレス（エンボス柄・奥行600mm）	
シンク	間口1500mm～2100mm	幅530mmタイプ
フード	幅750mm	ブーツ型シロッコファンタイプ・ブラック色（QMWHFB002E75T（上幕板同梱））
水栓	混合水栓（泡沫吐水）一般地仕様（QMWFKA001J）	
吊戸棚	高さ500mm　・高さ400mm・600mmも掲載。	
加熱機器	ガスコンロ　・種類は間口により決まります。	
シーリングプレート（ガス配管まわりに使用するプレート）	シーリングプレート（QMWC0W003SZSP）（ガスコンロ選択の場合、自動で追加となります。）	

●上記以外のオプションも設定していますので、必要に応じてお選びください。

プランの種類

プランタイプは2種類3タイプをご用意。
コンロがビルトインされた『ビルトインコンロ』、
据え置き型のコンロが使える『フリーコンロ』
から選べます。

ビルトインコンロ

スライドタイプ

開き扉タイプ

フリーコンロ

開き扉タイプ

ビルトインコンロ　スライドタイプ

寸法単位:mm

間口1500mm

グリルなし　2口ガス（斜めタイプ）コンロプラン

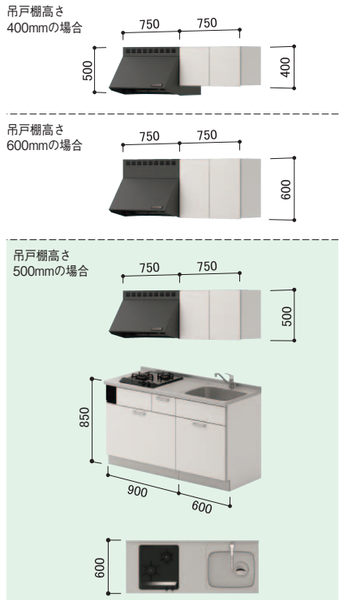

・コンロ横引出し付きのフロアキャビネット選定時に、加熱機器側がオープンになる場合、「コンロ側サイドオープン用化粧板」を選択してください。
「フロア用サイド化粧板」を設置する場合は、取付下地セット(QMWSZNSB2)が必要です。(P.56参照)
・平面図はステンレスワークトップ・標準コンロの場合です。

■プラン組み合わせ合計価格

扉シリーズ		10	20
吊戸棚高さ500mm		440,220円（税抜400,200円）	458,040円（税抜416,400円）
吊戸棚高さ	400mm	438,900円（税抜399,000円）	456,720円（税抜415,200円）
	600mm	441,650円（税抜401,500円）	459,250円（税抜417,500円）
ライン取っ手に変更		+4,840円（税抜+4,400円）	+4,840円（税抜+4,400円）

■コンロを変更する場合の差額

IH	★1口タイプ（グリルなし・100V）	−54,670円（税抜−49,700円）
	★1口タイプ（グリルなし・200V）	−21,670円（税抜−19,700円）
	★2口タイプ（グリルなし）（2口IH）	+92,730円（税抜+84,300円）
ガス	1口タイプ（グリルなし）	−38,830円（税抜−35,300円）
	2口縦タイプ（グリルなし）	+49,610円（税抜+45,100円）

■人工大理石ワークトップに変更する場合の差額

+45,320円（税抜+41,200円）

・1口以外を選択の場合
別途防熱板（3,300円（税抜3,000円））が必要となります。(P.57参照)

■防熱板（人工大理石トップ用）

+3,300円（税抜+3,000円）

グリル付　2口ガス（斜めタイプ）コンロプラン

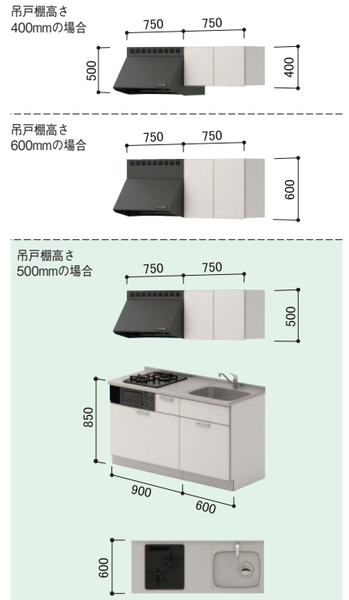

・コンロ横引出し付きのフロアキャビネット選定時に、加熱機器側がオープンになる場合、「コンロ側サイドオープン用化粧板」を選択してください。
「フロア用サイド化粧板」を設置する場合は、取付下地セット(QMWSZNSB2)が必要です。(P.56参照)
・平面図はステンレスワークトップ・標準コンロの場合です。

■プラン組み合わせ合計価格

扉シリーズ		10	20
吊戸棚高さ500mm		462,220円（税抜420,200円）	479,600円（税抜436,000円）
吊戸棚高さ	400mm	460,900円（税抜419,000円）	478,280円（税抜434,800円）
	600mm	463,650円（税抜421,500円）	480,810円（税抜437,100円）
ライン取っ手に変更		+4,840円（税抜+4,400円）	+4,840円（税抜+4,400円）

■人工大理石ワークトップに変更する場合の差額

+45,320円（税抜+41,200円）

・別途防熱板（3,300円（税抜3,000円））が必要となります。(P.57参照)

■防熱板（人工大理石トップ用）

+3,300円（税抜+3,000円）

掲載価格は希望小売価格です。取付設置費は含まれておりません。

プラン組み合わせ価格　F☆☆☆☆

■標準プランの構成部材（ビルトインコンロ スライドタイプ）

ワークトップ	ステンレス（エンボス柄・奥行600mm）	
シンク	間口1500mm～2100mm	幅530mmタイプ
フード	幅750mm	ブーツ型シロッコファンタイプ・ブラック色（QMWHFB002E75T（上幕板同梱））
水栓	混合水栓（泡沫吐水）一般地仕様（QMWFKA001J）	
吊戸棚	高さ500mm　・高さ400mm・600mmも掲載。	
加熱機器	ガスコンロ　・種類は間口により決まります。	
シーリングプレート（ガス配管まわりに使用するプレート）	シーリングプレート（QMWC0W003SZSP）（ガスコンロ選択の場合、自動で追加となります。）	

●上記以外のオプションも設定していますので、必要に応じてお選びください。

ビルトインコンロ　スライドタイプ

寸法単位:mm

間口1650mm

グリルなし　2口ガス（斜めタイプ）コンロプラン

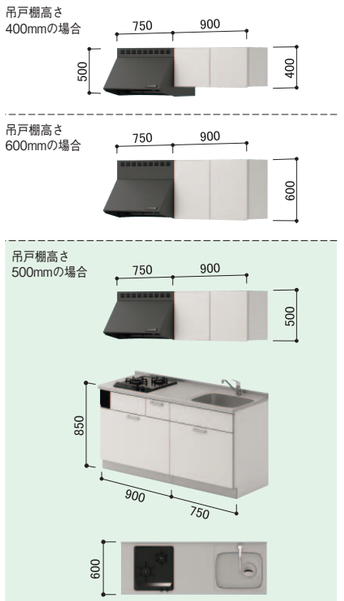

・コンロ横引出し付きのフロアキャビネット選定時に、加熱機器側がオープンになる場合、「コンロ側サイドオープン用化粧板」を選択してください。
「フロア用サイド化粧板」を設置する場合は、取付下地セット(QMWSZNSB2)が必要です。(P.56参照)
・平面図はステンレスワークトップ・標準コンロの場合です。

■プラン組み合わせ合計価格

扉シリーズ		10	20
吊戸棚高さ 500mm		459,580円（税抜417,800円）	481,910円（税抜438,100円）
吊戸棚高さ	400mm	458,260円（税抜416,600円）	480,590円（税抜436,900円）
	600mm	460,900円（税抜419,000円）	483,120円（税抜439,200円）
ライン取っ手に変更		+4,840円（税抜+4,400円）	+4,840円（税抜+4,400円）

■コンロを変更する場合の差額

IH	★2口タイプ（グリルなし）（2口IH）	+92,730円（税抜+84,300円）
ガス	2口縦タイプ（グリルなし）	+49,610円（税抜+45,100円）

■人工大理石ワークトップに変更する場合の差額

+45,320円（税抜+41,200円）

別途防熱板（3,300円（税抜3,000円））が必要となります。(P.57参照)

■防熱板（人工大理石トップ用）

+3,300円（税抜+3,000円）

グリル付　2口ガス（斜めタイプ）コンロプラン

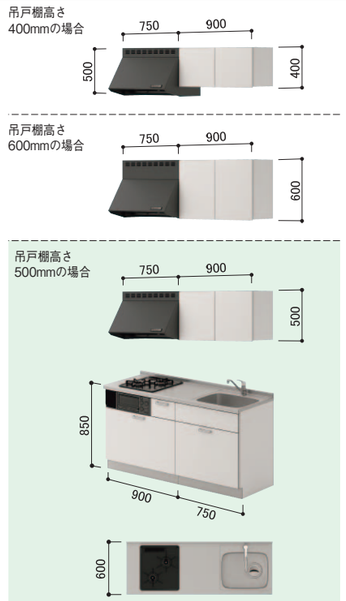

・コンロ横引出し付きのフロアキャビネット選定時に、加熱機器側がオープンになる場合、「コンロ側サイドオープン用化粧板」を選択してください。
「フロア用サイド化粧板」を設置する場合は、取付下地セット(QMWSZNSB2)が必要です。(P.56参照)
・平面図はステンレスワークトップ・標準コンロの場合です。

■プラン組み合わせ合計価格

扉シリーズ		10	20
吊戸棚高さ 500mm		481,580円（税抜437,800円）	503,470円（税抜457,700円）
吊戸棚高さ	400mm	480,260円（税抜436,600円）	502,150円（税抜456,500円）
	600mm	482,900円（税抜439,000円）	504,680円（税抜458,800円）
ライン取っ手に変更		+4,840円（税抜+4,400円）	+4,840円（税抜+4,400円）

■人工大理石ワークトップに変更する場合の差額

+45,320円（税抜+41,200円）

別途防熱板（3,300円（税抜3,000円））が必要となります。(P.57参照)

■防熱板（人工大理石トップ用）

+3,300円（税抜+3,000円）

グリル付　3口ガスコンロプラン

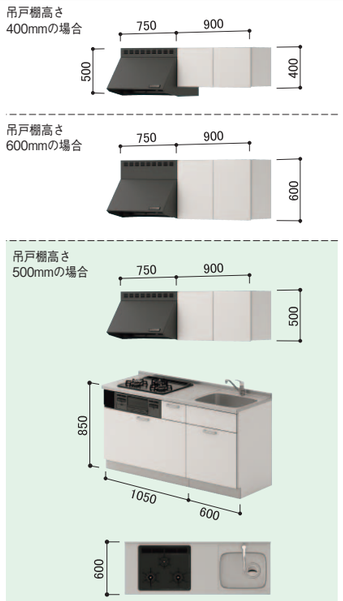

・コンロ横引出し付きのフロアキャビネット選定時に、加熱機器側がオープンになる場合、「コンロ側サイドオープン用化粧板」を選択してください。
「フロア用サイド化粧板」を設置する場合は、取付下地セット(QMWSZNSB2)が必要です。(P.56参照)
・平面図はステンレスワークトップ・標準コンロの場合です。

■プラン組み合わせ合計価格

扉シリーズ		10	20
吊戸棚高さ 500mm		491,920円（税抜447,200円）	513,260円（税抜466,600円）
吊戸棚高さ	400mm	490,600円（税抜446,000円）	511,940円（税抜465,400円）
	600mm	493,240円（税抜448,400円）	514,580円（税抜467,800円）
ライン取っ手に変更		+4,840円（税抜+4,400円）	+4,840円（税抜+4,400円）

■コンロを変更する場合の差額

IH	★3口タイプ（グリル付）（2口IH＋ラジエント）	+118,800円（税抜+108,000円）

■人工大理石ワークトップに変更する場合の差額

+45,320円（税抜+41,200円）

別途防熱板（3,300円（税抜3,000円））が必要となります。(P.57参照)

■防熱板（人工大理石トップ用）

+3,300円（税抜+3,000円）

間口1800mm

グリルなし　2口ガス（斜めタイプ）コンロプラン

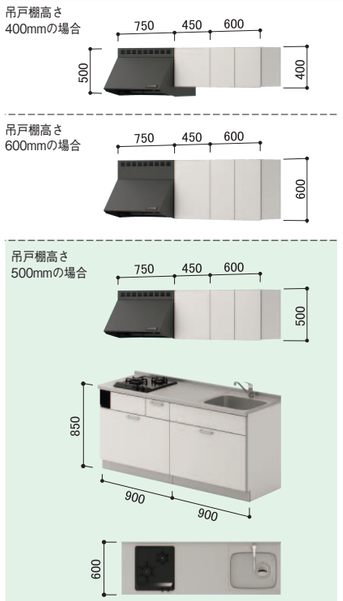

・コンロ横引出し付きのフロアキャビネット選定時に、加熱機器側がオープンになる場合、「コンロ側サイドオープン用化粧板」を選択してください。
「フロア用サイド化粧板」を設置する場合は、取付下地セット(QMWSZNSB2)が必要です。(P.56参照)
・平面図はステンレスワークトップ・標準コンロの場合です。

■プラン組み合わせ合計価格

扉シリーズ		10	20
吊戸棚高さ 500mm		467,830円（税抜425,300円）	494,120円（税抜449,200円）
吊戸棚高さ	400mm	466,400円（税抜424,000円）	493,020円（税抜448,200円）
	600mm	469,150円（税抜426,500円）	495,550円（税抜450,500円）
ライン取っ手に変更		+5,610円（税抜+5,100円）	+5,610円（税抜+5,100円）

■コンロを変更する場合の差額

IH	★2口タイプ（グリルなし）（2口IH）	+92,730円（税抜+84,300円）
ガス	2口縦タイプ（グリルなし）	+49,610円（税抜+45,100円）

■人工大理石ワークトップに変更する場合の差額

+45,320円（税抜+41,200円）

別途防熱板（3,300円（税抜3,000円））が必要となります。(P.57参照)

■防熱板（人工大理石トップ用）

+3,300円（税抜+3,000円）

グリル付　2口ガス（斜めタイプ）コンロプラン

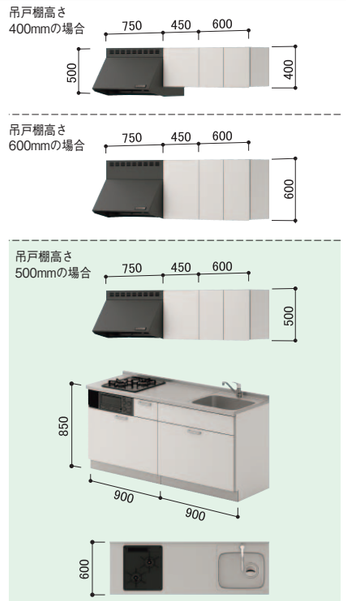

・コンロ横引出し付きのフロアキャビネット選定時に、加熱機器側がオープンになる場合、「コンロ側サイドオープン用化粧板」を選択してください。
「フロア用サイド化粧板」を設置する場合は、取付下地セット(QMWSZNSB2)が必要です。(P.56参照)
・平面図はステンレスワークトップ・標準コンロの場合です。

■プラン組み合わせ合計価格

扉シリーズ		10	20
吊戸棚高さ 500mm		489,830円（税抜445,300円）	515,680円（税抜468,800円）
吊戸棚高さ	400mm	488,400円（税抜444,000円）	514,580円（税抜467,800円）
	600mm	491,150円（税抜446,500円）	517,110円（税抜470,100円）
ライン取っ手に変更		+5,610円（税抜+5,100円）	+5,610円（税抜+5,100円）

■人工大理石ワークトップに変更する場合の差額

+45,320円（税抜+41,200円）

別途防熱板（3,300円（税抜3,000円））が必要となります。(P.57参照)

■防熱板（人工大理石トップ用）

+3,300円（税抜+3,000円）

グリル付　3口ガスコンロプラン

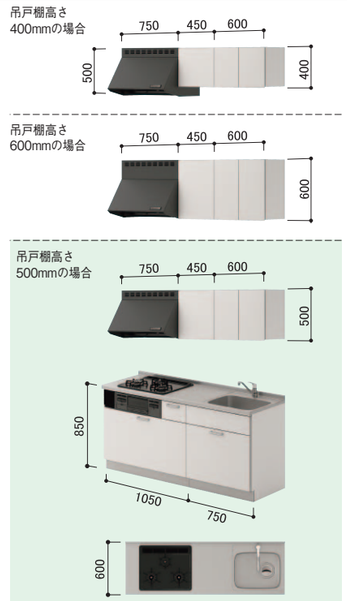

・コンロ横引出し付きのフロアキャビネット選定時に、加熱機器側がオープンになる場合、「コンロ側サイドオープン用化粧板」を選択してください。
「フロア用サイド化粧板」を設置する場合は、取付下地セット(QMWSZNSB2)が必要です。(P.56参照)
・平面図はステンレスワークトップ・標準コンロの場合です。

■プラン組み合わせ合計価格

扉シリーズ		10	20
吊戸棚高さ 500mm		503,470円（税抜457,700円）	528,660円（税抜480,600円）
吊戸棚高さ	400mm	502,040円（税抜456,400円）	527,450円（税抜479,500円）
	600mm	504,790円（税抜458,900円）	530,090円（税抜481,900円）
ライン取っ手に変更		+4,840円（税抜+4,400円）	+4,840円（税抜+4,400円）

■コンロを変更する場合の差額

IH	★3口タイプ（グリル付）（2口IH＋ラジエント）	+118,800円（税抜+108,000円）

■人工大理石ワークトップに変更する場合の差額

+45,320円（税抜+41,200円）

別途防熱板（3,300円（税抜3,000円））が必要となります。(P.57参照)

■防熱板（人工大理石トップ用）

+3,300円（税抜+3,000円）

掲載価格は希望小売価格です。取付設置費は含まれておりません。

プラン組み合わせ価格　F☆☆☆☆

■標準プランの構成部材（ビルトインコンロ 開き扉タイプ）

ワークトップ	ステンレス（エンボス柄・奥行600mm）	
シンク	間口1200mm	幅360mmタイプ
	間口1200mm～2100mm	幅530mmタイプ
フード	幅750mm	ブーツ型シロッコファンタイプ・ブラック色（QMWHFB002E75T（上幕板同梱））
水栓	混合水栓（泡沫吐水）一般地仕様（QMWFKA001J）	
吊戸棚	高さ500mm　・高さ400mm・600mmも掲載。	
加熱機器	ガスコンロ　・種類は間口により決まります。	
シーリングプレート（ガス配管まわりに使用するプレート）	シーリングプレート（QMWC0W003SZSP）（ガスコンロ選択の場合、自動で追加となります。）	

●上記以外のオプションも設定していますので、必要に応じてお選びください。

ビルトインコンロ　スライドタイプ

間口1950mm

グリル付　3口ガスコンロプラン

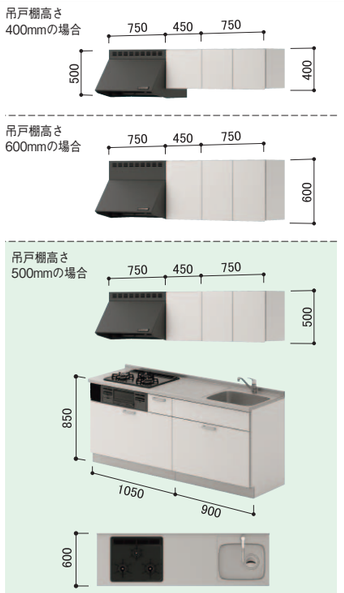

・コンロ横引出し付きのフロアキャビネット選定時に、加熱機器側がオープンになる場合、「コンロ側サイドオープン用化粧板」を選択してください。
「フロア用サイド化粧板」を設置する場合は、取付下地セット(QMWSZNSB2)が必要です。(P.56参照)
・平面図はステンレスワークトップ・標準コンロの場合です。

■プラン組み合わせ合計価格

扉シリーズ		10	20
吊戸棚高さ500mm		514,030円（税抜467,300円）	542,520円（税抜493,200円）
吊戸棚高さ	400mm	512,710円（税抜466,100円）	541,310円（税抜492,100円）
	600mm	515,570円（税抜468,700円）	543,840円（税抜494,400円）
ライン取っ手に変更		+5,610円（税抜+5,100円）	+5,610円（税抜+5,100円）

■コンロを変更する場合の差額

IH	★3口タイプ（グリル付）（2口IH＋ラジエント）	+118,800円（税抜+108,000円）

■人工大理石ワークトップに変更する場合の差額

+45,320円（税抜+41,200円）

別途防熱板（3,300円（税抜3,000円））が必要となります。(P.57参照)

■防熱板（人工大理石トップ用）

+3,300円（税抜+3,000円）

間口2100mm

グリル付　3口ガスコンロプラン

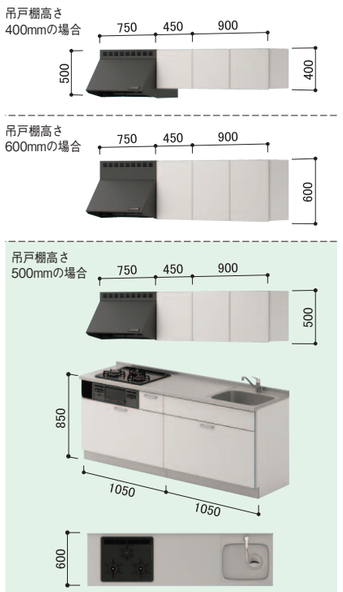

・コンロ横引出し付きのフロアキャビネット選定時に、加熱機器側がオープンになる場合、「コンロ側サイドオープン用化粧板」を選択してください。
「フロア用サイド化粧板」を設置する場合は、取付下地セット(QMWSZNSB2)が必要です。(P.56参照)
・平面図はステンレスワークトップ・標準コンロの場合です。

■プラン組み合わせ合計価格

扉シリーズ		10	20
吊戸棚高さ500mm		528,000円（税抜480,000円）	557,920円（税抜507,200円）
吊戸棚高さ	400mm	526,790円（税抜478,900円）	556,600円（税抜506,000円）
	600mm	529,650円（税抜481,500円）	559,130円（税抜508,300円）
ライン取っ手に変更		+6,380円（税抜+5,800円）	+6,380円（税抜+5,800円）

■コンロを変更する場合の差額

IH	★3口タイプ（グリル付）（2口IH＋ラジエント）	+118,800円（税抜+108,000円）

■人工大理石ワークトップに変更する場合の差額

+45,320円（税抜+41,200円）

別途防熱板（3,300円（税抜3,000円））が必要となります。(P.57参照)

■防熱板（人工大理石トップ用）

+3,300円（税抜+3,000円）

ビルトインコンロ　開き扉タイプ

寸法単位:mm

間口1200mm

グリルなし　幅530mmシンク 2口縦ガスコンロのみ対応

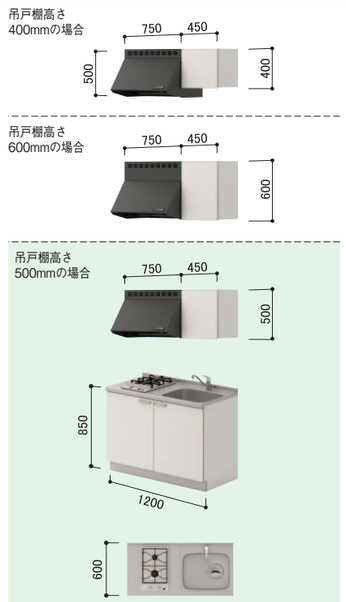

・平面図はステンレスワークトップ・標準コンロの場合です。

■プラン組み合わせ合計価格

扉シリーズ		10	20
吊戸棚高さ500mm		405,240円（税抜368,400円）	420,310円（税抜382,100円）
吊戸棚高さ	400mm	404,580円（税抜367,800円）	419,760円（税抜381,600円）
	600mm	405,900円（税抜369,000円）	420,970円（税抜382,700円）
ライン取っ手に変更		+3,190円（税抜+2,900円）	+3,190円（税抜+2,900円）

■人工大理石ワークトップに変更する場合の差額

+49,280円（税抜+44,800円）

別途防熱板（3,300円（税抜3,000円））が必要となります。(P.57参照)

■防熱板（人工大理石トップ用）

+3,300円（税抜+3,000円）

グリルなし　1口ガスコンロプラン

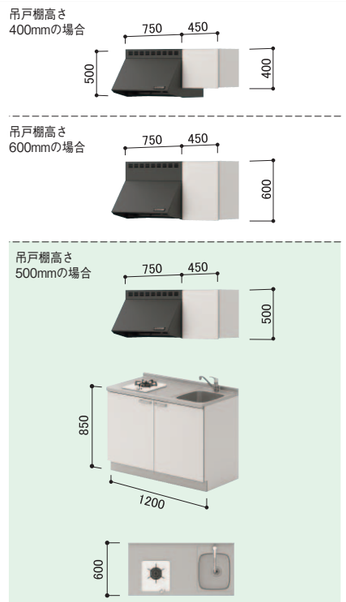

・平面図はステンレスワークトップ・標準コンロの場合です。

■プラン組み合わせ合計価格

扉シリーズ		10	20
吊戸棚高さ500mm		313,060円（税抜284,600円）	328,240円（税抜298,400円）
吊戸棚高さ	400mm	312,400円（税抜284,000円）	327,690円（税抜297,900円）
	600mm	313,720円（税抜285,200円）	328,900円（税抜299,000円）
ライン取っ手に変更		+3,190円（税抜+2,900円）	+3,190円（税抜+2,900円）

■コンロを変更する場合の差額

IH	★1口タイプ（グリルなし・100V）	−15,840円（税抜−14,400円）
	★1口タイプ（グリルなし・200V）	+17,160円（税抜+15,600円）
	★2口タイプ（グリルなし）（2口IH）	+131,560円（税抜+119,600円）
ガス	2口縦タイプ（グリルなし）	+88,550円（税抜+80,500円）
	2口斜めタイプ（グリルなし）	+38,830円（税抜+35,300円）

■人工大理石ワークトップに変更する場合の差額

+45,320円（税抜+41,200円）

・1口以外を選択の場合
別途防熱板（3,300円（税抜3,000円））が必要となります。(P.57参照)

■防熱板（人工大理石トップ用）

+3,300円（税抜+3,000円）

間口1350mm

グリルなし　1口ガスコンロプラン

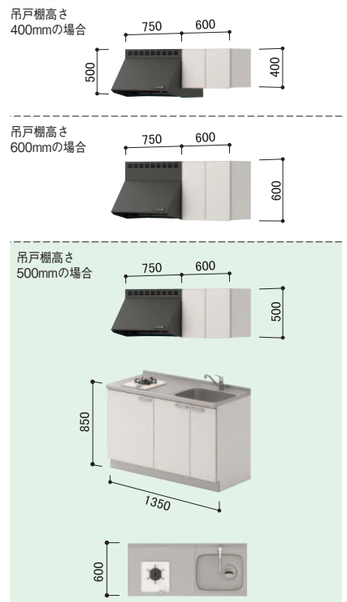

・コンロ横引出し付きのフロアキャビネット選定時に、加熱機器側がオープンになる場合、「コンロ側サイドオープン用化粧板」を選択してください。
「フロア用サイド化粧板」を設置する場合は、取付下地セット(QMWSZNSB2)が必要です。(P.56参照)
・平面図はステンレスワークトップ・標準コンロの場合です。

■プラン組み合わせ合計価格

扉シリーズ		10	20
吊戸棚高さ500mm		336,930円（税抜306,300円）	352,440円（税抜320,400円）
吊戸棚高さ	400mm	335,720円（税抜305,200円）	351,120円（税抜319,200円）
	600mm	338,250円（税抜307,500円）	353,760円（税抜321,600円）
ライン取っ手に変更		+3,960円（税抜+3,600円）	+3,960円（税抜+3,600円）

■コンロを変更する場合の差額

IH	★1口タイプ（グリルなし・100V）	−15,840円（税抜−14,400円）
	★1口タイプ（グリルなし・200V）	+17,160円（税抜+15,600円）
	★2口タイプ（グリルなし）（2口IH）	+131,560円（税抜+119,600円）
ガス	2口縦タイプ（グリルなし）	+88,550円（税抜+80,500円）
	2口斜めタイプ（グリルなし）	+38,830円（税抜+35,300円）
	2口斜めタイプ（グリル付）	+64,790円（税抜+58,900円）

■人工大理石ワークトップに変更する場合の差額

+45,320円（税抜+41,200円）

・1口以外を選択の場合
別途防熱板（3,300円（税抜3,000円））が必要となります。(P.57参照)

■防熱板（人工大理石トップ用）

+3,300円（税抜+3,000円）

掲載価格は希望小売価格です。取付設置費は含まれておりません。

プラン組み合わせ価格　F☆☆☆☆

■標準プランの構成部材（ビルトインコンロ 開き扉タイプ）

ワークトップ	ステンレス（エンボス柄・奥行600mm）	
シンク	間口1200mm	幅360mmタイプ
	間口1200mm～2100mm	幅530mmタイプ
フード	幅750mm	ブーツ型シロッコファンタイプ・ブラック色（QMWHFB002E75T（上幕板同梱））
水栓	混合水栓（泡沫吐水）一般地仕様（QMWFKA001J）	
吊戸棚	高さ500mm　・高さ400mm・600mmも掲載。	
加熱機器	ガスコンロ　・種類は間口により決まります。	
シーリングプレート（ガス配管まわりに使用するプレート）	シーリングプレート（QMWC0W003SZSP）（ガスコンロ選択の場合、自動で追加となります。）	

●上記以外のオプションも設定していますので、必要に応じてお選びください。

ビルトインコンロ　開き扉タイプ

寸法単位:mm

間口1500mm

グリルなし　2口ガス（斜めタイプ）コンロプラン

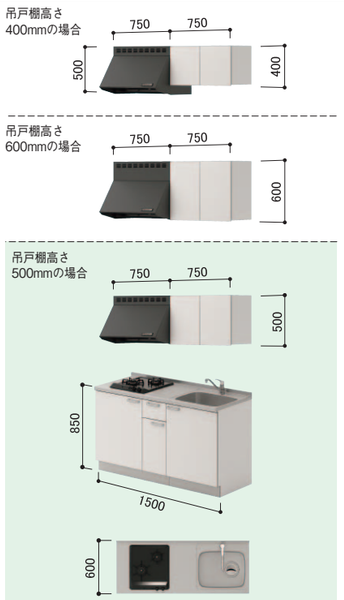

・平面図はステンレスワークトップ・標準コンロの場合です。

■プラン組み合わせ合計価格

扉シリーズ		10	20
吊戸棚高さ 500mm		378,400円（税抜344,000円）	397,210円（税抜361,100円）
吊戸棚高さ	400mm	377,080円（税抜342,800円）	395,890円（税抜359,900円）
	600mm	379,830円（税抜345,300円）	398,420円（税抜362,200円）
ライン取っ手に変更		+3,960円（税抜+3,600円）	+3,960円（税抜+3,600円）

■コンロを変更する場合の差額

IH	★1口タイプ（グリルなし・100V）	−54,670円（税抜−49,700円）
	★1口タイプ（グリルなし・200V）	−21,670円（税抜−19,700円）
	★2口タイプ（グリルなし）（2口IH）	+92,730円（税抜+84,300円）
ガス	1口タイプ（グリルなし）	−38,830円（税抜−35,300円）
	2口縦タイプ（グリルなし）	+49,610円（税抜+45,100円）

■人工大理石ワークトップに変更する場合の差額

+45,320円（税抜+41,200円）

・1口以外を選択の場合
別途防熱板（3,300円（税抜3,000円））が必要となります。（P.57参照）

■防熱板（人工大理石トップ用）

+3,300円（税抜+3,000円）

グリル付　2口ガス（斜めタイプ）コンロプラン

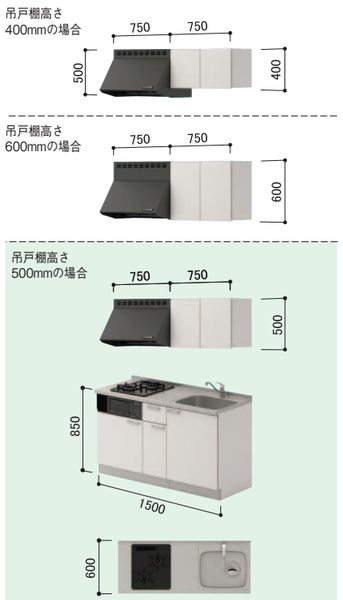

・コンロ横引出し付きのフロアキャビネット選定時に、加熱機器側がオープンになる場合、「コンロ側サイドオープン用化粧板」を選択してください。
「フロア用サイド化粧板」を設置する場合は、取付下地セット(QMWSZNSB2)が必要です。（P.56参照）
・平面図はステンレスワークトップ・標準コンロの場合です。

■プラン組み合わせ合計価格

扉シリーズ		10	20
吊戸棚高さ 500mm		404,360円（税抜367,600円）	423,170円（税抜384,700円）
吊戸棚高さ	400mm	403,040円（税抜366,400円）	421,850円（税抜383,500円）
	600mm	405,790円（税抜368,900円）	424,380円（税抜385,800円）
ライン取っ手に変更		+3,960円（税抜+3,600円）	+3,960円（税抜+3,600円）

■人工大理石ワークトップに変更する場合の差額

+45,320円（税抜+41,200円）

別途防熱板（3,300円（税抜3,000円））が必要となります。（P.57参照）

■防熱板（人工大理石トップ用）

+3,300円（税抜+3,000円）

間口1650mm

グリルなし　2口ガス（斜めタイプ）コンロプラン

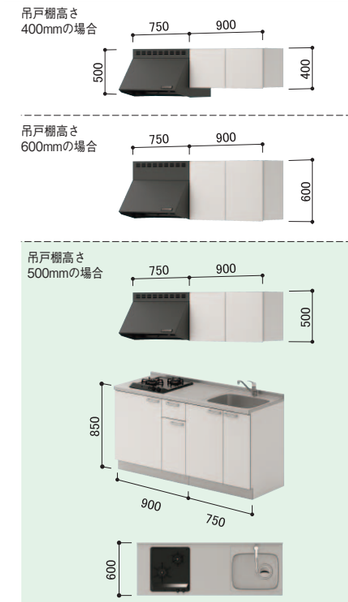

・平面図はステンレスワークトップ・標準コンロの場合です。

■プラン組み合わせ合計価格

扉シリーズ		10	20
吊戸棚高さ 500mm		390,390円（税抜354,900円）	412,060円（税抜374,600円）
吊戸棚高さ	400mm	389,070円（税抜353,700円）	410,740円（税抜373,400円）
	600mm	391,710円（税抜356,100円）	413,270円（税抜375,700円）
ライン取っ手に変更		+4,840円（税抜+4,400円）	+4,840円（税抜+4,400円）

■コンロを変更する場合の差額

IH	★2口タイプ（グリルなし）（2口IH）	+92,730円（税抜+84,300円）
ガス	2口縦タイプ（グリルなし）	+49,610円（税抜+45,100円）

■人工大理石ワークトップに変更する場合の差額

+45,320円（税抜+41,200円）

別途防熱板（3,300円（税抜3,000円））が必要となります。（P.57参照）

■防熱板（人工大理石トップ用）

+3,300円（税抜+3,000円）

グリル付　2口ガス（斜めタイプ）コンロプラン

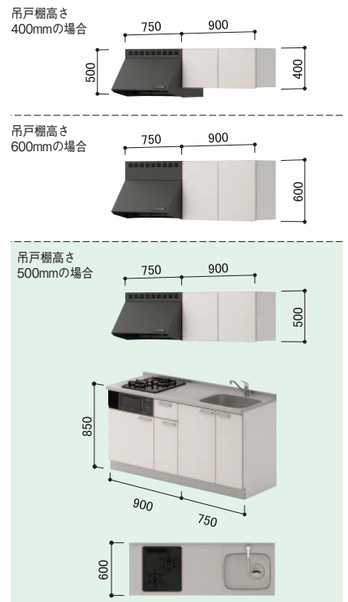

・コンロ横引出し付きのフロアキャビネット選定時に、加熱機器側がオープンになる場合、「コンロ側サイドオープン用化粧板」を選択してください。
「フロア用サイド化粧板」を設置する場合は、取付下地セット(QMWSZNSB2)が必要です。（P.56参照）
・平面図はステンレスワークトップ・標準コンロの場合です。

■プラン組み合わせ合計価格

扉シリーズ		10	20
吊戸棚高さ 500mm		416,900円（税抜379,000円）	438,680円（税抜398,800円）
吊戸棚高さ	400mm	415,580円（税抜377,800円）	437,360円（税抜397,600円）
	600mm	418,220円（税抜380,200円）	439,890円（税抜399,900円）
ライン取っ手に変更		+4,840円（税抜+4,400円）	+4,840円（税抜+4,400円）

■人工大理石ワークトップに変更する場合の差額

+45,320円（税抜+41,200円）

別途防熱板（3,300円（税抜3,000円））が必要となります。（P.57参照）

■防熱板（人工大理石トップ用）

+3,300円（税抜+3,000円）

グリル付　3口ガスコンロプラン

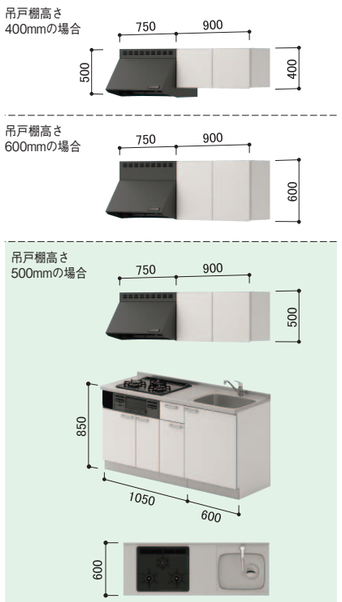

・コンロ横引出し付きのフロアキャビネット選定時に、加熱機器側がオープンになる場合、「コンロ側サイドオープン用化粧板」を選択してください。
「フロア用サイド化粧板」を設置する場合は、取付下地セット(QMWSZNSB2)が必要です。（P.56参照）
・平面図はステンレスワークトップ・標準コンロの場合です。

■プラン組み合わせ合計価格

扉シリーズ		10	20
吊戸棚高さ 500mm		427,240円（税抜388,400円）	448,580円（税抜407,800円）
吊戸棚高さ	400mm	425,920円（税抜387,200円）	447,260円（税抜406,600円）
	600mm	428,560円（税抜389,600円）	449,900円（税抜409,000円）
ライン取っ手に変更		+4,840円（税抜+4,400円）	+4,840円（税抜+4,400円）

■コンロを変更する場合の差額

IH	★3口タイプ（グリル付）（2口IH＋ラジエント）	+118,800円（税抜+108,000円）

■人工大理石ワークトップに変更する場合の差額

+45,320円（税抜+41,200円）

別途防熱板（3,300円（税抜3,000円））が必要となります。（P.57参照）

■防熱板（人工大理石トップ用）

+3,300円（税抜+3,000円）

掲載価格は希望小売価格です。取付設置費は含まれておりません。

プラン組み合わせ価格　F☆☆☆☆

■標準プランの構成部材（ビルトインコンロ 開き扉タイプ）

ワークトップ	ステンレス（エンボス柄・奥行600mm）	
シンク	間口1200mm	幅360mmタイプ
	間口1200mm～2100mm	幅530mmタイプ
フード	幅750mm	ブーツ型シロッコファンタイプ・ブラック色（QMWHFB002E75T（上幕板同梱））
水栓	混合水栓（泡沫吐水）一般地仕様（QMWFKA001J）	
吊戸棚	高さ500mm　・高さ400mm・600mmも掲載。	
加熱機器	ガスコンロ　・種類は間口により決まります。	
シーリングプレート（ガス配管まわりに使用するプレート）	シーリングプレート（QMWC0W003SZSP）（ガスコンロ選択の場合、自動で追加となります。）	

●上記以外のオプションも設定していますので、必要に応じてお選びください。

ビルトインコンロ　開き扉タイプ

寸法単位:mm

間口1800mm

グリルなし　2口ガス（斜めタイプ）コンロプラン

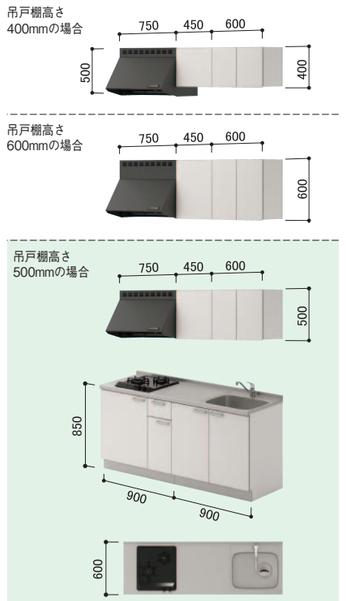

・平面図はステンレスワークトップ・標準コンロの場合です。

■プラン組み合わせ合計価格

扉シリーズ		10	20
吊戸棚高さ 500mm		398,530円（税抜362,300円）	424,270円（税抜385,700円）
吊戸棚高さ	400mm	397,100円（税抜361,000円）	423,170円（税抜384,700円）
	600mm	399,850円（税抜363,500円）	425,700円（税抜387,000円）
ライン取っ手に変更		+5,610円（税抜+5,100円）	+5,610円（税抜+5,100円）

■コンロを変更する場合の差額

IH	★2口タイプ（グリルなし）（2口IH）	+92,730円（税抜+84,300円）
ガス	2口縦タイプ（グリルなし）	+49,610円（税抜+45,100円）

■人工大理石ワークトップに変更する場合の差額

+45,320円（税抜+41,200円）

別途防熱板（3,300円（税抜3,000円））が必要となります。（P.57参照）

■防熱板（人工大理石トップ用）

+3,300円（税抜+3,000円）

グリル付　2口ガス（斜めタイプ）コンロプラン

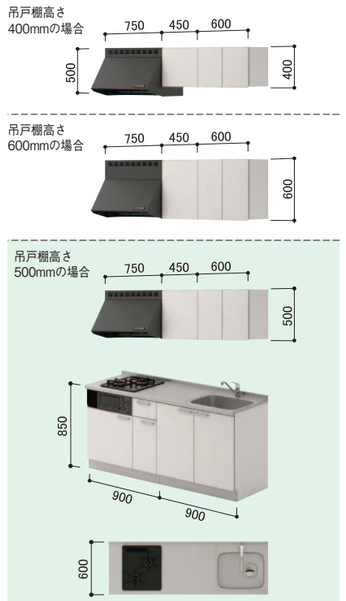

・コンロ横引出し付きのフロアキャビネット選定時に、加熱機器側がオープンになる場合、「コンロ側サイドオープン用化粧板」を選択してください。「フロア用サイド化粧板」を設置する場合は、取付下地セット(QMWSZNSB2)が必要です。(P.56参照)
・平面図はステンレスワークトップ・標準コンロの場合です。

■プラン組み合わせ合計価格

扉シリーズ		10	20
吊戸棚高さ 500mm		425,040円（税抜386,400円）	450,890円（税抜409,900円）
吊戸棚高さ	400mm	423,610円（税抜385,100円）	449,790円（税抜408,900円）
	600mm	426,360円（税抜387,600円）	452,320円（税抜411,200円）
ライン取っ手に変更		+5,610円（税抜+5,100円）	+5,610円（税抜+5,100円）

■人工大理石ワークトップに変更する場合の差額

+45,320円（税抜+41,200円）

別途防熱板（3,300円（税抜3,000円））が必要となります。（P.57参照）

■防熱板（人工大理石トップ用）

+3,300円（税抜+3,000円）

グリル付　3口ガスコンロプラン

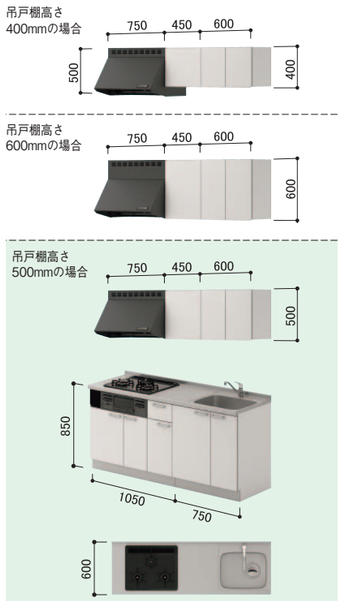

・コンロ横引出し付きのフロアキャビネット選定時に、加熱機器側がオープンになる場合、「コンロ側サイドオープン用化粧板」を選択してください。「フロア用サイド化粧板」を設置する場合は、取付下地セット(QMWSZNSB2)が必要です。(P.56参照)
・平面図はステンレスワークトップ・標準コンロの場合です。

■プラン組み合わせ合計価格

扉シリーズ		10	20
吊戸棚高さ 500mm		438,790円（税抜398,900円）	463,870円（税抜421,700円）
吊戸棚高さ	400mm	437,360円（税抜397,600円）	462,660円（税抜420,600円）
	600mm	440,110円（税抜400,100円）	465,300円（税抜423,000円）
ライン取っ手に変更		+4,840円（税抜+4,400円）	+4,840円（税抜+4,400円）

■コンロを変更する場合の差額

IH	★3口タイプ（グリル付）（2口IH＋ラジエント）	+118,800円（税抜+108,000円）

■人工大理石ワークトップに変更する場合の差額

+45,320円（税抜+41,200円）

別途防熱板（3,300円（税抜3,000円））が必要となります。（P.57参照）

■防熱板（人工大理石トップ用）

+3,300円（税抜+3,000円）

間口1950mm

グリル付　3口ガスコンロプラン

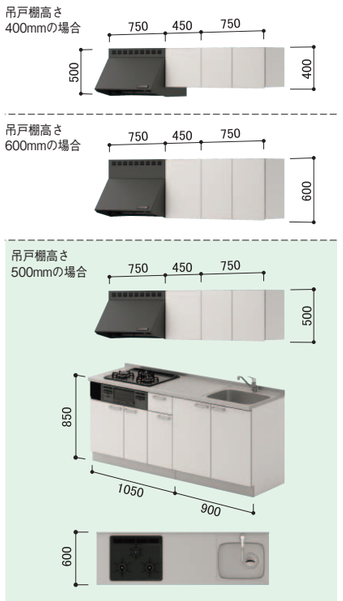

・コンロ横引出し付きのフロアキャビネット選定時に、加熱機器側がオープンになる場合、「コンロ側サイドオープン用化粧板」を選択してください。「フロア用サイド化粧板」を設置する場合は、取付下地セット(QMWSZNSB2)が必要です。(P.56参照)
・平面図はステンレスワークトップ・標準コンロの場合です。

■プラン組み合わせ合計価格

扉シリーズ		10	20
吊戸棚高さ 500mm		449,240円（税抜408,400円）	477,730円（税抜434,300円）
吊戸棚高さ	400mm	447,920円（税抜407,200円）	476,520円（税抜433,200円）
	600mm	450,780円（税抜409,800円）	479,050円（税抜435,500円）
ライン取っ手に変更		+5,610円（税抜+5,100円）	+5,610円（税抜+5,100円）

■コンロを変更する場合の差額

IH	★3口タイプ（グリル付）（2口IH＋ラジエント）	+118,800円（税抜+108,000円）

■人工大理石ワークトップに変更する場合の差額

+45,320円（税抜+41,200円）

別途防熱板（3,300円（税抜3,000円））が必要となります。（P.57参照）

■防熱板（人工大理石トップ用）

+3,300円（税抜+3,000円）

間口2100mm

グリル付　3口ガスコンロプラン

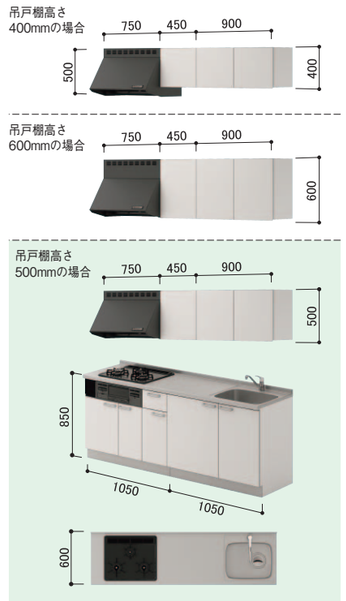

・コンロ横引出し付きのフロアキャビネット選定時に、加熱機器側がオープンになる場合、「コンロ側サイドオープン用化粧板」を選択してください。「フロア用サイド化粧板」を設置する場合は、取付下地セット(QMWSZNSB2)が必要です。(P.56参照)
・平面図はステンレスワークトップ・標準コンロの場合です。

■プラン組み合わせ合計価格

扉シリーズ		10	20
吊戸棚高さ 500mm		463,320円（税抜421,200円）	493,240円（税抜448,400円）
吊戸棚高さ	400mm	462,110円（税抜420,100円）	491,920円（税抜447,200円）
	600mm	464,970円（税抜422,700円）	494,450円（税抜449,500円）
ライン取っ手に変更		+6,380円（税抜+5,800円）	+6,380円（税抜+5,800円）

■コンロを変更する場合の差額

IH	★3口タイプ（グリル付）（2口IH＋ラジエント）	+118,800円（税抜+108,000円）

■人工大理石ワークトップに変更する場合の差額

+45,320円（税抜+41,200円）

別途防熱板（3,300円（税抜3,000円））が必要となります。（P.57参照）

■防熱板（人工大理石トップ用）

+3,300円（税抜+3,000円）

掲載価格は希望小売価格です。取付設置費は含まれておりません。

プラン組み合わせ価格　F☆☆☆☆

■標準プランの構成部材（フリーコンロ 開き扉タイプ）

ワークトップ	ステンレス（エンボス柄・奥行600mm）	
シンク	間口1500mm～2100mm	幅530mmタイプ
フード	幅750mm	ブーツ型シロッコファンタイプ・ブラック色（QMWHFB002E75T（上幕板同梱））
水栓	混合水栓（泡沫吐水）一般地仕様（QMWFKA001J）	
吊戸棚	高さ500mm　・高さ400mm・600mmも掲載。	
その他	コンロ台横 防熱板（コンロ下幅600の場合のみ）	

●上記以外のオプションも設定していますので、必要に応じてお選びください。

フリーコンロ　開き扉タイプ・ガスコンロは別途、手配となります。

寸法単位:mm

間口1500mm

吊戸棚高さ 400mmの場合

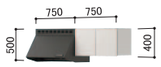

吊戸棚高さ 600mmの場合

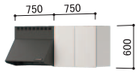

※調理機器設置スペース幅750mmは
ご用意しておりません。

吊戸棚高さ 500mmの場合

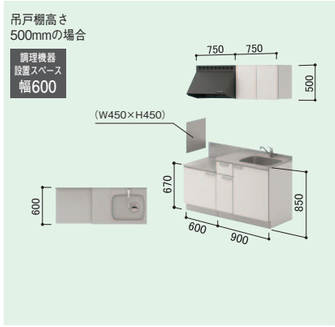

■プラン組み合わせ合計価格

扉シリーズ		10	20
吊戸棚高さ 500mm		326,370円（税抜296,700円）	341,990円（税抜310,900円）
吊戸棚高さ	400mm	326,370円（税抜296,700円）	341,990円（税抜310,900円）
	600mm	329,120円（税抜299,200円）	344,520円（税抜313,200円）
ライン取っ手に変更		+4,840円（税抜+4,400円）	+4,840円（税抜+4,400円）

間口1650mm

吊戸棚高さ 400mmの場合

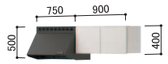

吊戸棚高さ 600mmの場合

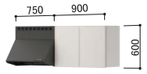

吊戸棚高さ 500mmの場合

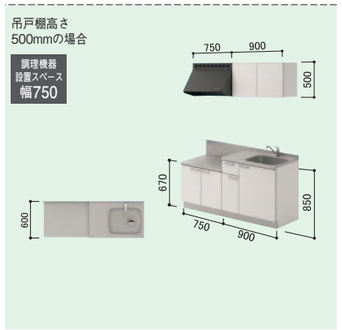

■プラン組み合わせ合計価格

扉シリーズ		10	20
吊戸棚高さ 500mm		336,490円（税抜305,900円）	354,970円（税抜322,700円）
吊戸棚高さ	400mm	335,170円（税抜304,700円）	353,650円（税抜321,500円）
	600mm	337,810円（税抜307,100円）	356,290円（税抜323,900円）
ライン取っ手に変更		+4,840円（税抜+4,400円）	+4,840円（税抜+4,400円）

吊戸棚高さ 500mmの場合

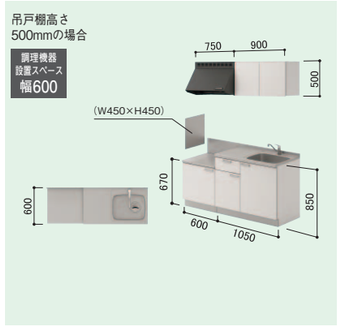

■プラン組み合わせ合計価格

扉シリーズ		10	20
吊戸棚高さ 500mm		347,160円（税抜315,600円）	367,400円（税抜334,000円）
吊戸棚高さ	400mm	345,840円（税抜314,400円）	366,080円（税抜332,800円）
	600mm	348,480円（税抜316,800円）	368,610円（税抜335,100円）
ライン取っ手に変更		+5,610円（税抜+5,100円）	+5,610円（税抜+5,100円）

間口1800mm

吊戸棚高さ 400mmの場合

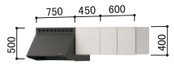

吊戸棚高さ 600mmの場合

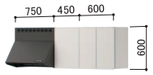

吊戸棚高さ 500mmの場合

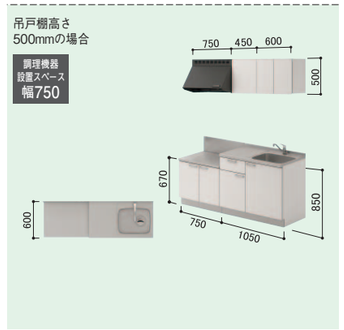

■プラン組み合わせ合計価格

扉シリーズ		10	20
吊戸棚高さ 500mm		348,480円（税抜316,800円）	370,920円（税抜337,200円）
吊戸棚高さ	400mm	347,050円（税抜315,500円）	369,710円（税抜336,100円）
	600mm	349,800円（税抜318,000円）	372,350円（税抜338,500円）
ライン取っ手に変更		+5,610円（税抜+5,100円）	+5,610円（税抜+5,100円）

吊戸棚高さ 500mmの場合

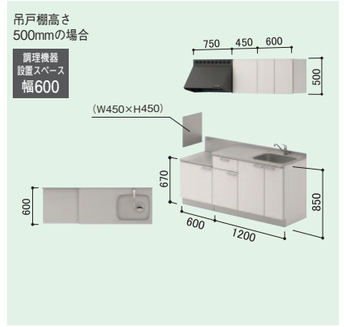

■プラン組み合わせ合計価格

扉シリーズ		10	20
吊戸棚高さ 500mm		354,530円（税抜322,300円）	376,970円（税抜342,700円）
吊戸棚高さ	400mm	353,100円（税抜321,000円）	375,870円（税抜341,700円）
	600mm	355,850円（税抜323,500円）	378,400円（税抜344,000円）
ライン取っ手に変更		+5,610円（税抜+5,100円）	+5,610円（税抜+5,100円）

間口1950mm

吊戸棚高さ 400mmの場合

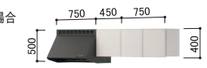

吊戸棚高さ 600mmの場合

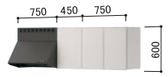

吊戸棚高さ 500mmの場合

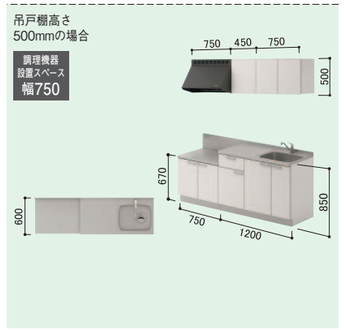

■プラン組み合わせ合計価格

扉シリーズ		10	20
吊戸棚高さ 500mm		355,630円（税抜323,300円）	379,610円（税抜345,100円）
吊戸棚高さ	400mm	354,310円（税抜322,100円）	378,400円（税抜344,000円）
	600mm	357,170円（税抜324,700円）	380,930円（税抜346,300円）
ライン取っ手に変更		+5,610円（税抜+5,100円）	+5,610円（税抜+5,100円）

吊戸棚高さ 500mmの場合

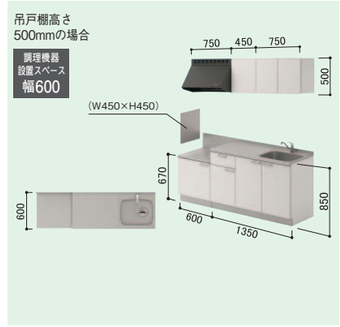

■プラン組み合わせ合計価格

扉シリーズ		10	20
吊戸棚高さ 500mm		363,110円（税抜330,100円）	387,860円（税抜352,600円）
吊戸棚高さ	400mm	361,790円（税抜328,900円）	386,760円（税抜351,600円）
	600mm	364,650円（税抜331,500円）	389,180円（税抜353,800円）
ライン取っ手に変更		+6,380円（税抜+5,800円）	+6,380円（税抜+5,800円）

間口2100mm

吊戸棚高さ 400mmの場合

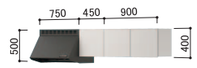

吊戸棚高さ 600mmの場合

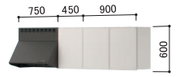

吊戸棚高さ 500mmの場合

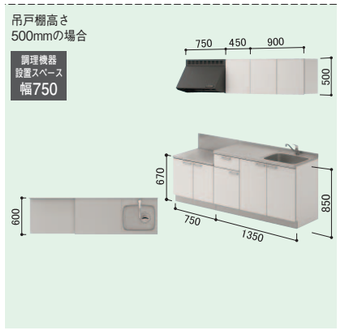

■プラン組み合わせ合計価格

扉シリーズ		10	20
吊戸棚高さ 500mm		364,320円（税抜331,200円）	391,380円（税抜355,800円）
吊戸棚高さ	400mm	363,110円（税抜330,100円）	390,060円（税抜354,600円）
	600mm	365,970円（税抜332,700円）	392,590円（税抜356,900円）
ライン取っ手に変更		+6,380円（税抜+5,800円）	+6,380円（税抜+5,800円）

吊戸棚高さ 500mmの場合

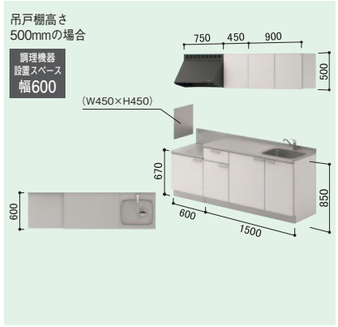

■プラン組み合わせ合計価格

扉シリーズ		10	20
吊戸棚高さ 500mm		367,730円（税抜334,300円）	394,900円（税抜359,000円）
吊戸棚高さ	400mm	366,520円（税抜333,200円）	393,690円（税抜357,900円）
	600mm	369,380円（税抜335,800円）	396,110円（税抜360,100円）
ライン取っ手に変更		+7,150円（税抜+6,500円）	+7,150円（税抜+6,500円）

掲載価格は希望小売価格です。取付設置費は含まれておりません。

プラン組合せ一覧表　F☆☆☆☆

ビルトインコンロ

間口 1200mm

		シンク寸法		開き扉タイプ			スライドタイプ			レンジフード・吊戸棚 組合せ	
		W360	W530	一体※	シンクキャビネット	コンロキャビネット	一体	シンクキャビネット	コンロキャビネット	フード幅600	フード幅750
加熱機器	1口グリルレス	●		W1200	–		–			W600 側板・底板不燃	W450 側板不燃
	2口斜めグリルレス	●									
	2口縦グリルレス	●	●								

間口 1350mm

		シンク寸法		開き扉タイプ			スライドタイプ			レンジフード・吊戸棚 組合せ	
		W360	W530	一体※	シンクキャビネット	コンロキャビネット	一体	シンクキャビネット	コンロキャビネット	フード幅600	フード幅750
加熱機器	1口グリルレス		●	W1350	–		–			W750 側板・底板不燃	W600 側板不燃
	2口斜めグリルレス		●								
	2口縦グリルレス		●								
	2口斜めグリル付		●								

間口 1500mm

		シンク寸法		開き扉タイプ			スライドタイプ			レンジフード・吊戸棚 組合せ	
		W360	W530	一体※	シンクキャビネット	コンロキャビネット	一体	シンクキャビネット	コンロキャビネット	フード幅600	フード幅750
加熱機器	1口グリルレス		●	W1500	–		–	W600	W900	W900 側板・底板不燃	W750 側板不燃
	2口斜めグリルレス		●								
	2口縦グリルレス		●								
	2口斜めグリル付		●								

間口 1650mm

		シンク寸法		開き扉タイプ			スライドタイプ			レンジフード・吊戸棚 組合せ	
		W360	W530	一体	シンクキャビネット	コンロキャビネット	一体	シンクキャビネット	コンロキャビネット	フード幅600	フード幅750
加熱機器	2口斜めグリルレス		●	–	W750	W900	–	W750	W900	W450 ＋ W600 側板・底板不燃	W900 側板不燃
	2口縦グリルレス		●								
	2口斜めグリル付		●								
	3口グリル付		●		W600	W1050		W600	W1050	–	W900 側板・底板不燃

間口 1800mm

		シンク寸法		開き扉タイプ			スライドタイプ			レンジフード・吊戸棚 組合せ	
		W360	W530	一体	シンクキャビネット	コンロキャビネット	一体	シンクキャビネット	コンロキャビネット	フード幅600	フード幅750
加熱機器	2口斜めグリルレス		●	–	W900	W900	–	W900	W900	W450 ＋ W750 側板・底板不燃	W450 ＋ W600 側板不燃
	2口縦グリルレス		●								
	2口斜めグリル付		●								
	3口グリル付		●		W750	W1050		W750	W1050	–	W450 ＋ W600 側板・底板不燃

間口 1950mm

		シンク寸法		開き扉タイプ			スライドタイプ			レンジフード・吊戸棚 組合せ	
		W360	W530	一体	シンクキャビネット	コンロキャビネット	一体	シンクキャビネット	コンロキャビネット	フード幅600	フード幅750
加熱機器	3口グリル付		●	–	W900	W1050	–	W900	W1050	–	W450 ＋ W750 側板・底板不燃

間口 2100mm

		シンク寸法		開き扉タイプ			スライドタイプ			レンジフード・吊戸棚 組合せ	
		W360	W530	一体	シンクキャビネット	コンロキャビネット	一体	シンクキャビネット	コンロキャビネット	フード幅600	フード幅750
加熱機器	3口グリル付		●	–	W1050	W1050	–	W1050	W1050	–	W450 ＋ W900 側板・底板不燃

※ステンレスワークトップの場合、ステンレスワークトップ付きの一体のキャビネットとなります。
※人造大理石ワークトップの場合、人造大理石ワークトップと人造大理石ワークトップ用フロアキャビネットとの組合せとなります。

フリーコンロ

間口 1500mm

		シンク寸法		開き扉タイプ			レンジフード・吊戸棚 組合せ	
		W360	W530	一体	シンクキャビネット	コンロ下キャビネット	フード幅600	フード幅750
加熱機器	フリーコンロ		●	–	W900	W600	W900 側板・底板不燃	W750 側板不燃

間口 1650mm

		シンク寸法		開き扉タイプ			レンジフード・吊戸棚 組合せ	
		W360	W530	一体	シンクキャビネット	コンロ下キャビネット	フード幅600	フード幅750
加熱機器	フリーコンロ		●	–	W1050	W600	W450 ＋ W600 側板・底板不燃	W900 側板不燃
			●		W900	W750	–	W900 側板・底板不燃

間口 1800mm

		シンク寸法		開き扉タイプ			レンジフード・吊戸棚 組合せ	
		W360	W530	一体	シンクキャビネット	コンロ下キャビネット	フード幅600	フード幅750
加熱機器	フリーコンロ		●	–	W1200	W600	W450 ＋ W750 側板・底板不燃	W450 ＋ W600 側板不燃
			●		W1050	W750	–	W450 ＋ W600 側板・底板不燃

間口 1950mm

		シンク寸法		開き扉タイプ			レンジフード・吊戸棚 組合せ	
		W360	W530	一体	シンクキャビネット	コンロ下キャビネット	フード幅600	フード幅750
加熱機器	フリーコンロ		●	–	W1350	W600	W450 ＋ W900 側板・底板不燃	W450 ＋ W750 側板不燃
			●		W1200	W750	–	W450 ＋ W750 側板・底板不燃

間口 2100mm

		シンク寸法		開き扉タイプ			レンジフード・吊戸棚 組合せ	
		W360	W530	一体	シンクキャビネット	コンロ下キャビネット	フード幅600	フード幅750
加熱機器	フリーコンロ		●	–	W1500	W600	W600 ＋ W900 側板・底板不燃	W450 ＋ W900 側板不燃
			●		W1350	W750	–	W450 ＋ W900 側板・底板不燃

※コンロ下幅600mmの場合、事前準備としてコンロ下キャビネットの横壁は消防法で定める防火上の措置を施す必要がありますのでご注意ください。
コンロ下幅600mmの場合、横壁が炎や長時間高温にさらされると、表面に変色やコゲが発生することがありますので、
QMW045STBBC2 コンロ台横 防熱板（**9,130**円（税抜8,300円））をご設置ください。

※1/3……「1」:水栓穴有 / 「3」:水栓穴無し)

分割タイプ　ワークトップ 【ワークトップなし(分割タイプ用)】のフロアキャビネットと組合せてください。

サイズ:幅×奥行×高さ(mm)

姿図

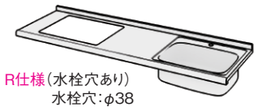

R仕様(水栓穴あり)
水栓穴:φ38

排水器具セット同梱
(排水トラップ:W530シンク 後方排水タイプ/φ180用
W360シンク 下方排水タイプ/φ116用)

タイプ		ビルトインコンロ用			
		ステンレスワークトップ			
間口	コンロ穴仕様	1ログリルレス穴用	2ロ縦グリルレス用穴	2ロ斜めコンロ用穴	3ロコンロ用穴
1200mm [W360シンク]	品番				
	希望小売価格				
1200mm [W530シンク]	品番				
	希望小売価格				
1350mm	品番				
	希望小売価格				
1500mm	品番	QMW1500WZS(1/3)A(R/L)2	QMW1500WZS(1/3)B(R/L)2	QMW1500WZS(1/3)D(R/L)2	
	希望小売価格	54,120円(税抜49,200円)	79,970円(税抜72,700円)	54,120円(税抜49,200円)	
1650mm	品番		QMW1650WZS(1/3)B(R/L)2	QMW1650WZS(1/3)D(R/L)2	QMW1650WZS(1/3)E(R/L)2
	希望小売価格		80,740円(税抜73,400円)	54,890円(税抜49,900円)	54,890円(税抜49,900円)
1800mm	品番		QMW1800WZS(1/3)B(R/L)2	QMW1800WZS(1/3)D(R/L)2	QMW1800WZS(1/3)E(R/L)2
	希望小売価格		81,180円(税抜73,800円)	55,330円(税抜50,300円)	55,330円(税抜50,300円)
1950mm	品番				QMW1950WZS(1/3)E(R/L)2
	希望小売価格				58,300円(税抜53,000円)
2100mm	品番				QMW2100WZS(1/3)E(R/L)2
	希望小売価格				67,320円(税抜61,200円)

タイプ		ビルトインコンロ用			
		人工大理石ワークトップ			
間口	コンロ穴仕様	1ログリルレス用穴	2ロ縦グリルレス用穴	2ロ斜めコンロ用穴	3ロコンロ用穴
1200mm [W360シンク]	品番	QMW1200WAP(1/3)A(R/L)2	QMW1200WAP(1/3)B(R/L)2	QMW1200WAP(1/3)D(R/L)2	
	希望小売価格	99,000円(税抜90,000円)	124,960円(税抜113,600円)	99,000円(税抜90,000円)	
1200mm [W530シンク]	品番		QMW1200WAS(1/3)B(R/L)2		
	希望小売価格		132,550円(税抜120,500円)		
1350mm	品番	QMW1350WAS(1/3)A(R/L)2	QMW1350WAS(1/3)B(R/L)2	QMW1350WAS(1/3)D(R/L)2	
	希望小売価格	99,110円(税抜90,100円)	125,070円(税抜113,700円)	99,110円(税抜90,100円)	
1500mm	品番	QMW1500WAS(1/3)A(R/L)2	QMW1500WAS(1/3)B(R/L)2	QMW1500WAS(1/3)D(R/L)2	
	希望小売価格	99,440円(税抜90,400円)	125,290円(税抜113,900円)	99,440円(税抜90,400円)	
1650mm	品番		QMW1650WAS(1/3)B(R/L)2	QMW1650WAS(1/3)D(R/L)2	QMW1650WAS(1/3)E(R/L)2
	希望小売価格		126,060円(税抜114,600円)	100,210円(税抜91,100円)	100,210円(税抜91,100円)
1800mm	品番		QMW1800WAS(1/3)B(R/L)2	QMW1800WAS(1/3)D(R/L)2	QMW1800WAS(1/3)E(R/L)2
	希望小売価格		126,500円(税抜115,000円)	100,650円(税抜91,500円)	100,650円(税抜91,500円)
1950mm	品番				QMW1950WAS(1/3)E(R/L)2
	希望小売価格				103,620円(税抜94,200円)
2100mm	品番				QMW2100WAS(1/3)E(R/L)2
	希望小売価格				112,640円(税抜102,400円)

※A/B……「A」:バー取っ手 / 「B」:ライン取っ手
※P/Q……W310シンク 「P」:水栓穴有 / 「Q」:水栓穴無し
※S/T……W530シンク 「S」:水栓穴有 / 「T」:水栓穴無し

ビルトインコンロ 開き扉タイプ用フロアキャビネット 【ステンレスワークトップ付】<1200・1350・1500用>

サイズ:幅×奥行×高さ(mm)

品番中の□□□の中には、扉柄を表すコードが入ります。P.6をご覧ください。

〈1200〉	シンク・コンロー体(1ログリルレス)	シンク・コンロー体(2ロ斜めグリルレス)	シンク・コンロー体(2ロ縦グリルレス)	シンク・コンロー体(2ロ縦グリルレス[530シンク])
姿図	R仕様	R仕様	R仕様	R仕様
品番	QMW□□□(A/B)120Z(P/Q)A(R/L)3	QMW□□□(A/B)120Z(P/Q)D(R/L)3	QMW□□□(A/B)120Z(P/Q)B(R/L)3	QMW□□□(A/B)120Z(S/T)B(R/L)3
サイズ	1200×600×850	1200×600×850	1200×600×850	1200×600×850
希望小売価格 バー取っ手 扉グレード 10	100,760円(税抜 91,600円)	100,760円(税抜 91,600円)	126,720円(税抜115,200円)	130,350円(税抜118,500円)
希望小売価格 バー取っ手 扉グレード 20	111,320円(税抜101,200円)	111,320円(税抜101,200円)	137,170円(税抜124,700円)	140,800円(税抜128,000円)
ライン取っ手に変更	+3,190円(税抜+2,900円)			
仕様	排水器具セット・包丁差し・施工部品・取付設置説明書同梱			

〈1350〉	シンク・コンロー体(1ログリルレス)	シンク・コンロー体(2ロ斜めグリルレス)	シンク・コンロー体(2ロ斜めグリル付)	シンク・コンロー体(2ロ縦グリルレス)
姿図	R仕様	R仕様	R仕様	R仕様
品番	QMW□□□(A/B)135Z(S/T)A(R/L)3	QMW□□□(A/B)135Z(S/T)D(R/L)3	QMW□□□(A/B)135Z(S/T)C(R/L)3	QMW□□□(A/B)135Z(S/T)B(R/L)3
サイズ	1350×600×850	1350×600×850	1350×600×850	1350×600×850
希望小売価格 バー取っ手 扉グレード 10	122,650円(税抜111,500円)	122,650円(税抜111,500円)	122,650円(税抜111,500円)	148,610円(税抜135,100円)
希望小売価格 バー取っ手 扉グレード 20	132,440円(税抜120,400円)	132,440円(税抜120,400円)	132,440円(税抜120,400円)	158,400円(税抜144,000円)
ライン取っ手に変更	+3,960円(税抜+3,600円)			
仕様	排水器具セット・包丁差し・施工部品・取付設置説明書同梱			

〈1500〉	シンク・コンロー体(1ログリルレス)	シンク・コンロー体(2ロ斜めグリルレス)	シンク・コンロー体(2ロ斜めグリル付)	シンク・コンロー体(2ロ縦グリルレス)
姿図	R仕様	R仕様	R仕様	R仕様
品番	QMW□□□(A/B)150Z(S/T)A(R/L)3	QMW□□□(A/B)150Z(S/T)D(R/L)3	QMW□□□(A/B)150Z(S/T)C(R/L)3	QMW□□□(A/B)150Z(S/T)B(R/L)3
サイズ	1500×600×850	1500×600×850	1500×600×850	1500×600×850
希望小売価格 バー取っ手 扉グレード 10	123,090円(税抜111,900円)	123,090円(税抜111,900円)	123,090円(税抜111,900円)	148,940円(税抜135,400円)
希望小売価格 バー取っ手 扉グレード 20	135,410円(税抜123,100円)	135,410円(税抜123,100円)	135,410円(税抜123,100円)	161,260円(税抜146,600円)
ライン取っ手に変更	+3,960円(税抜+3,600円)			
仕様	排水器具セット・包丁差し・施工部品・取付設置説明書同梱			

※コンロ横引出し付きのフロアキャビネット選定時に、加熱機器側がオープンになる場合、「コンロ側サイドオープン用化粧板」を選択してください。

ビルトインコンロ 開き扉タイプ用フロアキャビネット 【人工大理石ワークトップ用】<1200・1350・1500用>

サイズ:幅×奥行×高さ(mm)

品番中の□□□の中には、扉柄を表すコードが入ります。P.6をご覧ください。

〈1200〉	シンク・コンロー体(1ロ・2ロ斜め・2ロ縦グリルレス用)	シンク・コンロー体(2ロ縦グリルレス用[530シンク]用)
姿図	R仕様	R仕様
品番	QMW□□□(A/B)120JPA(R/L)3	QMW□□□(A/B)120JSA(R/L)3
サイズ	1200×585×830	1200×585×830
希望小売価格 バー取っ手 扉グレード 10	47,080円(税抜42,800円)	47,080円(税抜42,800円)
希望小売価格 バー取っ手 扉グレード 20	57,640円(税抜52,400円)	57,640円(税抜52,400円)
ライン取っ手に変更	+3,190円(税抜+2,900円)	
仕様	包丁差し・施工部品・取付設置説明書同梱	

〈1350〉	シンク・コンロー体(1ロ・2ロ斜め・2ロ縦グリルレス用)	シンク・コンロー体(2ロ斜めグリル付)
姿図	R仕様	R仕様
品番	QMW□□□(A/B)135JSA(R/L)3	QMW□□□(A/B)135JSC(R/L)3
サイズ	1350×585×830	1350×585×830
希望小売価格 バー取っ手 扉グレード 10	68,860円(税抜62,600円)	68,860円(税抜62,600円)
希望小売価格 バー取っ手 扉グレード 20	78,540円(税抜71,400円)	78,540円(税抜71,400円)
ライン取っ手に変更	+3,960円(税抜+3,600円)	
仕様	包丁差し・施工部品・取付設置説明書同梱	

〈1500〉	シンク・コンロー体(1ロ・2ロ斜め・2ロ縦グリルレス用)	シンク・コンロー体(2ロ斜めグリル付)
姿図	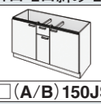 R仕様	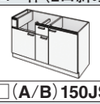 R仕様
品番	QMW□□□(A/B)150JSA(R/L)3	QMW□□□(A/B)150JSC(R/L)3
サイズ	1500×585×830	1500×585×830
希望小売価格 バー取っ手 扉グレード 10	68,970円(税抜62,700円)	68,970円(税抜62,700円)
希望小売価格 バー取っ手 扉グレード 20	81,180円(税抜73,800円)	81,180円(税抜73,800円)
ライン取っ手に変更	+3,960円(税抜+3,600円)	
仕様	包丁差し・施工部品・取付設置説明書同梱	

※ワークトップは含まれておりませんのでワークトップと組み合わせてご利用ください。※コンロ横引出し付きのフロアキャビネット選定時に、加熱機器側がオープンになる場合、「コンロ側サイドオープン用化粧板」を選択してください。

掲載価格は希望小売価格です。取付設置費は含まれておりません。

※A/B：取っ手（「A」：バー取っ手 / 「B」：ライン取っ手）

ビルトインコンロ 開き扉タイプ用フロアキャビネット 【ステンレスワークトップ用】<間口1650用>

サイズ：幅×奥行×高さ（mm）

品番中の□□□の中には、扉柄を表すコードが入ります。P.6をご覧ください。

	コンロキャビネット 開き（グリルレス用）	コンロキャビネット 開き（グリル付用）	コンロキャビネット 開き（グリル付用）
姿図	R仕様	R仕様	3口用 R仕様
品番	QMW□□□（A/B）090GFP（R/L）3	QMW□□□（A/B）090GZP（R/L）3	QMW□□□（A/B）105GZP（R/L）3
サイズ	900×585×850	900×585×850	1050×585×850
希望小売価格 取っ手 バー 扉グレード 10	39,270円（税抜35,700円）	39,820円（税抜36,200円）	47,630円（税抜43,300円）
希望小売価格 取っ手 バー 扉グレード 20	48,290円（税抜43,900円）	48,950円（税抜44,500円）	59,290円（税抜53,900円）
ライン取っ手に変更	+3,190円（税抜+2,900円）	+3,190円（税抜+2,900円）	+3,190円（税抜+2,900円）
仕 様	施工部品同梱	施工部品同梱	施工部品同梱

	シンクキャビネット 開き	シンクキャビネット 開き
姿図	R仕様	3口用 R仕様
品番	QMW□□□（A/B）075FFP（R/L）3	QMW□□□（A/B）060FFP（R/L）3
サイズ	750×585×850	600×585×850
希望小売価格 取っ手 バー 扉グレード 10	30,470円（税抜27,700円）	22,330円（税抜20,300円）
希望小売価格 取っ手 バー 扉グレード 20	35,200円（税抜32,000円）	24,090円（税抜21,900円）
ライン取っ手に変更	+1,650円（税抜+1,500円）	+1,650円（税抜+1,500円）
仕 様	包丁差し・施工部品・取付設置説明書同梱	

※ワークトップは含まれておりませんのでワークトップと組み合わせてご利用ください。※コンロ横引出し付きのフロアキャビネット選定時に、加熱機器側がオープンになる場合、「コンロ側サイドオープン用化粧板」を選択してください。

ビルトインコンロ 開き扉タイプ用フロアキャビネット 【ステンレスワークトップ用】<間口1800用>

サイズ：幅×奥行×高さ（mm）

品番中の□□□の中には、扉柄を表すコードが入ります。P.6をご覧ください。

	コンロキャビネット 開き（グリルレス用）	コンロキャビネット 開き（グリル付用）	コンロキャビネット 開き（グリル付用）
姿図	R仕様	R仕様	3口用 R仕様
品番	QMW□□□（A/B）090GFP（R/L）3	QMW□□□（A/B）090GZP（R/L）3	QMW□□□（A/B）105GZP（R/L）3
サイズ	900×585×850	900×585×850	1050×585×850
希望小売価格 取っ手 バー 扉グレード 10	39,270円（税抜35,700円）	39,820円（税抜36,200円）	47,630円（税抜43,300円）
希望小売価格 取っ手 バー 扉グレード 20	48,290円（税抜43,900円）	48,950円（税抜44,500円）	59,290円（税抜53,900円）
ライン取っ手に変更	+3,190円（税抜+2,900円）	+3,190円（税抜+2,900円）	+3,190円（税抜+2,900円）
仕 様	施工部品同梱	施工部品同梱	施工部品同梱

	シンクキャビネット 開き	シンクキャビネット 開き
姿図	R仕様	3口用 R仕様
品番	QMW□□□（A/B）090FFP（R/L）3	QMW□□□（A/B）075FFP（R/L）3
サイズ	900×585×850	750×585×850
希望小売価格 取っ手 バー 扉グレード 10	35,310円（税抜32,100円）	30,470円（税抜27,700円）
希望小売価格 取っ手 バー 扉グレード 20	43,340円（税抜39,400円）	35,200円（税抜32,000円）
ライン取っ手に変更	+2,420円（税抜+2,200円）	+1,650円（税抜+1,500円）
仕 様	包丁差し・施工部品・取付設置説明書同梱	

※ワークトップは含まれておりませんのでワークトップと組み合わせてご利用ください。※コンロ横引出し付きのフロアキャビネット選定時に、加熱機器側がオープンになる場合、「コンロ側サイドオープン用化粧板」を選択してください。

※A/B：取っ手（「A」：バー取っ手 / 「B」：ライン取っ手）

ビルトインコンロ 開き扉タイプ用フロアキャビネット 【人工大理石ワークトップ用】<間口1650用>

サイズ：幅×奥行×高さ（mm）

品番中の□□□の中には、扉柄を表すコードが入ります。P.6をご覧ください。

	コンロキャビネット 開き（グリルレス用）	コンロキャビネット 開き（グリル付用）	コンロキャビネット 開き（グリル付用）
姿図	R仕様	R仕様	3口用 R仕様
品番	QMW□□□（A/B）090JFP（R/L）3	QMW□□□（A/B）090JZP（R/L）3	QMW□□□（A/B）105JZP（R/L）3
サイズ	900×585×830	900×585×830	1050×585×830
希望小売価格 取っ手 バー 扉グレード 10	39,270円（税抜35,700円）	39,820円（税抜36,200円）	47,630円（税抜43,300円）
希望小売価格 取っ手 バー 扉グレード 20	48,290円（税抜43,900円）	48,950円（税抜44,500円）	59,290円（税抜53,900円）
ライン取っ手に変更	+3,190円（税抜+2,900円）	+3,190円（税抜+2,900円）	+3,190円（税抜+2,900円）
仕 様	施工部品同梱	施工部品同梱	施工部品同梱

	シンクキャビネット 開き	シンクキャビネット 開き
姿図	R仕様	3口用 R仕様
品番	QMW□□□（A/B）075EFP（R/L）3	QMW□□□（A/B）060EFP（R/L）3
サイズ	750×585×830	600×585×830
希望小売価格 取っ手 バー 扉グレード 10	30,470円（税抜27,700円）	22,330円（税抜20,300円）
希望小売価格 取っ手 バー 扉グレード 20	35,200円（税抜32,000円）	24,090円（税抜21,900円）
ライン取っ手に変更	+1,650円（税抜+1,500円）	+1,650円（税抜+1,500円）
仕 様	包丁差し・施工部品・取付設置説明書同梱	

※ワークトップは含まれておりませんのでワークトップと組み合わせてご利用ください。※コンロ横引出し付きのフロアキャビネット選定時に、加熱機器側がオープンになる場合、「コンロ側サイドオープン用化粧板」を選択してください。

ビルトインコンロ 開き扉タイプ用フロアキャビネット 【人工大理石ワークトップ用】<間口1800用>

サイズ：幅×奥行×高さ（mm）

品番中の□□□の中には、扉柄を表すコードが入ります。P.6をご覧ください。

	コンロキャビネット 開き（グリルレス用）	コンロキャビネット 開き（グリル付用）	コンロキャビネット 開き（グリル付用）
姿図	R仕様	R仕様	3口用 R仕様
品番	QMW□□□（A/B）090JFP（R/L）3	QMW□□□（A/B）090JZP（R/L）3	QMW□□□（A/B）105JZP（R/L）3
サイズ	900×585×830	900×585×830	1050×585×830
希望小売価格 取っ手 バー 扉グレード 10	39,270円（税抜35,700円）	39,820円（税抜36,200円）	47,630円（税抜43,300円）
希望小売価格 取っ手 バー 扉グレード 20	48,290円（税抜43,900円）	48,950円（税抜44,500円）	59,290円（税抜53,900円）
ライン取っ手に変更	+3,190円（税抜+2,900円）	+3,190円（税抜+2,900円）	+3,190円（税抜+2,900円）
仕 様	施工部品同梱	施工部品同梱	施工部品同梱

	シンクキャビネット 開き	シンクキャビネット 開き
姿図	R仕様	3口用 R仕様
品番	QMW□□□（A/B）090EFP（R/L）3	QMW□□□（A/B）075EFP（R/L）3
サイズ	900×585×830	750×585×830
希望小売価格 取っ手 バー 扉グレード 10	35,310円（税抜32,100円）	30,470円（税抜27,700円）
希望小売価格 取っ手 バー 扉グレード 20	43,340円（税抜39,400円）	35,200円（税抜32,000円）
ライン取っ手に変更	+2,420円（税抜+2,200円）	+1,650円（税抜+1,500円）
仕 様	包丁差し・施工部品・取付設置説明書同梱	

※ワークトップは含まれておりませんのでワークトップと組み合わせてご利用ください。※コンロ横引出し付きのフロアキャビネット選定時に、加熱機器側がオープンになる場合、「コンロ側サイドオープン用化粧板」を選択してください。

※A/B：取っ手（「A」：バー取っ手 / 「B」：ライン取っ手）

ビルトインコンロ 開き扉タイプ用フロアキャビネット【ステンレスワークトップ用】<間口1950用>

サイズ：幅×奥行×高さ（mm）

品番中の□□□の中には、扉柄を表すコードが入ります。P.6をご覧ください。

			コンロキャビネット 開き（グリル付用）
姿図			3口用 R仕様
品番			QMW□□□（A/B）105GZP（R/L）3
サイズ			1050×585×850
希望小売価格	取っ手 バー 扉グレード	10	47,630円（税抜43,300円）
		20	59,290円（税抜53,900円）
ライン取っ手に変更			+3,190円（税抜+2,900円）
仕様			施工部品同梱

			シンクキャビネット 開き
姿図			3口用 R仕様
品番			QMW□□□（A/B）090FFP（R/L）3
サイズ			900×585×850
希望小売価格	取っ手 バー 扉グレード	10	35,310円（税抜32,100円）
		20	43,340円（税抜39,400円）
ライン取っ手に変更			+2,420円（税抜+2,200円）
仕様			包丁差し・施工部品・取付設置説明書同梱

※ワークトップは含まれておりませんのでワークトップと組み合わせてご利用ください。※コンロ横引出し付きのフロアキャビネット選定時に、加熱機器側がオープンになる場合、「コンロ側サイドオープン用化粧板」を選択してください。

ビルトインコンロ 開き扉タイプ用フロアキャビネット【ステンレスワークトップ用】<間口2100用>

サイズ：幅×奥行×高さ（mm）

品番中の□□□の中には、扉柄を表すコードが入ります。P.6をご覧ください。

			コンロキャビネット 開き（グリル付用）
姿図			3口用 R仕様
品番			QMW□□□（A/B）105GZP（R/L）3
サイズ			1050×585×850
希望小売価格	取っ手 バー 扉グレード	10	47,630円（税抜43,300円）
		20	59,290円（税抜53,900円）
ライン取っ手に変更			+3,190円（税抜+2,900円）
仕様			施工部品同梱

			シンクキャビネット 開き
姿図			3口用 R仕様
品番			QMW□□□（A/B）105FFP（R/L）3
サイズ			1050×585×850
希望小売価格	取っ手 バー 扉グレード	10	37,620円（税抜34,200円）
		20	46,200円（税抜42,000円）
ライン取っ手に変更			+3,190円（税抜+2,900円）
仕様			包丁差し・施工部品・取付設置説明書同梱

※ワークトップは含まれておりませんのでワークトップと組み合わせてご利用ください。※コンロ横引出し付きのフロアキャビネット選定時に、加熱機器側がオープンになる場合、「コンロ側サイドオープン用化粧板」を選択してください。

※A/B：取っ手（「A」：バー取っ手 / 「B」：ライン取っ手）

ビルトインコンロ 開き扉タイプ用フロアキャビネット【人工大理石ワークトップ用】<間口1950用>

サイズ：幅×奥行×高さ（mm）

品番中の□□□の中には、扉柄を表すコードが入ります。P.6をご覧ください。

			コンロキャビネット 開き（グリル付用）
姿図			3口用 R仕様
品番			QMW□□□（A/B）105JZP（R/L）3
サイズ			1050×585×830
希望小売価格	取っ手 バー 扉グレード	10	47,630円（税抜43,300円）
		20	59,290円（税抜53,900円）
ライン取っ手に変更			+3,190円（税抜+2,900円）
仕様			施工部品同梱

			シンクキャビネット 開き
姿図			3口用 R仕様
品番			QMW□□□（A/B）090EFP（R/L）3
サイズ			900×585×830
希望小売価格	取っ手 バー 扉グレード	10	35,310円（税抜32,100円）
		20	43,340円（税抜39,400円）
ライン取っ手に変更			+2,420円（税抜+2,200円）
仕様			包丁差し・施工部品・取付設置説明書同梱

※ワークトップは含まれておりませんのでワークトップと組み合わせてご利用ください。※コンロ横引出し付きのフロアキャビネット選定時に、加熱機器側がオープンになる場合、「コンロ側サイドオープン用化粧板」を選択してください。

ビルトインコンロ 開き扉タイプ用フロアキャビネット【人工大理石ワークトップ用】<間口2100用>

サイズ：幅×奥行×高さ（mm）

品番中の□□□の中には、扉柄を表すコードが入ります。P.6をご覧ください。

			コンロキャビネット 開き（グリル付用）
姿図			3口用 R仕様
品番			QMW□□□（A/B）105JZP（R/L）3
サイズ			1050×585×830
希望小売価格	取っ手 バー 扉グレード	10	47,630円（税抜43,300円）
		20	59,290円（税抜53,900円）
ライン取っ手に変更			+3,190円（税抜+2,900円）
仕様			施工部品同梱

			シンクキャビネット 開き
姿図			3口用 R仕様
品番			QMW□□□（A/B）105EFP（R/L）3
サイズ			1050×585×830
希望小売価格	取っ手 バー 扉グレード	10	37,620円（税抜34,200円）
		20	46,200円（税抜42,000円）
ライン取っ手に変更			+3,190円（税抜+2,900円）
仕様			包丁差し・施工部品・取付設置説明書同梱

※ワークトップは含まれておりませんのでワークトップと組み合わせてご利用ください。※コンロ横引出し付きのフロアキャビネット選定時に、加熱機器側がオープンになる場合、「コンロ側サイドオープン用化粧板」を選択してください。

※A/B：取っ手（「A」：バー取っ手 / 「B」：ライン取っ手）

ビルトインコンロ スライドタイプ

※ワークトップ別 【ステンレスワークトップ用】<間口1500・1650・1800・1950・2100>

サイズ：幅×奥行×高さ（mm）

スライドタイプのコンロキャビネット（グリルレス用）の場合、QMW□□□045PMGA2「W450 グリルレスコンロ用化粧幕板（グレード10用 3,960円（税抜3,600円）、グレード20用 4,400円（税抜4,000円））」が必要になります。

品番中の□□□の中には、扉柄を表すコードが入ります。P.6をご覧ください。

〈1500〉	コンロキャビネット スライド（グリルレス用／グリル付用）	シンクキャビネット スライド
姿図	R仕様	R仕様
品番	QMW□□□（A/B）090G1P（R/L）3	QMW□□□（A/B）060F1P（R/L）3
サイズ	900×585×850	600×585×850
希望小売価格 バー取っ手 扉グレード 10	72,160円（税抜65,600円）	54,670円（税抜49,700円）
希望小売価格 バー取っ手 扉グレード 20	81,290円（税抜73,900円）	56,430円（税抜51,300円）
ライン取っ手に変更	+3,190円（税抜+2,900円）	+1,650円（税抜+1,500円）
仕様	施工部品同梱	包丁差し・施工部品・取付設置説明書同梱

〈1650〉	コンロキャビネット スライド（グリルレス用／グリル付用）		シンクキャビネット スライド	
姿図	R仕様	3口用 R仕様	R仕様	3口用 R仕様
品番	QMW□□□（A/B）090G1P（R/L）3	QMW□□□（A/B）105G1P（R/L）3	QMW□□□（A/B）075F1P（R/L）3	QMW□□□（A/B）060F1P（R/L）3
サイズ	900×585×850	1050×585×850	750×585×850	600×585×850
希望小売価格 バー取っ手 扉グレード 10	72,160円（税抜65,600円）	79,970円（税抜72,700円）	62,810円（税抜57,100円）	54,670円（税抜49,700円）
希望小売価格 バー取っ手 扉グレード 20	81,290円（税抜73,900円）	91,630円（税抜83,300円）	67,650円（税抜61,500円）	56,430円（税抜51,300円）
ライン取っ手に変更	+3,190円（税抜+2,900円）	+3,190円（税抜+2,900円）	+1,650円（税抜+1,500円）	+1,650円（税抜+1,500円）
仕様	施工部品同梱	施工部品同梱	包丁差し・施工部品・取付設置説明書同梱	包丁差し・施工部品・取付設置説明書同梱

〈1800〉	コンロキャビネット スライド（グリルレス用／グリル付用）		シンクキャビネット スライド	
姿図	R仕様	3口用 R仕様	R仕様	3口用 R仕様
品番	QMW□□□（A/B）090G1P（R/L）3	QMW□□□（A/B）105G1P（R/L）3	QMW□□□（A/B）090F1P（R/L）3	QMW□□□（A/B）075F1P（R/L）3
サイズ	900×585×850	1050×585×850	900×585×850	750×585×850
希望小売価格 バー取っ手 扉グレード 10	72,160円（税抜65,600円）	79,970円（税抜72,700円）	67,760円（税抜61,600円）	62,810円（税抜57,100円）
希望小売価格 バー取っ手 扉グレード 20	81,290円（税抜73,900円）	91,630円（税抜83,300円）	75,790円（税抜68,900円）	67,650円（税抜61,500円）
ライン取っ手に変更	+3,190円（税抜+2,900円）	+3,190円（税抜+2,900円）	+2,420円（税抜+2,200円）	+1,650円（税抜+1,500円）
仕様	施工部品同梱	施工部品同梱	包丁差し・施工部品・取付設置説明書同梱	包丁差し・施工部品・取付設置説明書同梱

〈1950〉	コンロキャビネット スライド（グリル付用）	シンクキャビネット スライド
姿図	3口用 R仕様	3口用 R仕様
品番	QMW□□□（A/B）105G1P（R/L）3	QMW□□□（A/B）090F1P（R/L）3
サイズ	1050×585×850	900×585×850
希望小売価格 バー取っ手 扉グレード 10	79,970円（税抜72,700円）	67,760円（税抜61,600円）
希望小売価格 バー取っ手 扉グレード 20	91,630円（税抜83,300円）	75,790円（税抜68,900円）
ライン取っ手に変更	+3,190円（税抜+2,900円）	+2,420円（税抜+2,200円）
仕様	施工部品同梱	包丁差し・施工部品・取付設置説明書同梱

〈2100〉	コンロキャビネット スライド（グリル付用）	シンクキャビネット スライド
姿図	3口用 R仕様	3口用 R仕様
品番	QMW□□□（A/B）105G1P（R/L）3	QMW□□□（A/B）105F1P（R/L）3
サイズ	1050×585×850	1050×585×850
希望小売価格 バー取っ手 扉グレード 10	79,970円（税抜72,700円）	69,960円（税抜63,600円）
希望小売価格 バー取っ手 扉グレード 20	91,630円（税抜83,300円）	78,540円（税抜71,400円）
ライン取っ手に変更	+3,190円（税抜+2,900円）	+3,190円（税抜+2,900円）
仕様	施工部品同梱	包丁差し・施工部品・取付設置説明書同梱

姿図	W450 グリルレスコンロ用 化粧幕板		
	品番		QMW□□□045PMGA2
	サイズ		450×15×175
	扉グレード	10	3,960円（税抜3,600円）
		20	4,400円（税抜4,000円）
	仕様		扉柄と同柄　施工部品同梱

※ワークトップは含まれておりませんのでワークトップと組み合わせてご利用ください。※コンロ横引出し付きのフロアキャビネット選定時に、加熱機器側がオープンになる場合、「コンロ側サイドオープン用化粧板」を選択してください。

※A/B：取っ手（「A」：バー取っ手 / 「B」：ライン取っ手）

ビルトインコンロ スライドタイプ

※ワークトップ別 【人工大理石ワークトップ用】<間口1500・1650・1800・1950・2100>

サイズ：幅×奥行×高さ（mm）

スライドタイプのコンロキャビネット（グリルレス用）の場合、QMW□□□045PMGA2「W450 グリルレスコンロ用化粧幕板（グレード10用 3,960円（税抜3,600円）、グレード20用 4,400円（税抜4,000円））」が必要になります。

品番中の□□□の中には、扉柄を表すコードが入ります。P.6をご覧ください。

〈1500〉	コンロキャビネット スライド（グリルレス用／グリル付用）	シンクキャビネット スライド
姿図	R仕様	R仕様
品番	QMW□□□（A/B）090J1P（R/L）3	QMW□□□（A/B）060E1P（R/L）3
サイズ	900×585×830	600×585×830
希望小売価格 バー取っ手 扉グレード 10	72,160円（税抜65,600円）	54,670円（税抜49,700円）
希望小売価格 バー取っ手 扉グレード 20	81,290円（税抜73,900円）	56,430円（税抜51,300円）
ライン取っ手に変更	+3,190円（税抜+2,900円）	+1,650円（税抜+1,500円）
仕様	施工部品同梱	包丁差し・施工部品・取付設置説明書同梱

〈1650〉	コンロキャビネット スライド（グリルレス用／グリル付用）		シンクキャビネット スライド	
姿図	R仕様	3口用 R仕様	R仕様	3口用 R仕様
品番	QMW□□□（A/B）090J1P（R/L）3	QMW□□□（A/B）105J1P（R/L）3	QMW□□□（A/B）075E1P（R/L）3	QMW□□□（A/B）060E1P（R/L）3
サイズ	900×585×830	1050×585×830	750×585×830	600×585×830
希望小売価格 バー取っ手 扉グレード 10	72,160円（税抜65,600円）	79,970円（税抜72,700円）	62,810円（税抜57,100円）	54,670円（税抜49,700円）
希望小売価格 バー取っ手 扉グレード 20	81,290円（税抜73,900円）	91,630円（税抜83,300円）	67,650円（税抜61,500円）	56,430円（税抜51,300円）
ライン取っ手に変更	+3,190円（税抜+2,900円）	+3,190円（税抜+2,900円）	+1,650円（税抜+1,500円）	+1,650円（税抜+1,500円）
仕様	施工部品同梱	施工部品同梱	包丁差し・施工部品・取付設置説明書同梱	包丁差し・施工部品・取付設置説明書同梱

〈1800〉	コンロキャビネット スライド（グリルレス用／グリル付用）		シンクキャビネット スライド	
姿図	R仕様	3口用 R仕様	R仕様	3口用 R仕様
品番	QMW□□□（A/B）090J1P（R/L）3	QMW□□□（A/B）105J1P（R/L）3	QMW□□□（A/B）090E1P（R/L）3	QMW□□□（A/B）075E1P（R/L）3
サイズ	900×585×830	1050×585×830	900×585×830	750×585×830
希望小売価格 バー取っ手 扉グレード 10	72,160円（税抜65,600円）	79,970円（税抜72,700円）	67,760円（税抜61,600円）	62,810円（税抜57,100円）
希望小売価格 バー取っ手 扉グレード 20	81,290円（税抜73,900円）	91,630円（税抜83,300円）	75,790円（税抜68,900円）	67,650円（税抜61,500円）
ライン取っ手に変更	+3,190円（税抜+2,900円）	+3,190円（税抜+2,900円）	+2,420円（税抜+2,200円）	+1,650円（税抜+1,500円）
仕様	施工部品同梱	施工部品同梱	包丁差し・施工部品・取付設置説明書同梱	包丁差し・施工部品・取付設置説明書同梱

〈1950〉	コンロキャビネット スライド（グリル付用）	シンクキャビネット スライド
姿図	3口用 R仕様	3口用 R仕様
品番	QMW□□□（A/B）105J1P（R/L）3	QMW□□□（A/B）090E1P（R/L）3
サイズ	1050×585×830	900×585×830
希望小売価格 バー取っ手 扉グレード 10	79,970円（税抜72,700円）	67,760円（税抜61,600円）
希望小売価格 バー取っ手 扉グレード 20	91,630円（税抜83,300円）	75,790円（税抜68,900円）
ライン取っ手に変更	+3,190円（税抜+2,900円）	+2,420円（税抜+2,200円）
仕様	施工部品同梱	包丁差し・施工部品・取付設置説明書同梱

〈2100〉	コンロキャビネット スライド（グリル付用）	シンクキャビネット スライド
姿図	3口用 R仕様	3口用 R仕様
品番	QMW□□□（A/B）105J1P（R/L）3	QMW□□□（A/B）105E1P（R/L）3
サイズ	1050×585×830	1050×585×830
希望小売価格 バー取っ手 扉グレード 10	79,970円（税抜72,700円）	69,960円（税抜63,600円）
希望小売価格 バー取っ手 扉グレード 20	91,630円（税抜83,300円）	78,540円（税抜71,400円）
ライン取っ手に変更	+3,190円（税抜+2,900円）	+3,190円（税抜+2,900円）
仕様	施工部品同梱	包丁差し・施工部品・取付設置説明書同梱

姿図	W450 グリルレスコンロ用 化粧幕板		
	品番		QMW□□□045PMGA2
	サイズ		450×15×175
	扉グレード	10	3,960円（税抜3,600円）
		20	4,400円（税抜4,000円）
	仕様		扉柄と同柄　施工部品同梱

※ワークトップは含まれておりませんのでワークトップと組み合わせてご利用ください。※コンロ横引出し付きのフロアキャビネット選定時に、加熱機器側がオープンになる場合、「コンロ側サイドオープン用化粧板」を選択してください。

掲載価格は希望小売価格です。取付設置費は含まれておりません。

部材価格表　F☆☆☆☆

※A/B……「A」:バー取っ手 / 「B」:ライン取っ手
※S/T……「S」:水栓穴有 / 「T」:水栓穴無し)

コンロ開口無し開き扉タイプ用フロアキャビネット 【ステンレスワークトップ付】<1200・1500>

サイズ:幅×奥行×高さ(mm)

品番中の□□□の中には、扉柄を表すコードが入ります。P.6をご覧ください。

姿図			シンクキャビネット	
			コンロ穴無　W530 シンク L仕様	コンロ穴無　W530 シンク L仕様 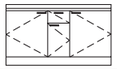
品番			QMW□□□(A/B)120Z(S/T)Z(R/L)3	QMW□□□(A/B)150Z(S/T)Z(R/L)3
サイズ			1200×600×850	1500×600×850
希望小売価格	バー取っ手 扉グレード	10	130,350円(税抜118,500円)	148,940円(税抜135,400円)
		20	140,800円(税抜128,000円)	161,260円(税抜146,600円)
ライン取っ手に変更		10	+3,190円(税抜+2,900円)	+3,960円(税抜+3,600円)
		20		
仕様			排水器具セット・包丁差し・施工部品・取付設置説明書同梱	

※フリーコンロ用のコンロ下キャビネットとの組合せなどはご対応しておりません。当該キャビネット単独でのご設置をお願いいたします。

コンロ開口なし開き扉タイプフロアキャビネット　登場

【ステンレスワークトップ付】(1200・1500)

両側面ともに化粧されていますので、
シンク側と反対側、いずれの側面がオープンの場合でも、
サイド化粧板(幅15mm)無しの単独設置が可能です。

※フリーコンロ用のコンロ下キャビネットとの組合せなどはご対応しておりません。
　当該キャビネット単独でのご設置をお願いいたします。

※画像はR勝手の場合のイメージです。水栓、キッチンボードはキャビネット価格には含まれません。

フリーコンロ 開き扉タイプ用キャビネット(ステンレスワークトップ付)<1500・1650・1800・1950・2100用>

サイズ:幅×奥行×高さ(mm)

品番中の□□□の中には、扉柄を表すコードが入ります。P.6をご覧ください。

姿図			コンロ下キャビネット	コンロ下キャビネット	シンクキャビネット	シンクキャビネット	シンクキャビネット
			L仕様	L・R無	コンロ穴無 不燃認定番号 NM-2773 左側不燃 R仕様	コンロ穴無 不燃認定番号 NM-2773 左側不燃 R仕様	コンロ穴無 不燃認定番号 NM-2773 左側不燃 R仕様
品番			QMW□□□(A/B)060ZAN(R/L)3	QMW□□□(A/B)075ZANT3	QMW□□□(A/B)090Z(S/T)N(R/L)3	QMW□□□(A/B)105Z(S/T)N(R/L)3	QMW□□□(A/B)120Z(S/T)N(R/L)3
サイズ			600×595×670	750×595×670	900×600×850	1050×600×850	1200×600×850
希望小売価格	バー取っ手 扉グレード	10	70,840円(税抜64,400円)	72,820円(税抜66,200円)	89,980円(税抜81,800円)	99,000円(税抜90,000円)	103,510円(税抜 94,100円)
		20	74,140円(税抜67,400円)	77,550円(税抜70,500円)	95,810円(税抜87,100円)	108,020円(税抜98,200円)	113,960円(税抜103,600円)
ライン取っ手に変更		10	+2,420円(税抜+2,200円)		+2,420円(税抜+2,200円)	+3,190円(税抜+2,900円)	+3,190円(税抜+2,900円)
		20					
仕様			バックガード同梱		排水器具セット・包丁差し・施工部品・取付設置説明書同梱		

姿図			シンクキャビネット	
			コンロ穴無 不燃認定番号 NM-2773 左側不燃 R仕様	コンロ穴無 不燃認定番号 NM-2773 左側不燃 R仕様
品番			QMW□□□(A/B)135Z(S/T)N(R/L)3	QMW□□□(A/B)150Z(S/T)N(R/L)3
サイズ			1350×600×850	1500×600×850
希望小売価格	バー取っ手 扉グレード	10	109,450円(税抜 99,500円)	111,320円(税抜101,200円)
		20	122,100円(税抜111,000円)	125,510円(税抜114,100円)
ライン取っ手に変更		10	+3,960円(税抜+3,600円)	+4,730円(税抜+4,300円)
		20		
仕様			排水器具セット・包丁差し・施工部品・取付設置説明書同梱	

〈フリーコンロタイプ〉選定上のご注意

- ●キッチンの構造上、ご使用される「据置きコンロ」の高さは180mm以上のものをお選びください。(当社では「据置きコンロの販売は致しておりません。)
- ●コンロ下幅600mmの場合、事前準備としてコンロ下キャビネットの横壁は消防法で定める防火上の措置を施す必要がありますのでご注意ください。
- ●コンロ下幅600mmの場合、横壁が炎や長時間高温にさらされると、表面に変色やコゲが発生することがありますので、**QMW045STBBC2** コンロ台横 防熱板(**9,130**円(税抜8,300円))をご設置ください。
- ●コンロ下幅750mmを設置する場合で、壁面が不燃材以外のときは、調理機器を壁から150mm離して設置してください。
- ●フリーコンロタイプのシンクキャビネットはコンロ下キャビネットとの組合せ設置を前提としており、コンロ下キャビネット側との組合せ部分の側面は化粧されておりません。

ご注意事項

フリーコンロタイプの『コンロ下キャビネット』の扉高さは、隣接する『シンクキャビネット』の扉高さとは10㎜異なる為、各キャビネットのバー取っ手およびライン取っ手の高さが異なります。"ガステーブル天面合せ"を優先して設計している為ですので、ご了承ください。

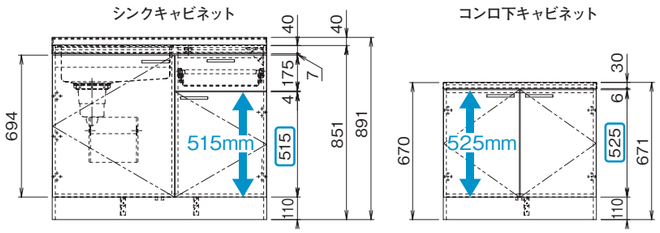

隣接するキャビネットの扉高さが10mm異なる為、各キャビネットの、バー取っ手/ライン取っ手の高さが異なります。(※図面はバー取っ手の場合。ライン取っ手も共通)

背梁対応吊戸棚 H600

キッチンの間口方向に梁がある場合に梁欠き対応することができます。

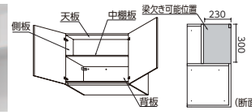

梁欠き最大寸法:H300×D230
※ 中棚板は可動しません。
※ 側板を梁に合わせて現場カットして納めます。

※ 梁欠可能位置の側板はカットしやすいよう天板と背板がない状態となっております。この為、梱包時の補強用に、梱包補強用桟を側板部分に使用しており、桟を固定しているピンタッカー跡が側板上部に残ります。(通常、梁欠きの為にカットされる事を前提とした部位となります)

吊戸棚(側板・底板不燃)

サイズ:幅×奥行×高さ(mm)

品番中の□□□の中には、扉柄を表すコードが入ります。P.6をご覧ください。

姿図			開き			
			側板・底板不燃仕様 不燃認定番号 NM-4600(側板) NM-2174(底板) 左側不燃 R仕様	側板・底板不燃仕様 不燃認定番号 NM-4600(側板) NM-2174(底板) 左側不燃 R仕様	側板・底板不燃仕様 不燃認定番号 NM-4600(側板) NM-4339(底板) 左側不燃 R仕様	側板・底板不燃仕様 不燃認定番号 NM-4600(側板) NM-4339(底板) 左側不燃 R仕様
品番			QMW□□□N045WFA(R/L)3	QMW□□□N060WFA(R/L)3	QMW□□□N075WFA(R/L)3	QMW□□□N090WFA(R/L)3
サイズ			450×370×400	600×370×400	750×370×400	900×370×400
高さ400mm	扉グレード	10	36,520円(税抜33,200円)	37,950円(税抜34,500円)	39,930円(税抜36,300円)	50,380円(税抜45,800円)
		20	41,140円(税抜37,400円)	43,450円(税抜39,500円)	46,420円(税抜42,200円)	58,300円(税抜53,000円)
品番			QMW□□□N045WF1(R/L)3	QMW□□□N060WF1(R/L)3	QMW□□□N075WF1(R/L)3	QMW□□□N090WF1(R/L)3
サイズ			450×370×500	600×370×500	750×370×500	900×370×500
高さ500mm	扉グレード	10	37,180円(税抜33,800円)	39,270円(税抜35,700円)	41,250円(税抜37,500円)	51,700円(税抜47,000円)
		20	41,800円(税抜38,000円)	44,770円(税抜40,700円)	47,740円(税抜43,400円)	59,620円(税抜54,200円)
品番			QMW□□□N045WF2(R/L)3	QMW□□□N060WF2(R/L)3	QMW□□□N075WF2(R/L)3	QMW□□□N090WF2(R/L)3
サイズ			450×370×600	600×370×600	750×370×600	900×370×600
高さ600mm	扉グレード	10	37,840円(税抜34,400円)	40,590円(税抜36,900円)	42,680円(税抜38,800円)	53,020円(税抜48,200円)
		20	42,460円(税抜38,600円)	46,090円(税抜41,900円)	49,060円(税抜44,600円)	60,940円(税抜55,400円)
品番			QMW□□□N045WW2(R/L)	QMW□□□N060WW2(R/L)	QMW□□□N075WW2(R/L)	QMW□□□N090WW2(R/L)
サイズ			450×370×600	600×370×600	750×370×600	900×370×600
背梁対応 高さ600mm	扉グレード	10	46,640円(税抜42,400円)	49,390円(税抜44,900円)	51,480円(税抜46,800円)	61,820円(税抜56,200円)
		20	51,260円(税抜46,600円)	54,890円(税抜49,900円)	57,860円(税抜52,600円)	69,740円(税抜63,400円)
仕様			可動棚板1段/1枚・扉開放防止部品付・施工部品同梱			

吊戸棚(側板不燃)

サイズ:幅×奥行×高さ(mm)

品番中の□□□の中には、扉柄を表すコードが入ります。P.6をご覧ください。

姿図			開き			
			側板不燃仕様 不燃認定番号 NM-4600 左側不燃 R仕様	側板不燃仕様 不燃認定番号 NM-4600 左側不燃 R仕様	側板不燃仕様 不燃認定番号 NM-4600 左側不燃 R仕様	側板不燃仕様 不燃認定番号 NM-4600 左側不燃 R仕様
品番			QMW□□□N045WDA(R/L)3	QMW□□□N060WDA(R/L)3	QMW□□□N075WDA(R/L)3	QMW□□□N090WDA(R/L)3
サイズ			450×370×400	600×370×400	750×370×400	900×370×400
高さ400mm	扉グレード	10	30,910円(税抜28,100円)	32,340円(税抜29,400円)	34,430円(税抜31,300円)	44,880円(税抜40,800円)
		20	35,640円(税抜32,400円)	37,950円(税抜34,500円)	40,920円(税抜37,200円)	52,800円(税抜48,000円)
品番			QMW□□□N045WD1(R/L)3	QMW□□□N060WD1(R/L)3	QMW□□□N075WD1(R/L)3	QMW□□□N090WD1(R/L)3
サイズ			450×370×500	600×370×500	750×370×500	900×370×500
高さ500mm	扉グレード	10	31,570円(税抜28,700円)	33,550円(税抜30,500円)	35,750円(税抜32,500円)	46,200円(税抜42,000円)
		20	36,190円(税抜32,900円)	39,270円(税抜35,700円)	42,240円(税抜38,400円)	54,120円(税抜49,200円)
品番			QMW□□□N045WD2(R/L)3	QMW□□□N060WD2(R/L)3	QMW□□□N075WD2(R/L)3	QMW□□□N090WD2(R/L)3
サイズ			450×370×600	600×370×600	750×370×600	900×370×600
高さ600mm	扉グレード	10	32,230円(税抜29,300円)	34,870円(税抜31,700円)	37,180円(税抜33,800円)	47,520円(税抜43,200円)
		20	36,850円(税抜33,500円)	40,590円(税抜36,900円)	43,450円(税抜39,500円)	55,330円(税抜50,300円)
品番			QMW□□□N045WZ2(R/L)	QMW□□□N060WZ2(R/L)	QMW□□□N075WZ2(R/L)	QMW□□□N090WZ2(R/L)
サイズ			450×370×600	600×370×600	750×370×600	900×370×600
背梁対応 高さ600mm	扉グレード	10	41,030円(税抜37,300円)	43,670円(税抜39,700円)	45,980円(税抜41,800円)	56,320円(税抜51,200円)
		20	45,760円(税抜41,600円)	49,390円(税抜44,900円)	52,360円(税抜47,600円)	64,240円(税抜58,400円)
仕様			可動棚板1段/1枚・扉開放防止部品付・施工部品同梱			

吊戸棚

サイズ:幅×奥行×高さ(mm)

品番中の□□□の中には、扉柄を表すコードが入ります。P.6をご覧ください。

姿図			開き		
品番			QMW□□□N060WAAT3	QMW□□□N075WAAT3	QMW□□□N090WAAT3
サイズ			600×370×400	750×370×400	900×370×400
高さ400mm	扉グレード	10	16,720円(税抜15,200円)	19,470円(税抜17,700円)	22,330円(税抜20,300円)
		20	21,010円(税抜19,100円)	23,760円(税抜21,600円)	27,280円(税抜24,800円)
品番			QMW□□□N060WA1T3	QMW□□□N075WA1T3	QMW□□□N090WA1T3
サイズ			600×370×500	750×370×500	900×370×500
高さ500mm	扉グレード	10	17,490円(税抜15,900円)	20,130円(税抜18,300円)	22,880円(税抜20,800円)
		20	21,560円(税抜19,600円)	24,310円(税抜22,100円)	27,940円(税抜25,400円)
品番			QMW□□□N060WA2T3	QMW□□□N075WA2T3	QMW□□□N090WA2T3
サイズ			600×370×600	750×370×600	900×370×600
高さ600mm	扉グレード	10	18,150円(税抜16,500円)	21,010円(税抜19,100円)	23,870円(税抜21,700円)
		20	22,330円(税抜20,300円)	24,970円(税抜22,700円)	28,490円(税抜25,900円)
品番			QMW□□□N060WV2T	QMW□□□N075WV2T	QMW□□□N090WV2T
サイズ			600×370×600	750×370×600	900×370×600
背梁対応 高さ600mm	扉グレード	10	27,060円(税抜24,600円)	29,810円(税抜27,100円)	32,670円(税抜29,700円)
		20	31,130円(税抜28,300円)	33,880円(税抜30,800円)	37,400円(税抜34,000円)
仕様			可動棚板1段/1枚・扉開放防止部品付・施工部品同梱		

掲載価格は希望小売価格です。取付設置費は含まれておりません。

MX's Design

SYSTEM KITCHEN
NEW
MX

バックガードを立ち上げた、水じまいの良い対面キッチン。
間口はW1500からW2100まで対応。（W1500はフード幅600㎜のみ対応。）
シンク側の奥行は、バックパネル厚15㎜含みわずか615㎜。
全扉柄19柄対応。システムキッチンNEW MXなら、省奥行で、
人気の対面キッチンが、手軽に設置いただけます。

コンパクト対面キッチン

造作壁を全面に造る必要がなく、シンク前に造作壁が不要な為、
リビング・ダイニングが広々。
「バックパネル」と「サイド化粧板（コンパクト対面用）」は、全扉柄19柄
をご用意。扉柄と揃えて、統一感のあるスタイリッシュな空間を
演出します。

コンパクト対面キッチン

ビルトインコンロ（スライドタイプ/開き扉タイプ）
（ご注意:吊戸棚は対応不可。レンジフード横幕板をご注文ください。W1500はフード幅600のみ対応）

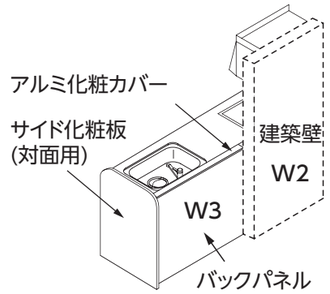

対応キッチン間口	フード間口	W2（建築壁）	W3（対面開口寸法＝バックパネル寸法）
W1500	W600のみ対応	W750	W 750
W1650	W600	W750	W 900
	W750	W900	W 750
W1800	W600	W750	W1050
	W750	W900	W 900
W1950	W750	W900	W1050
W2100	W750	W900	W1200

リビング・ダイニング面積にゆとりのない物件でも、人気の対面キッチンプランに!

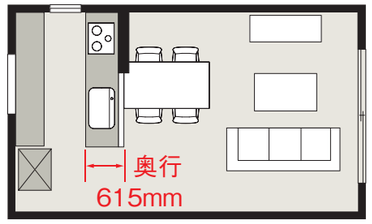

キッチン本体奥行600㎜
＋
バックパネル15㎜=615㎜

人気の対面キッチンを採用したいけれど、
リビング・ダイニングに狭い印象や圧迫感を与えたくない。
空間を少しでも、広く、スタイリッシュに見せたい。
NEW MXなら、省奥行で、人気の対面キッチンが
手軽に設置いただけます。

コンパクト対面キッチン用部材

※必ずレンジフード横幕板をご注文ください。
（ハウズ自動展開されません。オプション画面にて要選択）

コンパクト対面用サイド化粧板

姿図	コンパクト対面用		
品番	QMW□□□065PELS2		
サイズ	15×650×915		
希望小売価格 扉グレード	10	25,960円（税抜23,600円）	
	20	26,620円（税抜24,200円）	
仕様	●コンパクト対面用 ●W15仕様 ●扉色 ●施工部品同梱		

コンパクト対面用バックパネル

サイズ：幅×奥行×高さ（mm）

※バックパネルのLRはワークトップのLRに合わせて選択ください。
※レンジフード幅+150mm幅の建築壁を設置ください。
詳細はP.85をご参照ください。
品番中の□□□の中には、扉柄を表すコードが入ります。P.6をご覧ください。

間口	75cm	90cm	105cm	120cm
姿図				
タイプ	ステンレストップ用			
品番	QMW□□□075PBZS(R/L)2	QMW□□□090PBZS(R/L)2	QMW□□□105PBZS(R/L)2	QMW□□□120PBZS(R/L)2
サイズ	750×15×891	900×15×891	1050×15×891	1200×15×891
希望小売価格 扉グレード 10	35,530円（税抜32,300円）	38,060円（税抜34,600円）	43,890円（税抜39,900円）	47,740円（税抜43,400円）
希望小売価格 扉グレード 20	47,740円（税抜43,400円）	53,350円（税抜48,500円）	61,160円（税抜55,600円）	67,430円（税抜61,300円）
タイプ	人工大理石トップ用			
品番	QMW□□□075PBJS(R/L)2	QMW□□□090PBJS(R/L)2	QMW□□□105PBJS(R/L)2	QMW□□□120PBJS(R/L)2
サイズ	750×15×901	900×15×901	1050×15×901	1200×15×901
希望小売価格 扉グレード 10	35,530円（税抜32,300円）	38,060円（税抜34,600円）	43,890円（税抜39,900円）	47,740円（税抜43,400円）
希望小売価格 扉グレード 20	47,740円（税抜43,400円）	53,350円（税抜48,500円）	61,160円（税抜55,600円）	67,430円（税抜61,300円）
仕様	コンパクト対面用・D15仕様・両面扉色・アルミ化粧カバー同梱・施工部品同梱			

キッチンボード

型式	名称	材質・仕様	目方向
DA	クラウド柄ホワイト	メラミン化粧不燃板	無し
DJ	モザイクベージュ		無し
KA	クリアホワイト		無し

キッチンボード

サイズ：幅×奥行×高さ（mm）

	キッチンボード			見切りモール	入隅モール（コーナー用モール）	出隅用モール	取付・設置キット
姿図	不燃認定番号 NM-1699						–
品番	QMWCK□□18012	QMWCK□□18022	QMWCK□□24012	QMWCKBF260M2	QMWCKBF260C2	QMWCKBF260D2	QMWCKBFTS2
サイズ	1820×2.4×910		2420×2.4×910	L2600	L2600	L2600	–
希望小売価格	23,100円（税抜21,000円）	38,610円（税抜35,100円）	31,130円（税抜28,300円）	7,150円（税抜6,500円）	5,830円（税抜5,300円）	10,230円（税抜9,300円）	12,540円（税抜11,400円）
仕様	1セット1枚入り □□に以下のカラーが入ります DA：クラウド柄ホワイト DJ：モザイクベージュ KA：クリアホワイト	1セット2枚入り □□に以下のカラーが入ります DA：クラウド柄ホワイト DJ：モザイクベージュ KA：クリアホワイト	1セット1枚入り □□に以下のカラーが入ります DA：クラウド柄ホワイト DJ：モザイクベージュ KA：クリアホワイト	アルミ製 見切り用モール2本 モールカラー：ホワイト	アルミ製 入隅用（コーナー用）モール1本 モールカラー：ホワイト	アルミ製 出隅用モール2本 モールカラー：ホワイト	コーキング（ホワイト）：333ml×1 接着剤：333ml×2 両面テープ：10m×1、20m×1 マスキングテープ：18m×2 スペーサー：t2.5×12

レンジフード／部材

サイズ：幅×奥行×高さ（mm）

姿図					
品名		ブーツ型レンジフード・シロッコファン（本体高さ400mm）			
		幅600mm		幅750mm	
サイズ	本体	600×605×400	600×605×400	750×605×400	750×605×400
	上幕板（同梱）	600×80×100	600×80×200	750×80×100	750×80×200
ブラック色	品番	QMWHFB002E65T	QMWHFB002E66T	QMWHFB002E75T	QMWHFB002E76T
標準仕様	希望小売価格	84,700円（税抜77,000円）		92,950円（税抜84,500円）	
シルバー色	品番	QMWHFB002S65T	QMWHFB002S66T	QMWHFB002S75T	QMWHFB002S76T
	希望小売価格	92,950円（税抜84,500円）		101,420円（税抜92,200円）	
仕様		P.80をご覧ください。			

姿図			
品名		ブーツ型レンジフード・プロペラファン（本体高さ600mm）	
		幅600mm	幅750mm
サイズ	本体	600×590×600	750×590×600
	上幕板（同梱）		
ブラック色	品番	QMWHFB001E66T	QMWHFB001E76T
	希望小売価格	62,590円（税抜56,900円）	69,410円（税抜63,100円）
シルバー色	品番	QMWHFB001S66T	QMWHFB001S76T
	希望小売価格	69,410円（税抜63,100円）	76,340円（税抜69,400円）
仕様		P.80をご覧ください。	

姿図		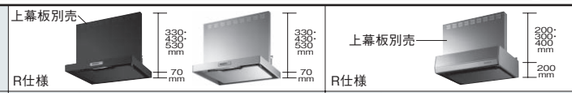					
品名		薄型レンジフード・シロッコファン（本体高さ70mm）		平型レンジフード・シロッコファン（上排気用）（本体高さ200mm）		平型レンジフード・シロッコファン（直排気用）（本体高さ200mm）	
		幅600mm	幅750mm	幅600mm	幅750mm	幅600mm	幅750mm
サイズ		600×600×270	750×600×270	600×600×200	750×600×200	600×610×200	750×610×200
ブラック色	品番	QMWHFA001E6N（R/L）	QMWHFA001E7N（R/L）	—	—	—	—
	希望小売価格	76,340円（税抜69,400円）	83,270円（税抜75,700円）	—	—	—	—
シルバー色	品番	QMWHFA001S6N（R/L）	QMWHFA001S7N（R/L）	QMWHFA002S6N（R/L）	QMWHFA002S7N（R/L）	QMWHFA003S6N（R/L）	QMWHFA003S7N（R/L）
	希望小売価格	83,270円（税抜75,700円）	90,200円（税抜82,000円）	83,270円（税抜75,700円）	90,200円（税抜82,000円）	83,270円（税抜75,700円）	90,200円（税抜82,000円）
仕様		※R/Lがあります。 P.76をご覧ください。		※R/Lがあります。 P.78をご覧ください。		※R/Lがあります。 P.77をご覧ください。	

平型レンジフード（直排気用）排気方向について
直排気用

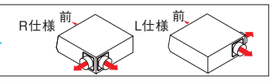

姿図		上幕板 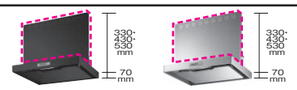					
品名		【薄型用】レンジフード用上幕板（鋼板製）					
		幅600mm			幅750mm		
		高さ330mm（フード全高400mm用）	高さ430mm（フード全高500mm用）	高さ530mm（フード全高600mm用）	高さ330mm（フード全高400mm用）	高さ430mm（フード全高500mm用）	高さ530mm（フード全高600mm用）
サイズ		600×50×330	600×50×430	600×50×530	750×50×330	750×50×430	750×50×530
ブラック色	品番	QMWMFA001E633	QMWMFA001E643	QMWMFA001E653	QMWMFA001E733	QMWMFA001E743	QMWMFA001E753
	希望小売価格	26,510円（税抜24,100円）			33,440円（税抜30,400円）		
シルバー色	品番	QMWMFA001S633	QMWMFA001S643	QMWMFA001S653	QMWMFA001S733	QMWMFA001S743	QMWMFA001S753
	希望小売価格	26,510円（税抜24,100円）			33,440円（税抜30,400円）		

姿図		上幕板 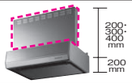					
品名		【平型用】レンジフード用上幕板（鋼板製）					
		幅600mm			幅750mm		
		高さ200mm（フード全高400mm用）	高さ300mm（フード全高500mm用）	高さ400mm（フード全高600mm用）	高さ200mm（フード全高400mm用）	高さ300mm（フード全高500mm用）	高さ400mm（フード全高600mm用）
サイズ		600×80×200	600×80×300	600×80×400	750×80×200	750×80×300	750×80×400
シルバー色	品番	QMWMFA002S620	QMWMFA002S630	QMWMFA002S640	QMWMFA002S720	QMWMFA002S730	QMWMFA002S740
	希望小売価格	26,510円（税抜24,100円）			33,440円（税抜30,400円）		

姿図		横幕板		横幕板			横幕板			
品名		ブーツ型レンジフード・シロッコファン用横幕板		薄型レンジフード・シロッコファン用横幕板			平型レンジフード・シロッコファン用横幕板			L型ダクト
		高さ100mm	高さ200mm	高さ330mm（フード全高400mm用）	高さ430mm（フード全高500mm用）	高さ530mm（フード全高600mm用）	高さ200mm（フード全高400mm用）	高さ300mm（フード全高500mm用）	高さ400mm（フード全高600mm用）	
サイズ		30×294×100	30×294×200	325×27×330	325×27×430	325×27×530	314×30×200	314×30×300	314×30×400	176×176×199
ブラック色	品番	QMWYFB002E10	QMWYFB002E20	QMWYFA001E33	QMWYFA001E43	QMWYFA001E53	—	—	—	QMWLD15
	希望小売価格	7,810円（税抜7,100円）		14,190円（税抜12,900円）			—			3,300円（税抜3,000円）
シルバー色	品番	QMWYFB002S10	QMWYFB002S20	QMWYFA001S33	QMWYFA001S43	QMWYFA001S53	QMWYFA002S20	QMWYFA002S30	QMWYFA002S40	
	希望小売価格	8,580円（税抜7,800円）		21,230円（税抜19,300円）			21,230円（税抜19,300円）			

【薄型・平型（直交梁対応）用】レンジフード用不燃化粧幕板

姿図		不燃認定番号 NM-2016 上幕板	
品名		【薄型・平型（直交梁対応）用】レンジフード用不燃化粧幕板	
		幅600mm	幅750mm
		フード全高共通	
サイズ		596×9×526	746×9×526
ブラック色	品番	QMWC0B060PMHF2	QMWC0B075PMHF2
	希望小売価格	27,830円（税抜25,300円）	34,760円（税抜31,600円）
グレー色	品番	QMWC0G060PMHF2	QMWC0G075PMHF2
	希望小売価格	27,830円（税抜25,300円）	34,760円（税抜31,600円）

サイド化粧板

薄型・平型フードの上幕板として、【薄型・平型（直交梁対応）用】レンジフード用不燃化粧幕板（＝カットできる上幕板）をご採用の場合で、フード横幕板を選定する場合、「サイド化粧板レンジフード横用不燃仕様」が自動選定されます。

姿図	不燃認定番号 NM-4600 横幕板 ※ブーツ型フードには対応不可	直交梁対応不燃化粧幕板採用の場合で、フード横幕板を選定する場合、当部材が自動選定されます。
	レンジフード横用 不燃仕様	
品番	QMWC0B037PEWF2	QMWC0G037PEWF2
サイズ	15.5×375×900	18×375×900
希望小売価格	ブラック色 16,720円（税抜15,200円）	グレー色 23,870円（税抜21,700円）
仕様	●吊戸棚用 ●不燃材(レンジフード横) ●H=900仕様 ●取付設置説明書 ●施工部品同梱	

薄型・平型（直交梁対応）不燃化粧幕板の切断可能範囲

平型レンジフード

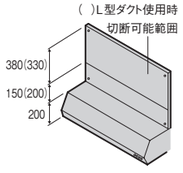

薄型レンジフード

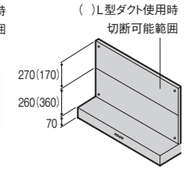

※上記寸法は設置上必要なクリアランスを含みます。

背梁対応部材

背梁対応平型レンジフード

レンジフードの間口方向に梁がある場合に梁欠き対応することができます。

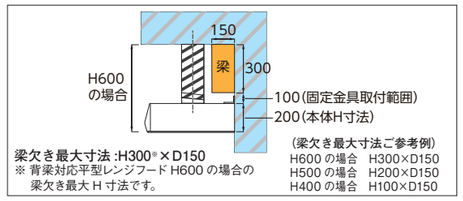

梁欠き最大寸法 :H300※×D150
※ 背梁対応平型レンジフード H600 の場合の梁欠き最大 H 寸法です。

（梁欠き最大寸法ご参考例）
H600 の場合　H300×D150
H500 の場合　H200×D150
H400 の場合　H100×D150

ご選定のプランによって対応可能部材が異なりますので、下記表をご確認ください。

	【吊戸棚と隣接して設置する場合】	【背梁対応用レンジフード単品設置の場合】
姿図	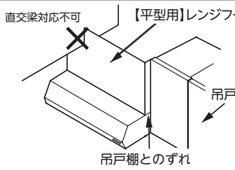	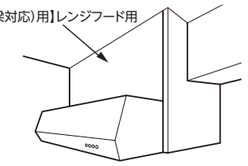
対応上幕板	【平型用】レンジフード用上幕板（鋼板製） P.54 をご覧ください	【薄型・平型（直交梁対応）用】レンジフード用不燃化粧幕板 P.54 をご覧ください
対応横幕板	――	【背梁対応平型レンジフード用】 サイド化粧板
仕様	※【薄型・平型（直交梁対応）用】レンジフード用不燃化粧幕板は取付けできません。（この為、直交梁は対応致しません） ※背梁対応平型レンジフードの上幕板は隣接する吊戸棚の扉と面位置が合いません。	※【平型用】レンジフード用上幕板（鋼板製）は取付けできません。 ※不燃フィラーとは隣接して設置できません。（【薄型・平型（直交梁対応）用】レンジフード用不燃化粧幕板と不燃フィラーの寸法が合わず隙間が生じる為）

背梁対応　平型レンジフード

姿図		上幕板別売	
品名		背梁対応　平型レンジフード	
		幅600mm	幅750mm
サイズ		600×610×200	750×610×200
シルバー色	品番	QMWHFA004S6N（R/L）	QMWHFA004S7N（R/L）
	希望小売価格	108,570円（税抜98,700円）	115,500円（税抜105,000円）
仕様		※R/Lがあります。 P.79をご覧ください。	

【背梁対応平型レンジフード用】サイド化粧板

姿図		不燃認定番号 NM-4600 横幕板 ※ブーツ型フードには対応不可
品名		レンジフード横用　不燃仕様
サイズ		18×415×900
グレー色	品番	QMWC0G041PEHF
	希望小売価格	28,930円（税抜26,300円）
仕様		●吊戸棚用 ●不燃材(レンジフード横) ●H=900仕様 ●取付設置説明書 ●施工部品同梱

水栓金具

外観	色：ホワイト色 KVK製	色：クロムメッキ KVK製	色：クロムメッキ KVK製 エコカチット水栓 節湯C1
品名	混合水栓（泡沫吐水）	混合水栓（泡沫吐水）	シャワー混合水栓（エコカチット水栓）
	一般地仕様 / 寒冷地仕様	一般地仕様 / 寒冷地仕様	一般地仕様 / 寒冷地仕様
品番	QMWFKA001J / QMWFKA001JZ	QMWFKA001P / QMWFKA001PZ	QMWFKA002P / QMWFKA002PZ
希望小売価格	29,040円（税抜26,400円） / 29,700円（税抜27,000円）	32,890円（税抜29,900円） / 32,890円（税抜29,900円）	73,590円（税抜66,900円） / 78,100円（税抜71,000円）
仕様	●取付穴径φ36～38mm JIS規格品 ●吐水量 整流：12L/min(0.2MPa、湯水混合時) ●卓上食器洗い乾燥機用および浄水器用分岐水栓 取付けについてはP.25をご覧ください。	●取付穴径φ36～38mm JIS規格品 ●吐水量 整流：12L/min(0.2MPa、湯水混合時) ●卓上食器洗い乾燥機用および浄水器用分岐水栓 取付けについてはP.25をご覧ください。	●取付穴径φ36～38mm JIS規格品 ●吐水量 整　流：8.8L/min(0.2MPa、湯水混合時) シャワー：8.9L/min(0.2MPa、湯水混合時) ●水受けトレー付属 ●卓上食器洗い乾燥機用および浄水器用分岐水栓 取付けについてはP.25をご覧ください。 吐水口回転規制110°

天井フィラー

姿図	15mm側が木口シート貼です。
品番	QMWC0W240PHT12
サイズ	2400×50×15
希望小売価格	6,490円（税抜5,900円）
仕様	ホワイト色 t15 天井用

背梁用不燃フィラー

姿図	不燃認定番号 NM-2174 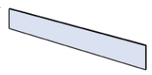
品番	QMWC0W215PFHF2
サイズ	2150×300×15
希望小売価格	22,440円（税抜20,400円）
仕様	ホワイト色 t15 背梁用不燃

フィラー

品番中の□□□の中には、扉柄を表すコードが入ります。P.6をご覧ください。

姿図		不燃認定番号 NM-2174	
		ウォール用・不燃	ウォール用
品番		QMW□□□015PFWF2	QMW□□□030PFWA2
サイズ		150×370×600	300×370×600
希望小売価格	扉グレード 10	14,080円（税抜12,800円）	6,930円（税抜6,300円）
	扉グレード 20	16,610円（税抜15,100円）	9,460円（税抜8,600円）
仕様		不燃仕様・前面：扉色/側面：ホワイト色・施工部品同梱 【薄型・平型（直交梁対応）用】レンジフード用の不燃化粧幕板をご選定の場合、当該フィラーは取付けできません。（不燃化粧幕板の固定ができない為）	前面：扉色/側面：ホワイト色・施工部品同梱

掲載価格は希望小売価格です。取付設置費は含まれておりません。

サイド化粧板

品番中の□□□の中には、扉柄を表すコードが入ります。P.6をご覧ください。

姿図	サイド化粧板 R20→	サイド化粧板 R20→	サイド化粧板
		フロア用	トール用
	吊戸棚用	フロアキャビネット用	吊戸棚＋フロアキャビネット用
品番	QMW□□□039PEWA2	QMW□□□061PEFS2	QMW□□□061PETZ2
サイズ	15×390×900	15×610×910	15×610×2700
希望小売価格 扉グレード 10	10,450円（税抜 9,500円）	14,080円（税抜12,800円）	77,220円（税抜70,200円）
希望小売価格 扉グレード 20	15,400円（税抜14,000円）	21,010円（税抜19,100円）	87,780円（税抜79,800円）
仕様	●吊戸棚用 ●扉色 ●R形状部：内R20 ●施工部品同梱 ●W15仕様	●フロア用 ●扉色 ●R形状部：内R20 ●施工部品同梱 ●W15仕様	●吊戸棚＋フロアキャビネット用（トール用） ●W15仕様 ●扉色 ●施工部品同梱

（調味料入れ）
コンロ横引出し付きのフロアキャビネット選定時に、加熱機器側がオープンになる場合

①キッチン幅寸法を変更せずホワイトのサイド化粧板で仕上げる場合と、②キッチン幅寸法＋15㎜で扉柄のサイド化粧板で仕上げる場合の2種の方法がございます。下記からご選定ください。

①キッチン幅寸法を変更せずホワイトのサイド化粧板で仕上げる場合

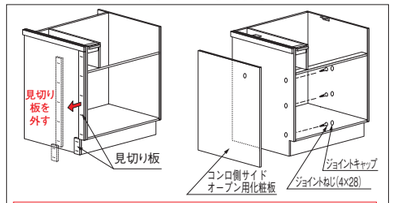

見切り板（15㎜厚）を外して
ホワイトのサイド化粧板（＝コンロ側サイドオープン用化粧板）で仕上げる

姿図	サイド化粧板	サイド化粧板
	コンロ側サイドオープン用化粧板	
	ステンレストップ用	人工大理石トップ用
品番	QMWC0W056GSZS2	QMWC0W056GSJS2
サイズ	15×565×825	15×565×830
希望小売価格	7,040円（税抜6,400円）	7,040円（税抜6,400円）
仕様	●コンロ用サイドオープン（ステンレストップ用） ●ホワイト色 ●施工部品同梱 ●W15仕様	●コンロ用サイドオープン（人工大理石トップ用） ●ホワイト色 ●施工部品同梱 ●W15仕様

②キッチン幅寸法+15㎜で扉柄のサイド化粧板で仕上げる場合

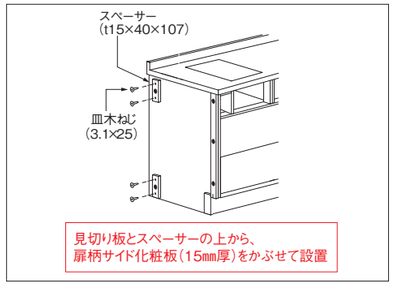

見切り板とスペーサーの上から、
扉柄サイド化粧板（15㎜厚）をかぶせて設置

品番中の□□□の中には、扉柄を表すコードが入ります。P.6をご覧ください。

姿図	サイド化粧板 R20→			
	フロア用			
	フロアキャビネット用			
品番	QMW□□□061PEFS2			
サイズ	15×610×910			
希望小売価格 扉グレード 10	14,080円（税抜12,800円）			
希望小売価格 扉グレード 20	21,010円（税抜19,100円）			
仕様	●フロア用 ●扉色 ●R形状部：内R20 ●施工部品同梱 ●W15仕様			

＋

姿図	スペーサー	皿木ねじ	ワッシャー	
	サイド化粧フロア用コンロ側取付下地セット			
	2コ	4本	6本	6コ
品番	QMWSZNSB2			
サイズ	t15×40×107	3.1×25	4.1×42	
希望小売価格	5,280円（税抜4,800円）			
仕様	※ジョイントキャップは、サイド化粧板の付属部品を使用します。 ※サイド化粧板に付属しているジョイントねじ(4×28)は使用しません。適切な方法で処分してください。			

天井幕板

サイズ：幅×奥行×高さ（mm）

品番中の□□□の中には、扉柄を表すコードが入ります。P.6をご覧ください。

姿図	ロータイプ		ハイタイプ	
品番	QMW□□□180PHTE2	QMW□□□240PHTE2	QMW□□□180KBNA2	QMWC0W180KBNA2
サイズ	1800×15×200	2400×15×200	1800×15×400	1800×15×400
希望小売価格 扉グレード 10	8,800円（税抜 8,000円）	14,630円（税抜13,300円）	16,610円（税抜15,100円）	11,000円（税抜10,000円）
希望小売価格 扉グレード 20	11,550円（税抜10,500円）	19,250円（税抜17,500円）	20,350円（税抜18,500円）	
仕様	扉色・t15仕様			ホワイト色・t15仕様

化粧パネル

サイズ：幅×奥行×高さ（mm）

品番中の□□□の中には、扉柄を表すコードが入ります。P.6をご覧ください。

姿図		
	扉色	ホワイト色
品番	QMW□□□KBNB2	QMWC0WKBNB2
サイズ	1800×2.8×900	1800×2.7×900
希望小売価格 扉グレード 10	17,820円（税抜16,200円）	11,000円（税抜10,000円）
希望小売価格 扉グレード 20	22,000円（税抜20,000円）	
仕様	※天井幕板の高さ寸法が足りない場合などに、カットして使用。	

ご注意 柄目方向について

扉シリーズにより、原板のサイズや加工方式が異なるため、
扉／天井幕板／化粧パネルなど、部位により
柄目の方向が縦／横に異なる場合があります。

	グレード20		グレード10
	鏡面木目	マット木目	マット木目
扉	↔ 横目	↔ 横目	↕ 縦目
天井幕板	↕ 縦目	↔ 横目	↕ 縦目
化粧パネル	↕ 縦目	↕ 縦目	↕ 縦目

その他の部材

サイズ：幅×奥行×高さ（mm）

品番中の□□□の中には、扉柄を表すコードが入ります。P.6をご覧ください。

姿図	木口シート		配線用底板	コンロ台横 防熱板	防熱板（人工大理石トップ用）
	扉柄	ホワイト色	ホワイト色	不燃認定番号 NM-2773（芯材）	
品番	QMW□□□270KTNA	QMWC0W180KTNA	QMWC0W090SZHS2	QMW045STBBC2	QMW060STBCC2
サイズ	幅18×長さ2700	幅18×長さ1800	867×334×18	12.6×450×450	600×25×60
希望小売価格	2,200円（税抜2,000円）		3,960円（税抜3,600円）	9,130円（税抜8,300円）	3,300円（税抜3,000円）
仕様	t15用		現場で幅カット可能 流し元灯を上面（吊戸棚庫内）から配線する場合の配線隠しとして使用。施工部品・取付設置説明書同梱	フリーコンロタイプでコンロ下幅600mmの場合必ず取り付けてください。	脱着式 ※人造大理石ワークトップのバックガードに必ず取り付けてください。（加熱機器1口タイプの場合を除く）

姿図	排水ホースセット	フリーパイプ	直管排水用エルボーセット(大シンク用)	直管排水用エルボーセット(小シンク用)	シーリングプレート
	ナット 排水ホース 防臭キャップ 排水口プレート（穴径φ36）	ナット 上パイプ 下パイプ ナット ソケット シーリングプレート 排水口プレート（穴径φ36）	（W530用） ナット エルボー	（W360用） 90度エルボ（2個） 直管 排水口プレート（穴径φ50）	
品番	QMWSHJHC2	QMWSHFPC	QMW020SHEBC	QMW070SHEPC	QMWC0W003SZSP
サイズ	L800	—	—	—	φ30
希望小売価格	2,530円（税抜2,300円）	4,950円（税抜4,500円）	2,420円（税抜2,200円）	3,190円（税抜2,900円）	440円（税抜400円）
仕様	排水口プレート（φ36）付 防臭キャップ付（40A・50A用） 直管排水用エルボーセット（大シンク用）または（小シンク用）を併用せず、単独で設置可能です。直管排水用エルボーセット（大シンク用）との組合せも可能ですが、直管排水用エルボーセット（小シンク用）との組合せは不可。	振り幅は中心から35mmです。 フリーパイプご選定時は、必ず直管排水用エルボーセット（大シンク用）または（小シンク用）を併せて選択してください。		90度エルボ×2 VP40管700mm×1 排水口プレート×1	ガスコンロ選択の場合、ガス配管まわりに必ず取り付けてください。

オプション

姿図	水切り棚 ご注意 ※1			
品番	QMW060MT1C	QMW090MT1C	QMW105MT1C	QMW120MT1C
サイズ	600×300×300	900×300×300	1050×300×300	1200×300×300
希望小売価格	16,720円（税抜15,200円）	19,250円（税抜17,500円）	21,120円（税抜19,200円）	22,000円（税抜20,000円）
仕様	ふきん掛け付・壁面と吊戸棚底板への取り付けが必要。 取付設置説明書同梱			

ご注意 ※1 キッチン間口1200・1350は対応不可。その他サイズもご選択のプランや組合せによっては取付できない場合があります。取付についてはP.92・93を事前にご確認ください。

姿図	ライン取っ手用タオル掛け	水切りプレート	置網棚		コンパクトボックス ご注意 ※2
					図はRタイプ
品番	QMW022THLC	QMW030STMPC	QMWC0W040ATFC	QMWC0W050ATFC	QMWC0MN035NAA（R/L）3
サイズ	220×54.6×59.6	304×448×21	400×300×200	500×300×200	350×278×400
希望小売価格	4,290円（税抜3,900円）	10,780円（税抜9,800円）	12,760円（税抜11,600円）	13,860円（税抜12,600円）	27,280円（税抜24,800円）
仕様	取付設置説明書同梱		取付設置説明書同梱		鏡扉付・固定棚板1段付

ご注意 ※2 ご選択のプランや組合せによっては取付できない場合があります。取付についてはP.94・95を事前にご確認ください。

LED流し元灯 ご注意 ※3

姿図	壁面固定用	ウォール下固定用	ウォール下固定用
品番	QMW37RM	QMW38RM	QMW33RM
サイズ	450×63.5×65	450×65×63.5	150×310×55
希望小売価格	19,470円（税抜17,700円）	19,470円（税抜17,700円）	30,910円（税抜28,100円）
仕様	光源色：昼白色 明るさ：15形直管蛍光灯1灯相当 器具光束：840lm 消費電力：9.5W プルスイッチ コンセント(1)(1000Wまで)	光源色：昼白色 明るさ：15形直管蛍光灯1灯相当 器具光束：840lm 消費電力：9.5W シーソースイッチ コンセント（1）（1000Wまで） ・必要に応じて別売の配線用底板を手配してください。	光源色：昼白色 明るさ：60形電球1灯相当 器具光束：367lm 消費電力：8.2W スナップスイッチ付 背面化粧あり ・必要に応じて別売の配線用底板を手配してください。

ご注意 ※3 ご選択のプランや組合せによっては取付できない場合があります。取付についてはP.90・91を事前にご確認ください。

掲載価格は希望小売価格です。取付設置費は含まれておりません。

システムキッチン NEW MX ご選定シート

☑ 各項目のご希望商品を選択の上、ご注文ください。

お客様ご記入欄				
当社担当営業所			当社担当者	
依頼書	□見積り □提案書 □図面 □組立有 □組立無		□新築 □リフォーム □新規 □変更	注番:
物件名			依頼日:	希望日:
販売店様				
	ご担当:		TEL:	
工務店様				
	ご担当:		TEL:	
オプション				

システムキッチン NEW MX	□ビルトインコンロタイプ(スライドタイプ) □ビルトインコンロタイプ(開き扉タイプ) □コンパクト対面キッチン ビルトインコンロ(スライドタイプ) □コンパクト対面キッチン ビルトインコンロ(開き扉タイプ) □フリーコンロタイプ □コンロ開口無しタイプ(間口1200mm) □コンロ開口無しタイプ(間口1500mm)		
扉柄 カラーミックス □ カラーミックスの場合はプラン図に柄変更個所を記入し、注文シートと一緒にFAXください。 ・同グレード内のみの対応です。	グレード20	鏡面	□グリントホワイト(C2A) □グリントレッド(C2B) □グリントブルー(C2C) □グリントグリーン(C2D) □グリントイエロー(C2E)
		木目鏡面	□グリントウッドホワイト(C2F) □グリントウッドミディアム(C2G) □グリントウッドダーク(C2H)
		木目マット	□ホワイトアッシュ(C2J) □グレイッシュエルム(C2K) □ナチュラルチェリー(C2L) □サンドオーク(C2M) □ディープウォールナット(C2N)
	グレード10	木目マット	□エクリュウッド(C1A) □クリアーウッド(C1B) □グレージュウッド(C1C)
		マット	□パウダーホワイト(C1D) □パウダーベージュ(C1E) □パウダーチャコール(C1F)
取っ手	□バー取っ手 □ライン取っ手		
セット	□フロアキャビネット&吊戸棚 □フロアキャビネット&フードのみ □フロアキャビネットのみ		
勝手	□L(シンク位置左) □R(シンク位置右)		
キッチン間口	□1200mm □1350mm □1500mm □1650mm □1800mm □1950mm □2100mm		
カウンター柄	□ステンレス(エンボス) □人造大理石(サンドホワイト柄)		
カラン	□QMWFKA001J 混合水栓(泡沫吐水)一般地仕様・ホワイト □QMWFKA001JZ 混合水栓(泡沫吐水)寒冷地仕様・ホワイト □QMWFKA001P 混合水栓(泡沫吐水)一般地仕様・クロムメッキ □QMWFKA001PZ 混合水栓(泡沫吐水)寒冷地仕様・クロムメッキ □QMWFKA002P シャワー混合水栓(エコカチット水栓)一般地仕様・クロムメッキ □QMWFKA002PZ シャワー混合水栓(エコカチット水栓)寒冷地仕様・クロムメッキ □カラン穴のみ(φ38) □カラン穴なし		
加熱機器	ガスコンロ	□QMWGHA001W 1口タイプ(グリルなし) □QMWGRB001S 2口縦タイプ(グリルなし) □QMWGRD001E 2口斜めタイプ(グリルなし) □QMWGRC001E 2口タイプ(片面焼グリル付)・ブラック色 □QMWGRC001S 2口タイプ(片面焼グリル付)・シルバー色 □QMWGRE001E 3口タイプ(片面焼グリル付)・ブラック色 □QMWGRE001S 3口タイプ(片面焼グリル付)・シルバー色	
	IH クッキングヒーター	□QMWCH-11C 1口IHタイプ(100Vグリルなし) □QMWCH-12C 1口IHタイプ(200Vグリルなし) □QMWCH-HS20A 2口IHタイプ(200Vグリルなし) □QMWCH-A6L 2口IH+ラジエントタイプ(200Vグリル付)・ブラック色 □QMWCH-AS6L 2口IH+ラジエントタイプ(200Vグリル付)・シルバー色	
	機器なし	□加熱機器現地調達(※1) (※1)加熱機器穴の寸法は間口・プランによって決まって出荷されますので、事前に穴寸法をご確認ください。	
ガス種(ガスの場合のみ)	□13A/12A □LP		

ウォール高さ	□400mm □500mm □600mm □背梁対応600mm	
レンジフード揃え位置	□上端合わせ	□下端合わせ
レンジフード	ブーツ型シロッコファン(上幕板同梱)	□ブラック □シルバー
	ブーツ型プロペラファン	□ブラック □シルバー
	薄型レンジフード(上排気用)	□ブラック(Lタイプ) □シルバー(Lタイプ) □ブラック(Rタイプ) □シルバー(Rタイプ)
	平型レンジフード(上排気用)	□シルバー(Lタイプ) □シルバー(Rタイプ)
	平型レンジフード(直排気用)	□シルバー(Lタイプ) □シルバー(Rタイプ)
	背梁対応平型レンジフード	□シルバー(Lタイプ) □シルバー(Rタイプ)
レンジフード幅	□600mm	□750mm
レンジフード高さ	□400mm用※ □500mm用 □600mm用 ※高さ400mmは平型フード・薄型フードでL型ダクトを使用しない場合のみ	
フード横幕板	□有	□無
レンジフード用上幕板(鋼板製)	□有	□無
【薄型・平型(直交梁対応)用】レンジフード用不燃化粧幕板	□有	□無
排水設備	□床出し	□壁出し
給水設備	□床出し	□壁出し

	商品		数量
オプション	L型ダクト		
	サイド化粧板 吊戸棚用		
	サイド化粧板 レンジフード横用 不燃仕様(ブラック色)		
	サイド化粧板 レンジフード横用 不燃仕様(グレー色)		
	サイド化粧板 フロア用 フロアキャビネット用		
	サイド化粧板 トール用 吊戸棚+フロアキャビネット用		
	サイド化粧板 コンロ側サイドオープン用化粧板(人造大理石トップ用)		
	サイド化粧板 コンロ側サイドオープン用化粧板(ステンレストップ用)		
	サイド化粧フロア用コンロ側取付下地セット		
	天井幕板 ロータイプ(QMW□□□240PHTE2)		
	天井幕板 ロータイプ(QMW□□□180PHTE2)		
	天井幕板 ハイタイプ(QMW□□□180KBNA2)		
	天井幕板 ハイタイプ(QMWC0W180KBNA2)ホワイト色		
	化粧パネル 扉色		
	化粧パネル ホワイト色		
	サイド化粧板 コンパクト対面用		
	コンパクト対面用バックパネル 75m(ステンレストップ用)		
	コンパクト対面用バックパネル 90cm(ステンレストップ用)		
	コンパクト対面用バックパネル 105cm(ステンレストップ用)		
	コンパクト対面用バックパネル 120cm(ステンレストップ用)		
	コンパクト対面用バックパネル 75cm(人造大理石トップ用)		
	コンパクト対面用バックパネル 90cm(人造大理石トップ用)		
	コンパクト対面用バックパネル 105cm(人造大理石トップ用)		
	コンパクト対面用バックパネル 120cm(人造大理石トップ用)		
	木口シート 扉柄		
	木口シート ホワイト色		
	配線用底板		
	コンロ台横 防熱板		
	防熱板(人工大理石トップ用)		
	排水ホースセット		
	フリーパイプ		
	直管排水用エルボーセット(小シンク用)		
	直管排水用エルボーセット(大シンク用)		
	シーリングプレート		
	水切り棚(600)		
	水切り棚(900)		
	水切り棚(1050)		
	水切り棚(1200)		
	コンパクトボックス		
	置網棚(W400)		
	置網棚(W500)		
	水切りプレート		
	ライン取っ手用タオル掛け		
	流し元灯(QMW37RM)壁面固定用		
	流し元灯(QMW38RM)ウォール下固定用		
	流し元灯(QMW33RM)ウォール下固定用		
キッチンボード	□クラウド柄ホワイト(DA) □モザイクベージュ(DJ) □クリアホワイト(KA)	3尺×6尺 1セット1枚入り	
		3尺×6尺 1セット2枚入り	
		3尺×8尺 1セット1枚入り	
	取付・設置キット		
	モール	見切りモール	
		入隅モール(コーナー用モール)	
		出隅用モール	

SYSTEM KITCHEN

NEW MX

INDEX

ビルトインコンロタイプ（開き扉タイプ） … 61
ビルトインコンロタイプ（スライドタイプ） … 66
コンロ開口無しタイプ …… 69
フリーコンロタイプ …… 69
調理機器図面・仕様 …… 72
レンジフード図面・仕様 …… 76
水栓図面・仕様・レンジフード断面図 … 81
安全上のご注意 …… 83
照明（推奨位置と取付・設置のご注意等） … 90
水切り棚（推奨位置と取付・設置のご注意等） … 92
コンパクトボックス（推奨位置と取付・設置のご注意等） … 94
保証について …… 96

システムキッチン NEW MX

ビルトインコンロタイプ（開き扉タイプ）

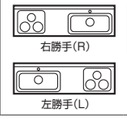

右勝手(R)プランで平型･薄型レンジフードを左側方排気で使用する場合は、L仕様を使用してください。
左勝手(L)プランで右側方排気の場合は、R仕様となります。

- 下図は右勝手（R）です。左勝手（L）は基本的に対称です。ただし機器類の設備配置や包丁差しの位置につきましては対称とはなりません。
- 図面はステンレスワークトップ・標準ガスコンロの場合です。

寸法単位:mm

間口1200mm　1口ガスコンロプラン（グリルなし）

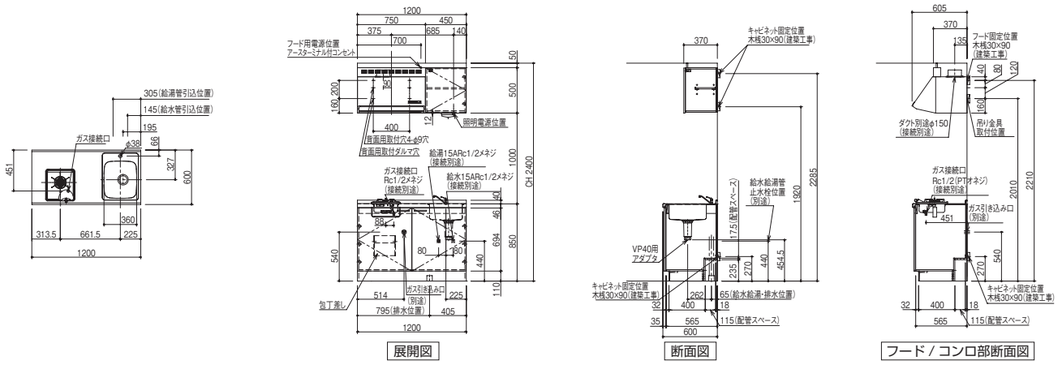

間口1200mm　2口ガスコンロ（縦タイプ）プラン（グリルなし）

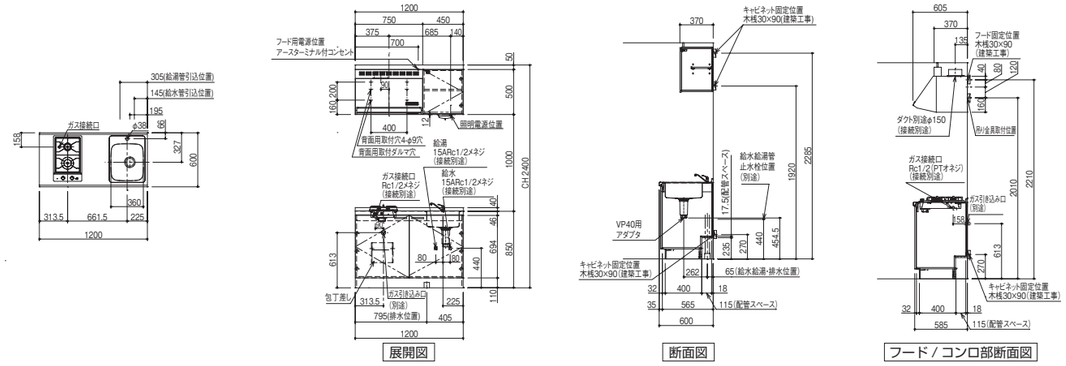

間口1200mm　2口ガスコンロ（斜めタイプ）プラン（グリルなし）

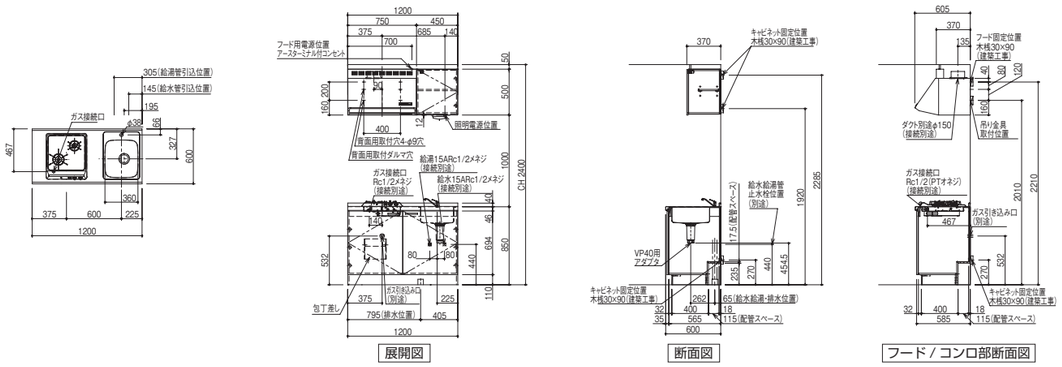

間口1200mm　2口ガスコンロ（縦タイプ）プラン（グリルなし）※W530シンク

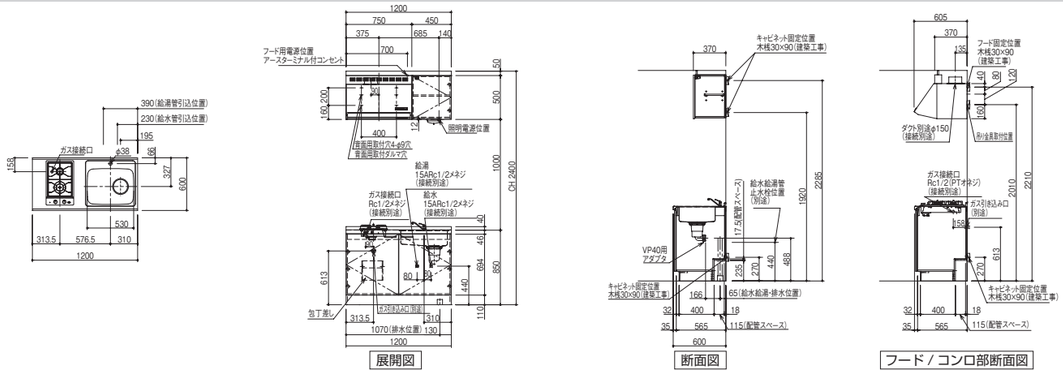

システムキッチン NEW MX
ビルトインコンロタイプ（開き扉タイプ）

右勝手（R）プランで平型・薄型レンジフードを左側方排気で使用する場合は、L仕様を使用してください。
左勝手（L）プランで右側方排気の場合は、R仕様となります。

- 下図は右勝手（R）です。左勝手（L）は基本的に対称です。ただし機器類の設備配置や包丁差しの位置につきましては対称とはなりません。
- 図面はステンレスワークトップ・標準ガスコンロの場合です。

右勝手（R）プランで平型・薄型レンジフードを左側方排気で使用する場合は、L仕様を使用してください。
左勝手（L）プランで右側方排気の場合は、R仕様となります。

- 下図は右勝手（R）です。左勝手（L）は基本的に対称です。ただし機器類の設備配置や包丁差しの位置につきましては対称とはなりません。
- 図面はステンレスワークトップ・標準ガスコンロの場合です。

寸法単位:mm

間口1350mm　1口ガスコンロプラン（グリルなし）

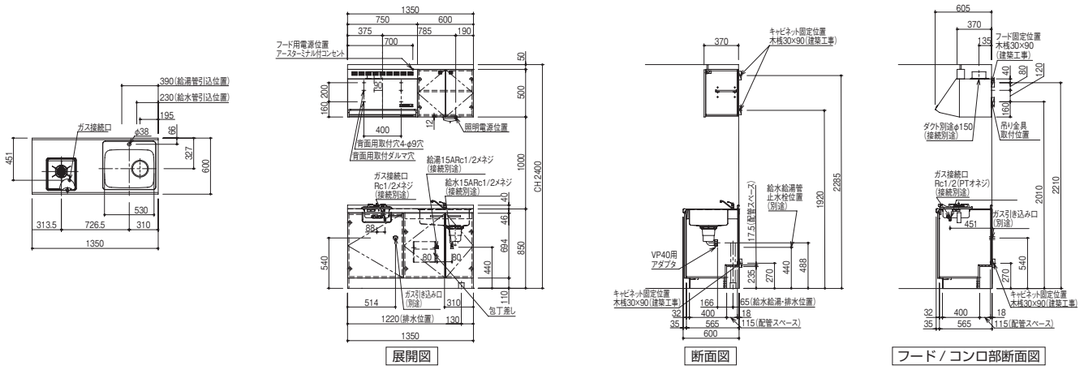

間口1350mm　2口ガスコンロ（縦タイプ）プラン（グリルなし）

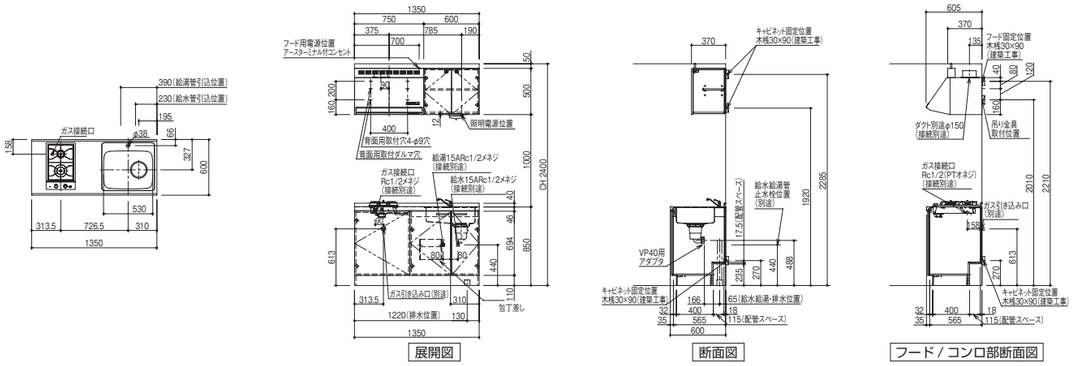

間口1350mm　2口ガスコンロ（斜めタイプ）プラン（グリルなし）

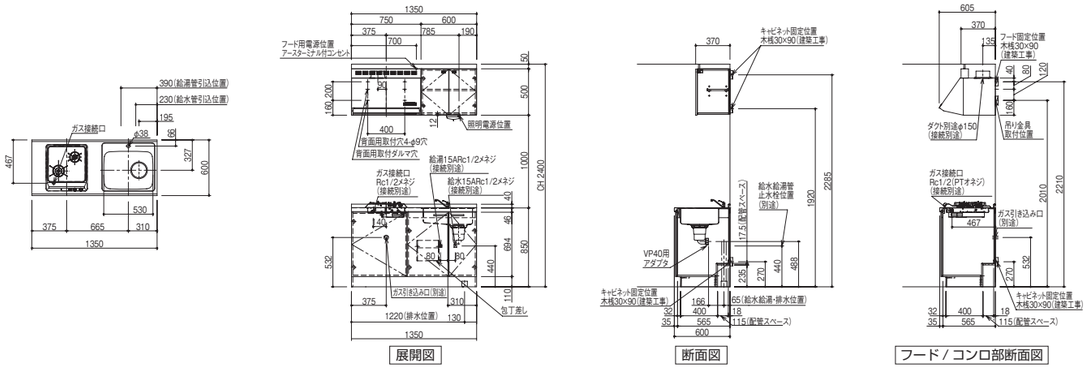

間口1350mm　2口ガスコンロ（斜めタイプ）プラン（グリル付）

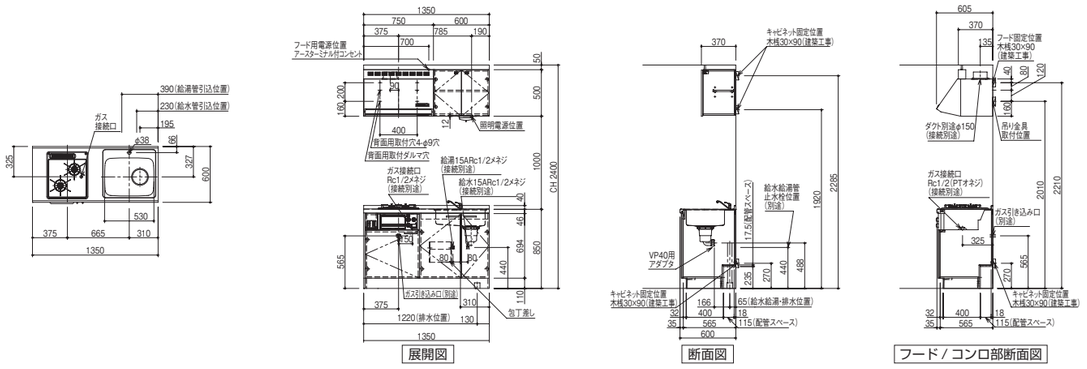

間口1500mm　1口ガスコンロプラン（グリルなし）

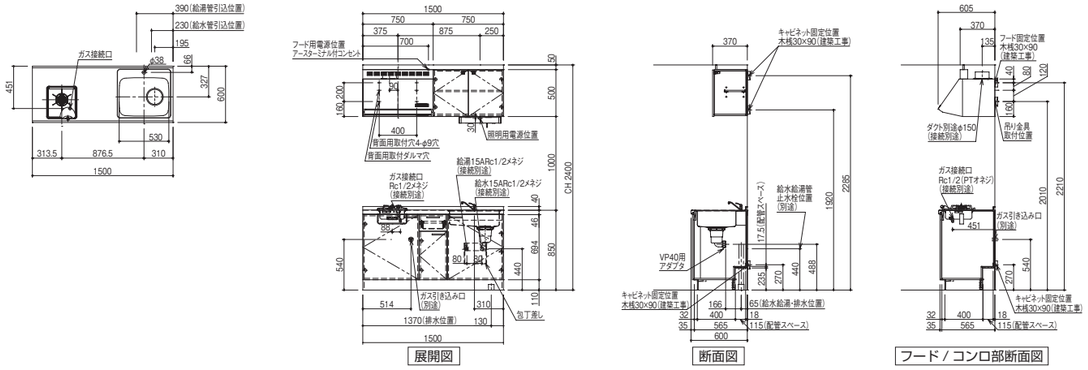

間口1500mm　2口ガスコンロ（縦タイプ）プラン（グリルなし）

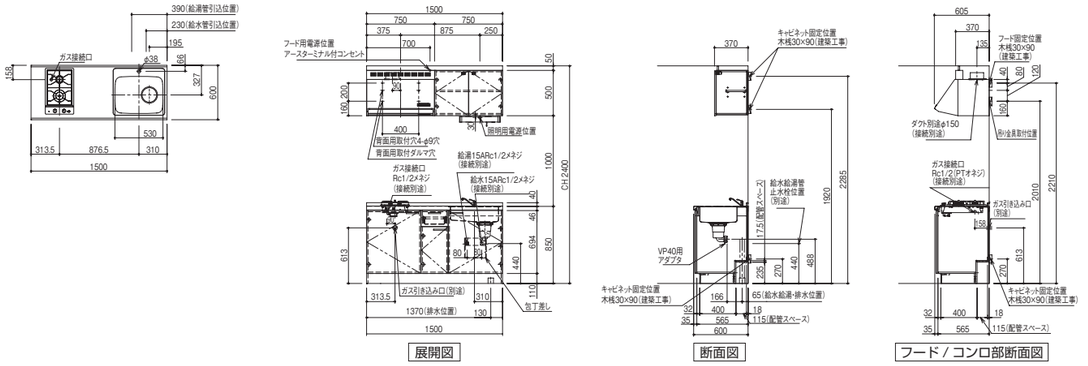

間口1500mm　2口ガスコンロ（斜めタイプ）プラン（グリルなし）

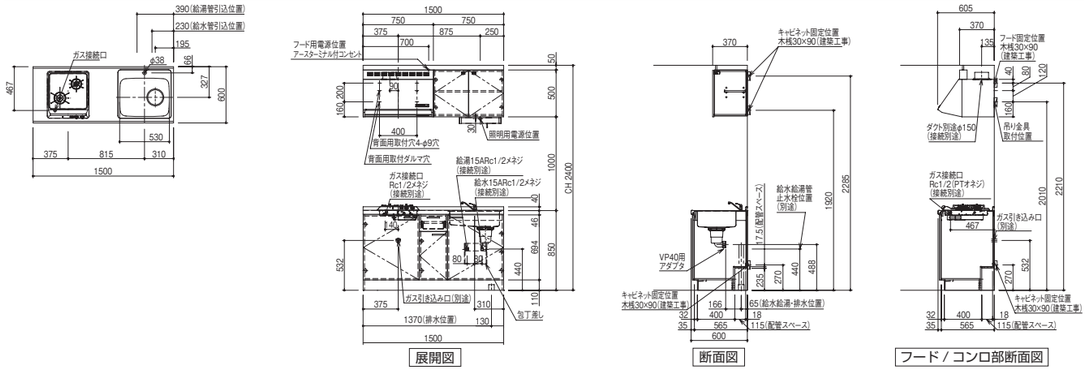

間口1500mm　2口ガスコンロ（斜めタイプ）プラン（グリル付）

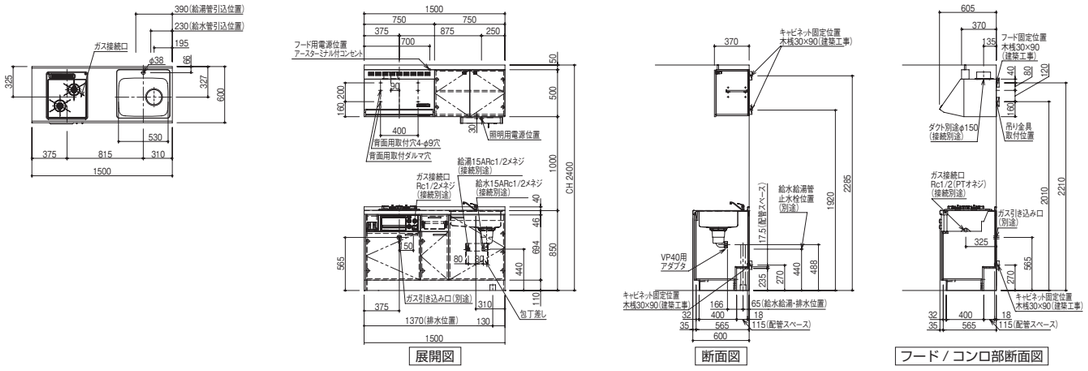

システムキッチン NEW MX
ビルトインコンロタイプ（開き扉タイプ）

右勝手（R）プランで平型・薄型レンジフードを左側方排気で使用する場合は、L仕様を使用してください。
左勝手（L）プランで右側方排気の場合は、R仕様となります。

- 下図は右勝手（R）です。左勝手（L）は基本的に対称です。ただし機器類の設備配置や包丁差しの位置につきましては対称とはなりません。
- 図面はステンレスワークトップ・標準ガスコンロの場合です。

右勝手（R）プランで平型・薄型レンジフードを左側方排気で使用する場合は、L仕様を使用してください。
左勝手（L）プランで右側方排気の場合は、R仕様となります。

- 下図は右勝手（R）です。左勝手（L）は基本的に対称です。ただし機器類の設備配置や包丁差しの位置につきましては対称とはなりません。
- 図面はステンレスワークトップ・標準ガスコンロの場合です。

寸法単位:mm

間口1650mm　2口ガスコンロ（斜めタイプ）プラン（グリルなし）

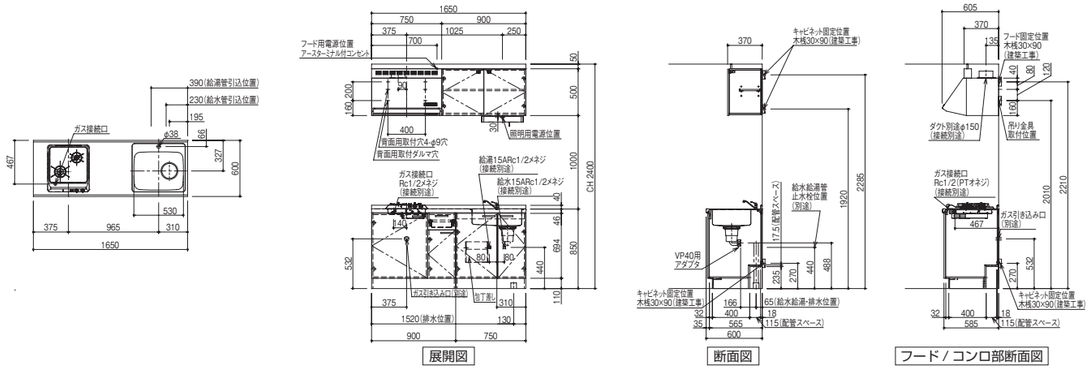

間口1650mm　2口ガスコンロ（斜めタイプ）プラン（グリル付）

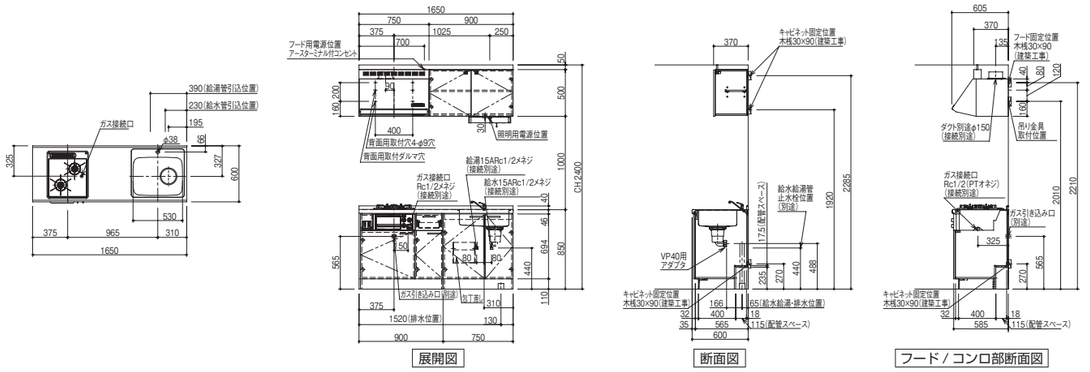

間口1650mm　3口ガスコンロプラン（グリル付）

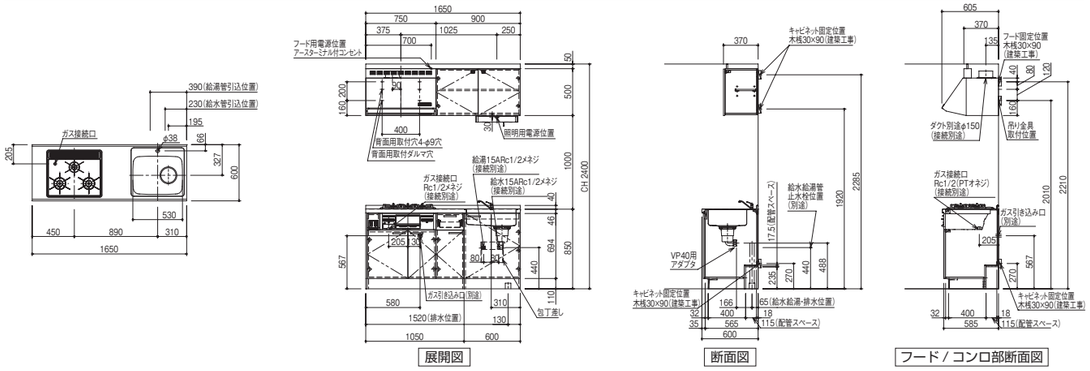

間口1800mm　2口ガスコンロ（斜めタイプ）プラン（グリルなし）

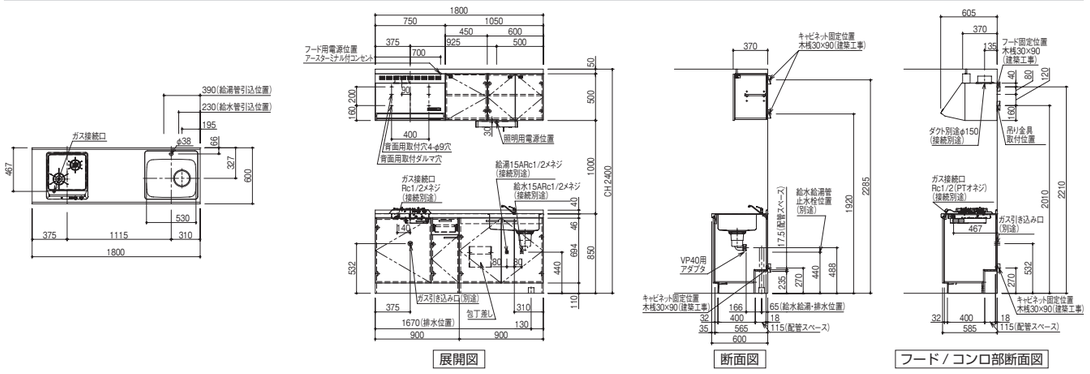

間口1800mm　2口ガスコンロ（斜めタイプ）プラン（グリル付）

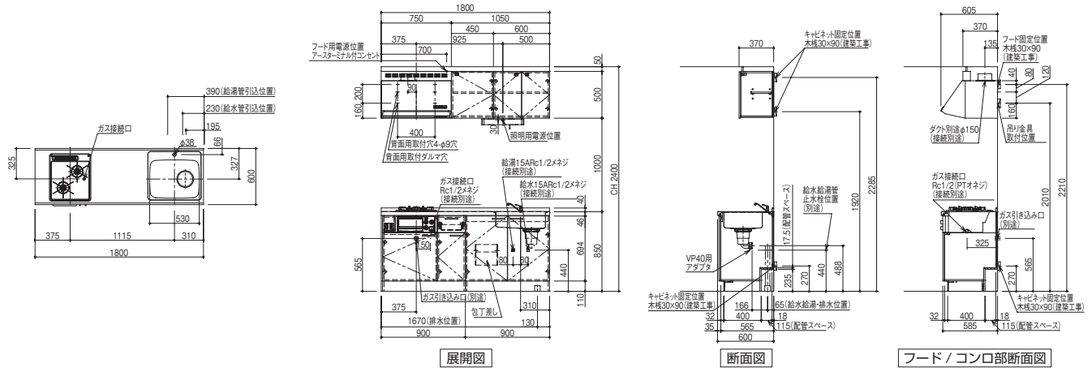

間口1800mm　3口ガスコンロプラン（グリル付）

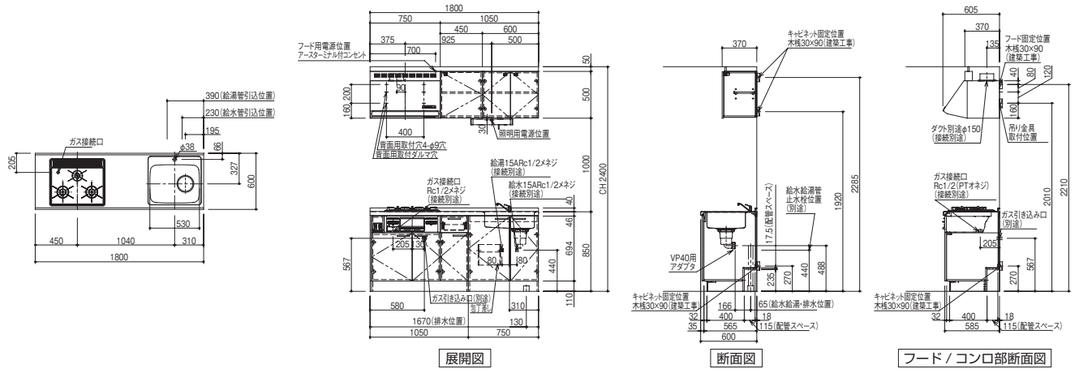

間口1950mm　3口ガスコンロプラン（グリル付）

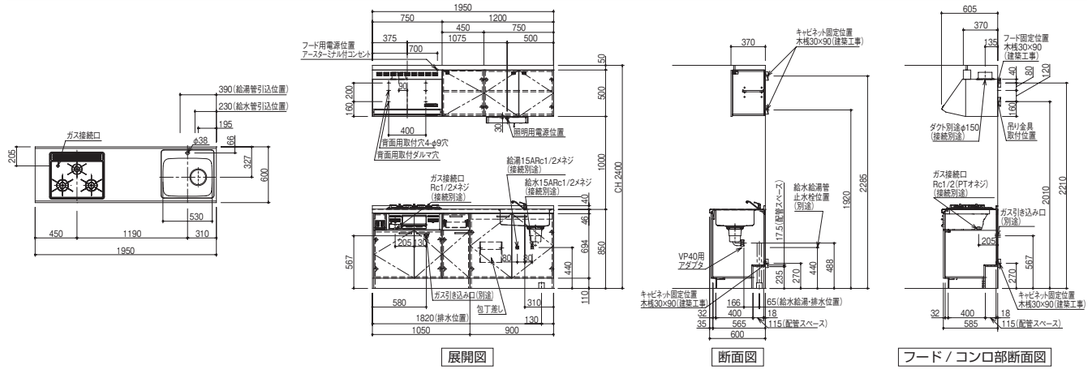

間口2100mm　3口ガスコンロプラン（グリル付）

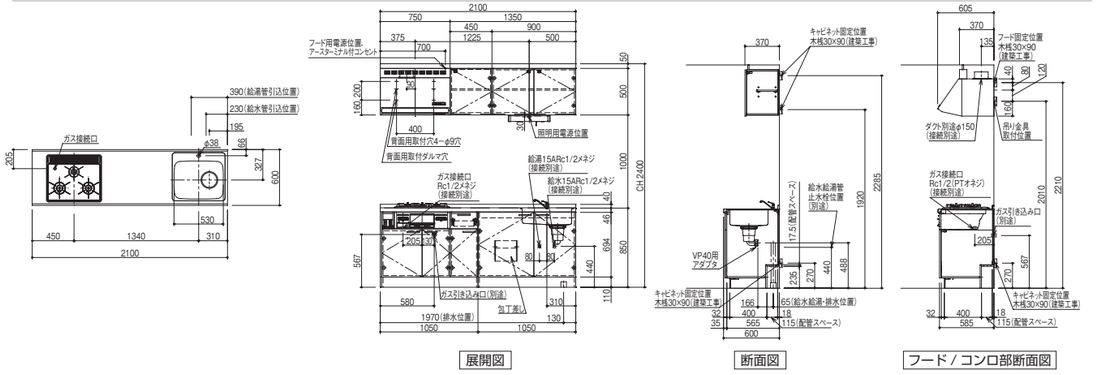

システムキッチン NEW MX
ビルトインコンロタイプ（スライドタイプ）

右勝手（R）プランで平型・薄型レンジフードを左側方排気で使用する場合は、仕様を使用してください。
左勝手（L）プランで右側方排気の場合は、R仕様となります。

- 下図は右勝手（R）です。左勝手（L）は基本的に対称です。ただし機器類の設備配置や包丁差しの位置につきましては対称とはなりません。
- 図面はステンレスワークトップ・標準ガスコンロの場合です。

右勝手（R）プランで平型・薄型レンジフードを左側方排気で使用する場合は、仕様を使用してください。
左勝手（L）プランで右側方排気の場合は、R仕様となります。

- 下図は右勝手（R）です。左勝手（L）は基本的に対称です。ただし機器類の設備配置や包丁差しの位置につきましては対称とはなりません。
- 図面はステンレスワークトップ・標準ガスコンロの場合です。

寸法単位:mm

間口1500mm　1口ガスコンロプラン（グリルなし）

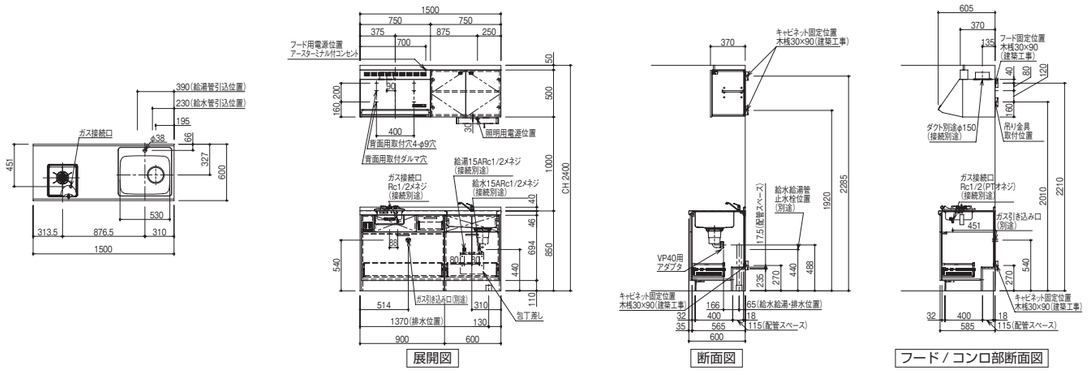

間口1500mm　2口ガスコンロ（斜めタイプ）プラン（グリルなし）

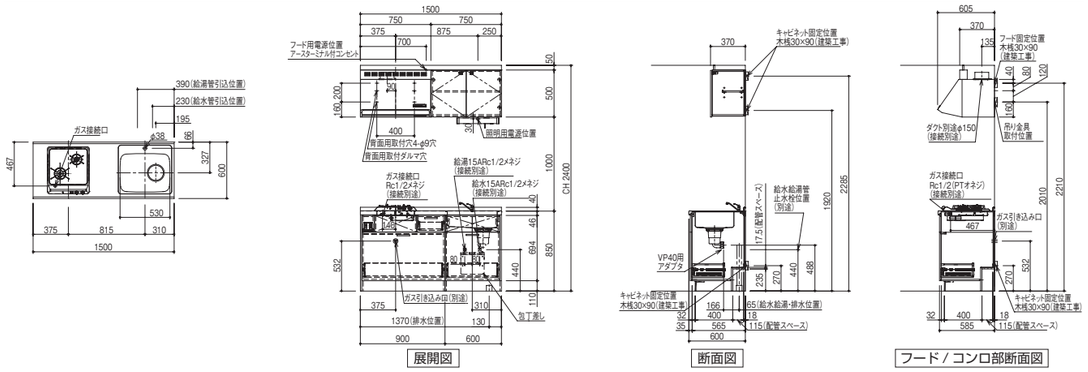

間口1500mm　2口ガスコンロ（斜めタイプ）プラン（グリル付）

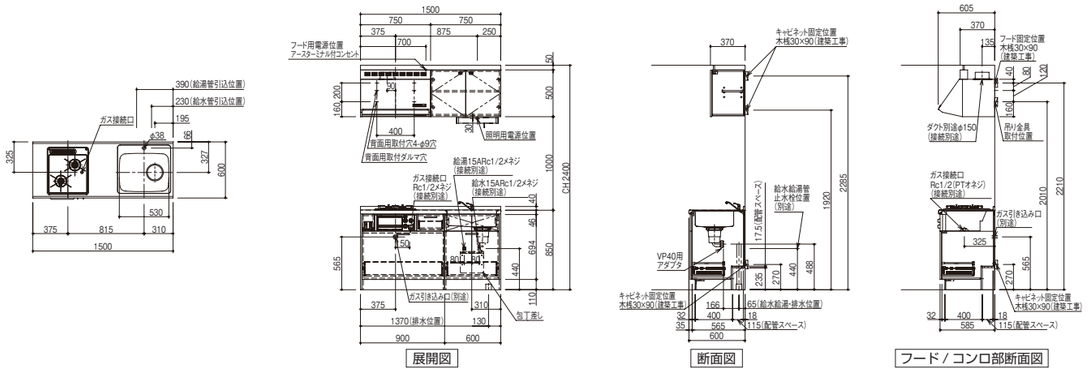

間口1650mm　2口ガスコンロ（斜めタイプ）プラン（グリルなし）

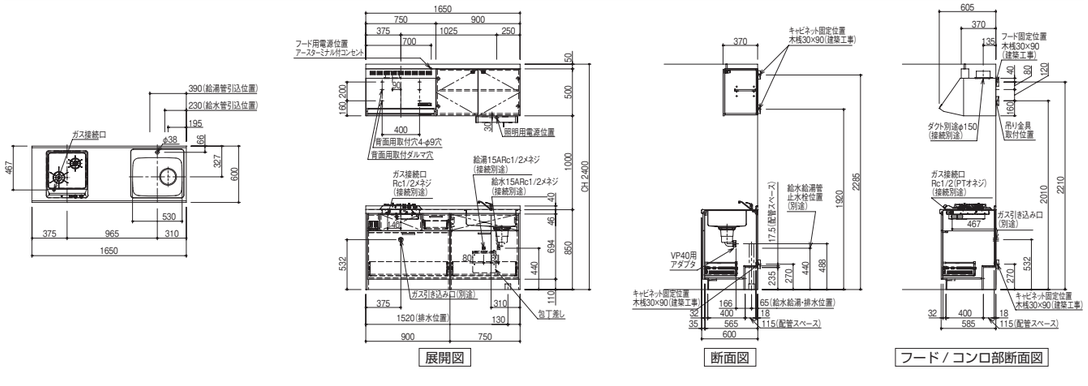

間口1650mm　2口ガスコンロ（斜めタイプ）プラン（グリル付）

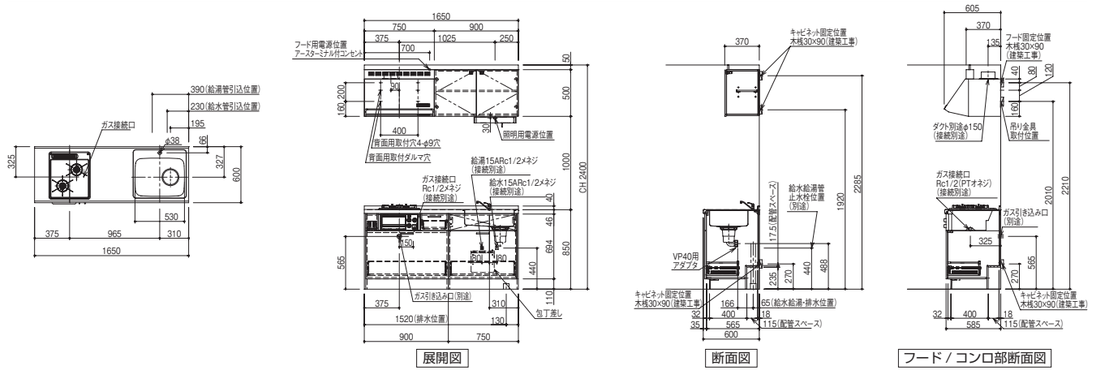

間口1650mm　3口ガスコンロプラン（グリル付）

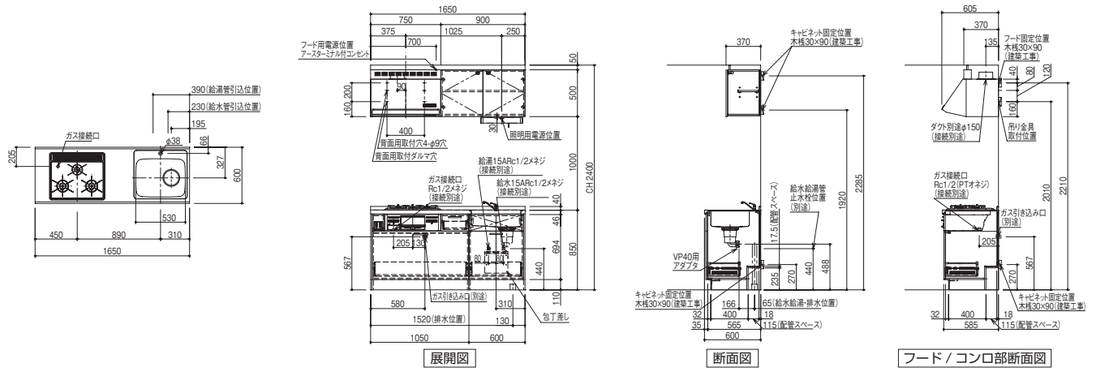

間口1800mm　2口ガスコンロ（斜めタイプ）プラン（グリルなし）

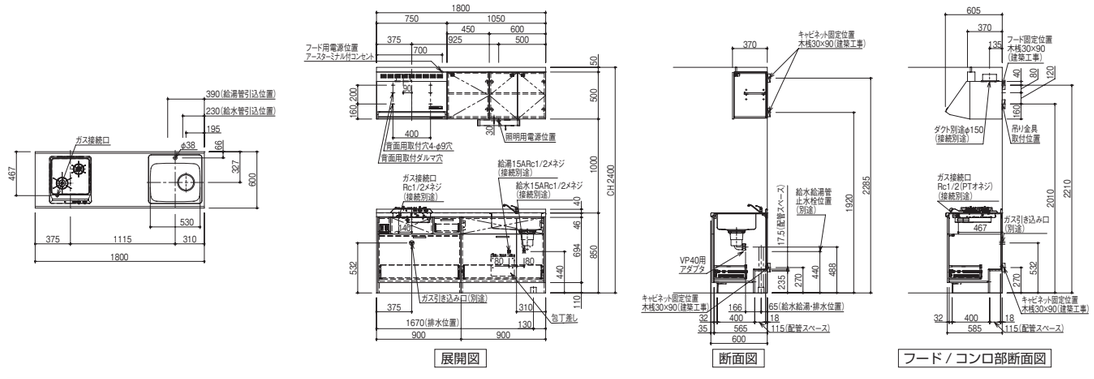

間口1800mm　2口ガスコンロ（斜めタイプ）プラン（グリル付）

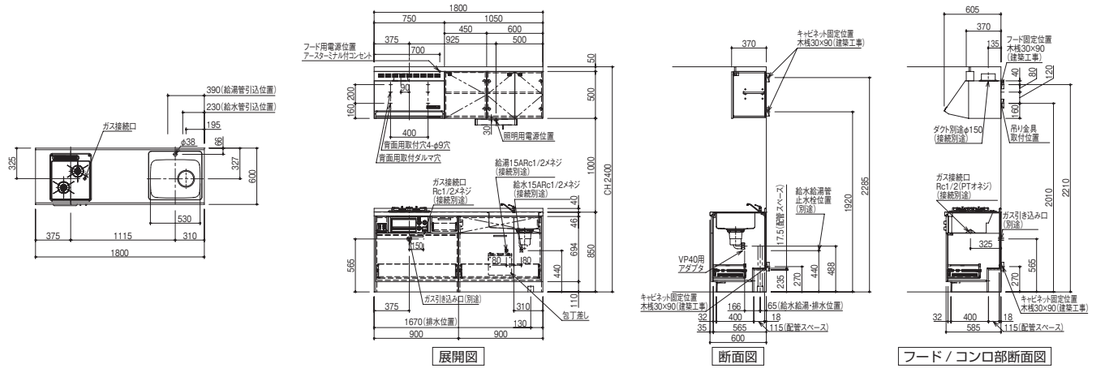

システムキッチン NEW MX
ビルトインコンロタイプ（スライドタイプ）

右勝手（R）プランで平型・薄型レンジフードを左側方排気で使用する場合は、L仕様を使用してください。
左勝手（L）プランで右側方排気の場合は、R仕様となります。

- 下図は右勝手（R）です。左勝手（L）は基本的に対称です。ただし機器類の設備配置や包丁差しの位置につきましては対称とはなりません。
- 図面はステンレスワークトップ・標準ガスコンロの場合です。

寸法単位:mm

間口1800mm　3口ガスコンロプラン（グリル付）

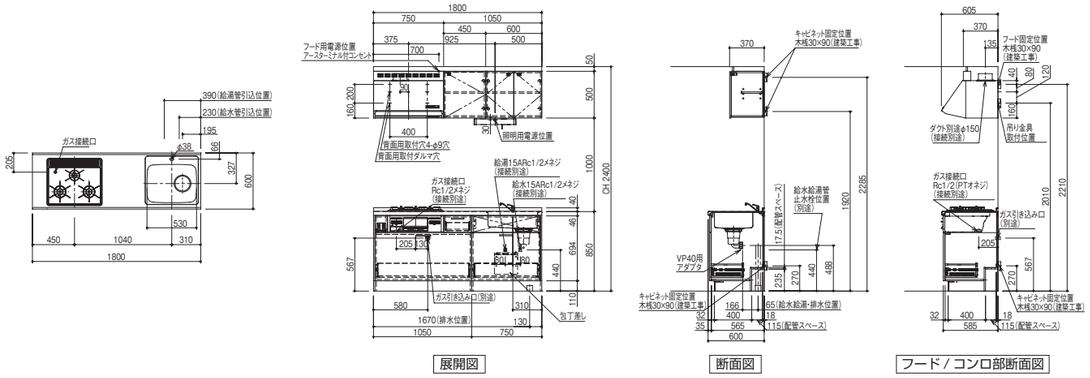

間口1950mm　3口ガスコンロプラン（グリル付）

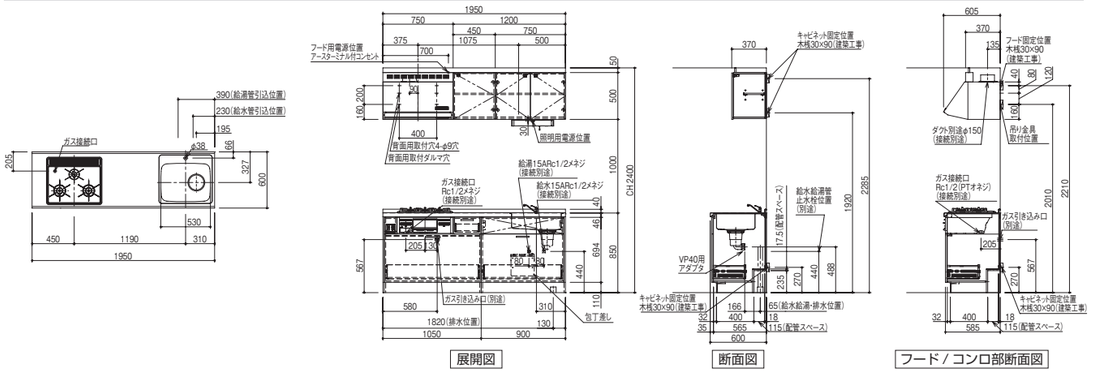

間口2100mm　3口ガスコンロプラン（グリル付）

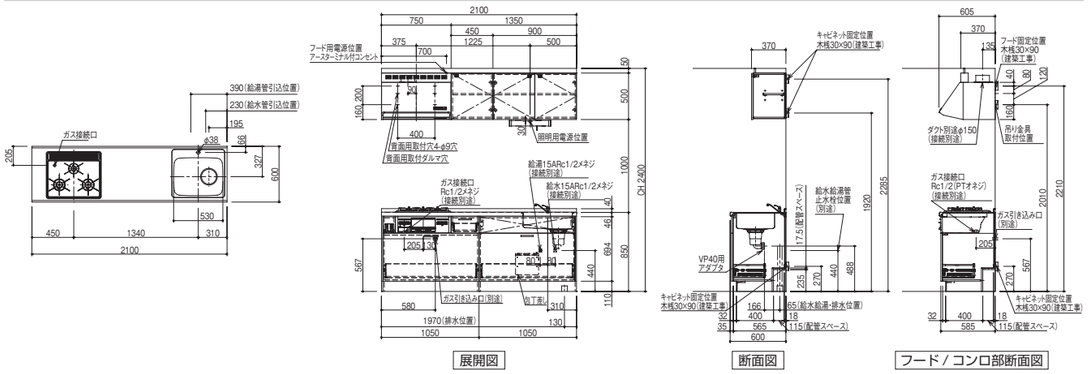

システムキッチン NEW MX
コンロ開口無しタイプ／フリーコンロタイプ

右勝手（R）プランで平型・薄型レンジフードを左側方排気で使用する場合は、L仕様を使用してください。
左勝手（L）プランで右側方排気の場合は、R仕様となります。

- 下図は右勝手（R）です。左勝手（L）は基本的に対称です。ただし機器類の設備配置や包丁差しの位置につきましては対称とはなりません。
- 図面はステンレスワークトップです。

寸法単位:mm

コンロ開口無しタイプ間口1200mm

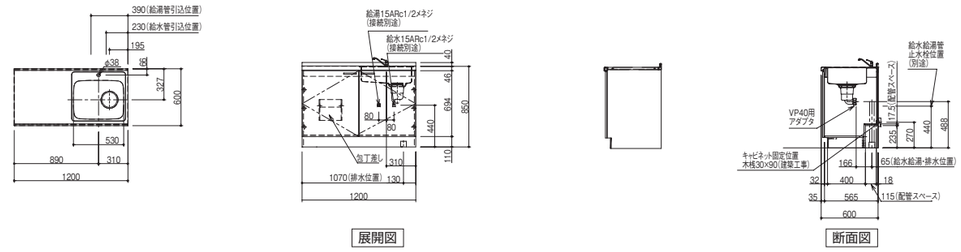

コンロ開口無しタイプ間口1500mm

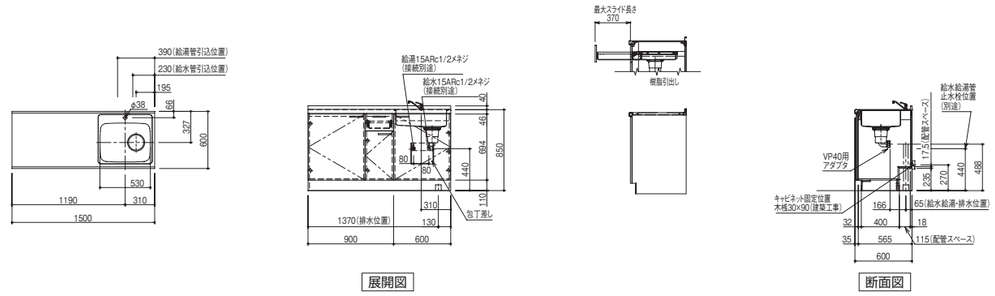

フリーコンロタイプ間口1500mm

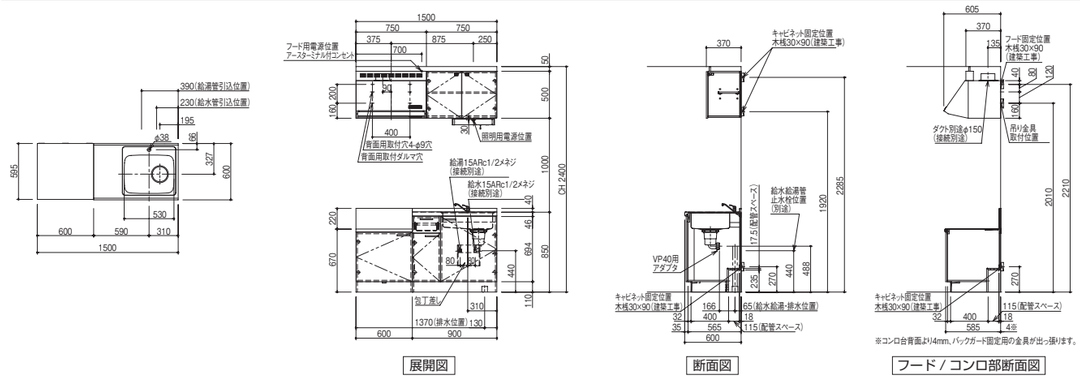

システムキッチン NEW MX
フリーコンロタイプ

右勝手（R）プランで平型・薄型レンジフードを左側方排気で使用する場合は、L仕様を使用してください。
左勝手（L）プランで右側方排気の場合は、R仕様となります。

- 下図は右勝手（R）です。左勝手（L）は基本的に対称です。ただし機器類の設備配置や包丁差しの位置につきましては対称とはなりません。
- 図面はステンレスワークトップです。

右勝手（R）プランで平型・薄型レンジフードを左側方排気で使用する場合は、L仕様を使用してください。
左勝手（L）プランで右側方排気の場合は、R仕様となります。

- 下図は右勝手（R）です。左勝手（L）は基本的に対称です。ただし機器類の設備配置や包丁差しの位置につきましては対称とはなりません。
- 図面はステンレスワークトップです。

寸法単位:mm

フリーコンロタイプ間口1650mm

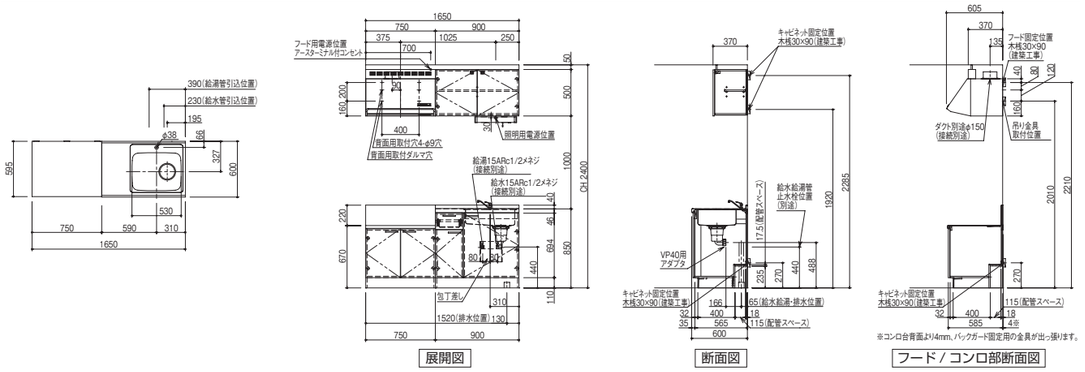

展開図　断面図　フード / コンロ部断面図

※コンロ下キャビネットW600の場合

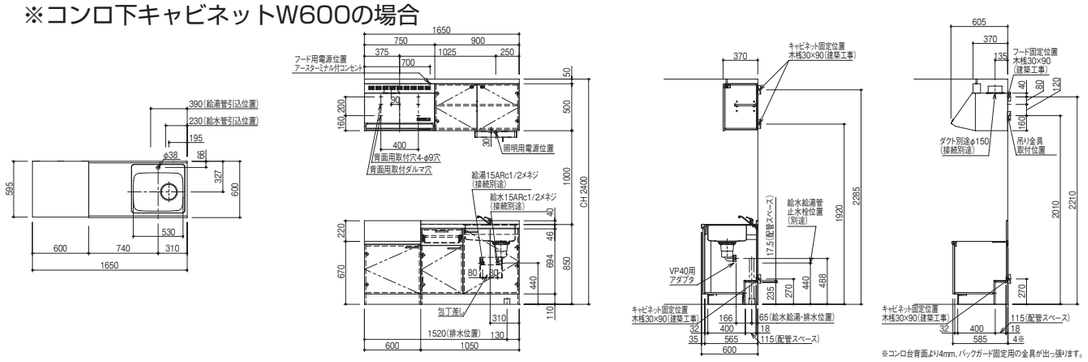

展開図　断面図　フード / コンロ部断面図

フリーコンロタイプ間口1800mm

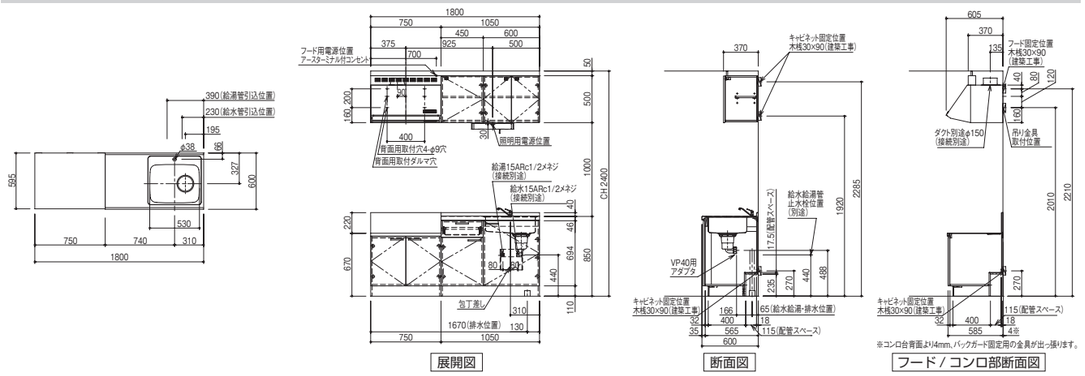

展開図　断面図　フード / コンロ部断面図

※コンロ下キャビネットW600の場合

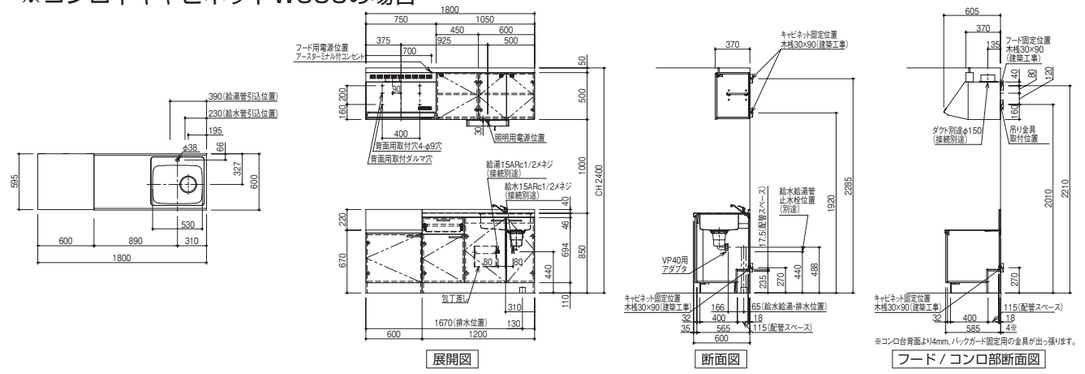

展開図　断面図　フード / コンロ部断面図

フリーコンロタイプ間口1950mm

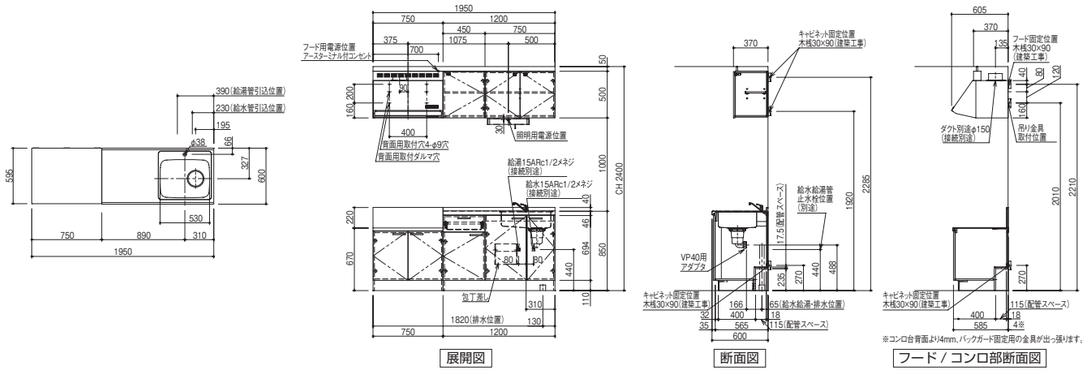

展開図　断面図　フード / コンロ部断面図

※コンロ下キャビネットW600の場合

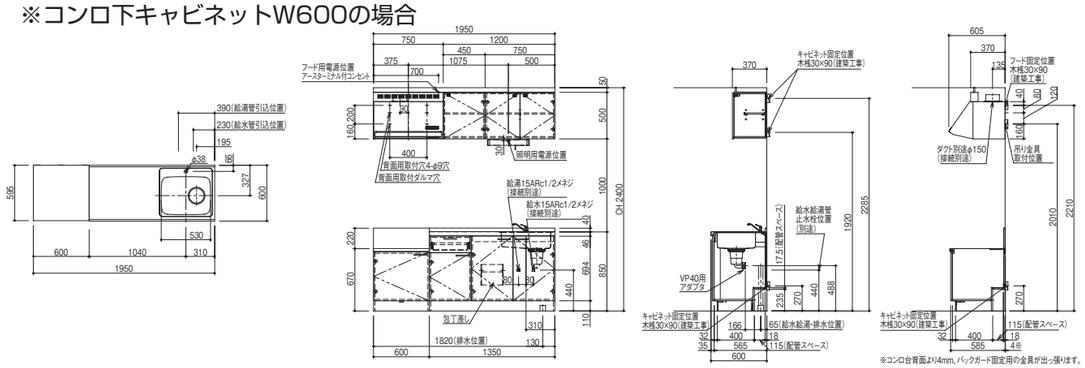

展開図　断面図　フード / コンロ部断面図

フリーコンロタイプ間口2100mm

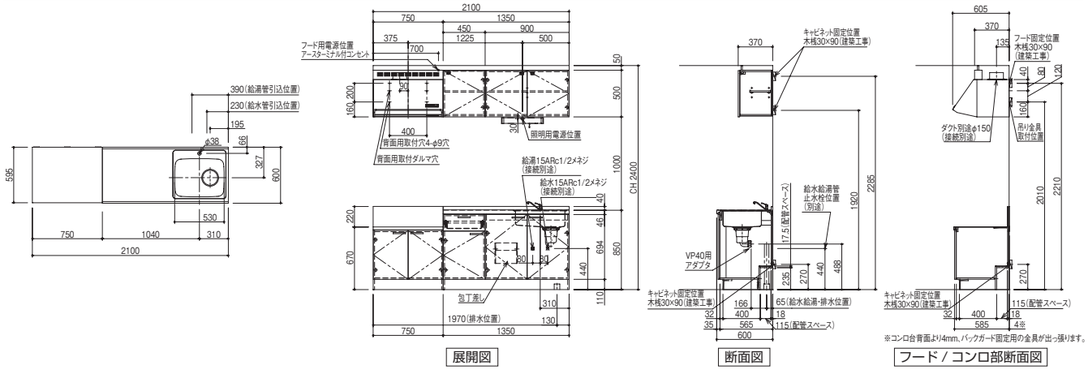

展開図　断面図　フード / コンロ部断面図

※コンロ下キャビネットW600の場合

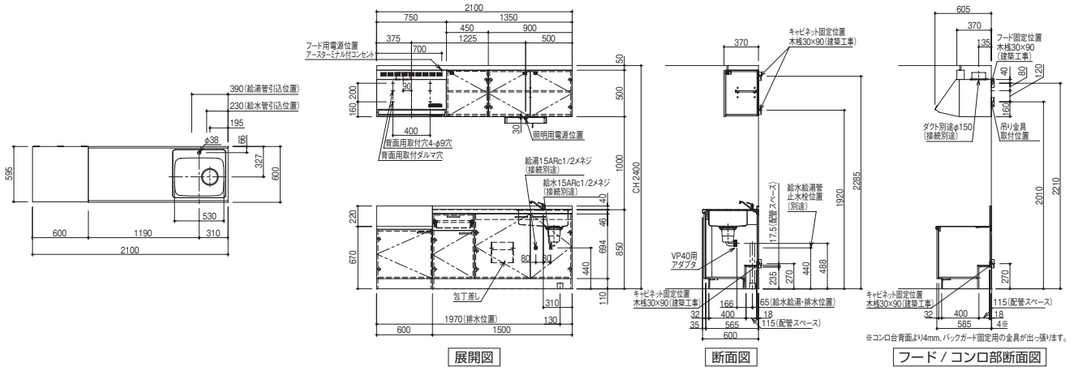

展開図　断面図　フード / コンロ部断面図

システムキッチン NEW MX
調理機器図面・仕様

寸法単位:mm

ＩＨクッキングヒーター

■1口タイプ(グリルなし)・100V　QMWCH-11C

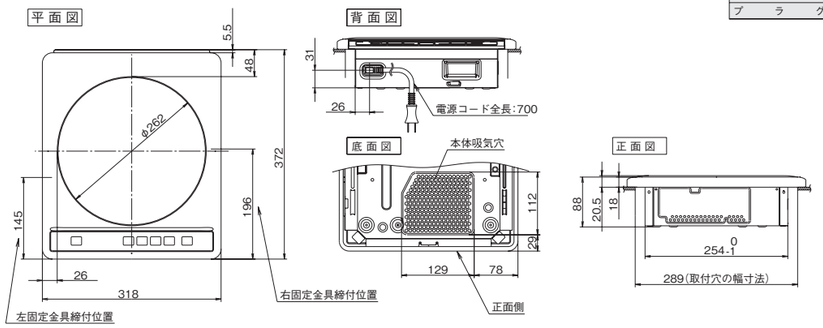

仕　様

定格電圧		単相100V(50/60Hz)
定格消費電力		1300W
大きさ(約)	外形寸法	幅318×奥行372×高さ88mm(ワークトップの上高さ20.5mm)
質量(重さ)		約3.5kg
発熱体	トップヒーター	誘導加熱コイル(IH) 1300W 直径180mm
電力調整範囲	トップヒーター	タッチキー 約80W相当～1300W 7段階調節
コード		HHFF 平型ゴムコード 長さ0.7m
プラグ		2極・15A 125V

パナソニック(株)製

■1口タイプ(グリルなし)・200V　QMWCH-12C

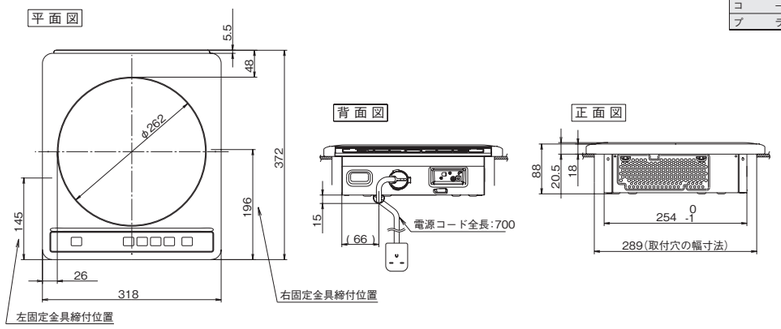

仕　様

定格電圧		単相200V(50/60Hz)
定格消費電力		2000W
大きさ(約)	外形寸法	幅318×奥行372×高さ88mm(ワークトップの上高さ20.5mm)
質量(重さ)		約4.5kg
発熱体	トップヒーター	誘導加熱コイル(IH) 2000W 直径180mm
電力調整範囲	トップヒーター	タッチキー 約80W相当～2000W 8段階調節
コード		3心PNCTFキャブタイヤケーブル 長さ0.7m
プラグ		2極接地型 15A 250V

パナソニック(株)製

■2口タイプ(グリルなし)・200V　QMWCH-HS20A

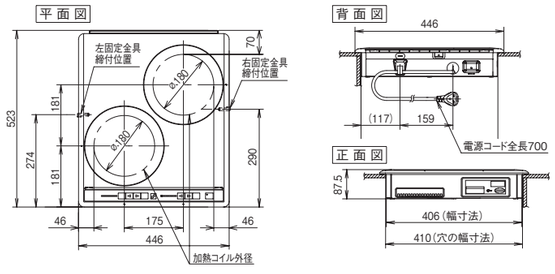

定格・仕様

定格電圧		単相200V(50/60Hz)	
定格消費電力		4000W	
大きさ(約)	外形寸法	幅446×奥行523×高さ87.5mm(ワークトップの上高さ14mm)	
質量(重さ)		約 8.0kg	
発熱体	右ヒーター	誘導加熱式コイル(IH)	2000W 直径180mm
	左ヒーター		2000W 直径180mm
電力調節範囲	右ヒーター	タッチキー	約120W相当～2000W 8段階調節
	左ヒーター		約120W相当～2000W 8段階調節
コード		3心EPゴムキャブタイヤケーブル 長さ0.7m	
プラグ		2極・接地極付 20A・250V	

パナソニック(株)製

ＩＨクッキングヒーター

■3口(2口IH＋ラジエント)タイプ(グリル付)・200V　QMWCH-(A/AS)6L

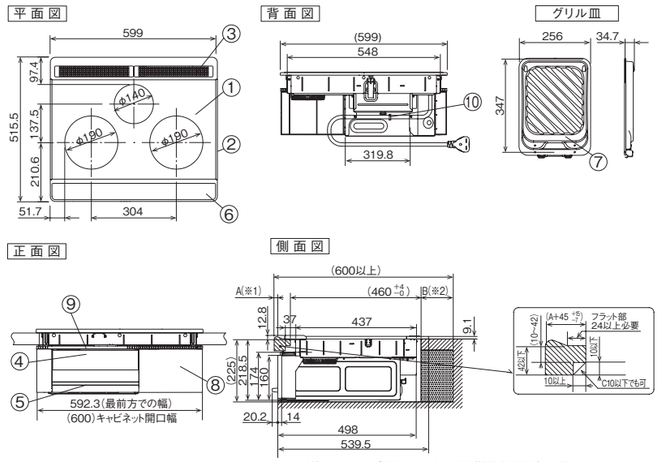

※1. A寸法は、ワークトップ前面とキャビネット前面(機器本体前面)との差です。
※2. B寸法(後方スペース)80mm以上あれば、パナソニック(株)製の露出コンセントが使えます。

定格・仕様

定格電圧		単相200V(50/60Hz)	
定格消費電力		5800W ※4800Wに切換え可能	
大きさ(約)	外形寸法	幅599×奥行560×高さ231mm(ワークトップの上高さ13mm)	
	グリル庫内有効寸法	幅260×奥行349×高さ64mm	
質量(重さ)		約15.4kg	
発熱体	右ヒーター	誘導加熱式コイル(IH)	3000W 直径190mm
	左ヒーター		3000W 直径190mm
	中央ヒーター	ラジエントヒーター(RH)	1250W 直径152mm
	グリルヒーター	シーズヒーター	1550W
電力調節範囲(約)	右ヒーター	プッシュ式	100W相当～3000W 10段階調節
	左ヒーター		100W相当～3000W 10段階調節
	中央ヒーター		340W相当～1250W 3段階調節
	グリルヒーター		(手動)750W相当～1450W 3段階調節 (自動)970W相当～1550W
コード		3心EPゴムキャブタイヤケーブル 長さ 0.9m	
プラグ		2極・接地極付 30A・250V	
材質・加工・色	1 トッププレート	結晶化ガラス(ブラック)／光るリング：なし	
	2 トッププレームU	SUS	
	3 操作パネル(バックグリル)	SUS	
	4 グリルドア	強化ガラス	
	5 グリル把手	PBT+SAN 樹脂(A6L ブラック, AS6L ライトグレー)	
	6 操作パネル(パネルシート)	ポリエステルシート(ベース色：A6L ブラック, AS6L シルバー)	
	7 グリル皿	アルミメッキ鋼板 / フッ素コート(ブラック)	
	8 サイドカバー	PBT+SAN 樹脂(A6L ブラック, AS6L ライトグレー)	
	9 吸気口カバー(吸気口カバーA)	鉄板／塗装(ブラック)	
	10 コードクリップ	ナイロン 66	
保護機能	●鍋なし自動OFF(IH) ●小物自動OFF(IH) ●温度過昇防止(IH) ●空焼き自動OFF(IH)	●切り忘れ自動OFF(IH・RH・グリルヒーター) ●グリル高温自動OFF(グリルヒーター)	

※ご推奨コンセント(別途工事)パナソニック(株)製：埋込型WF3630B,露出型WK36301B,WK36301W

※仕様は改良のため予告なく変更することがあります。
※電源は200V・30A専用回路を設けてください。

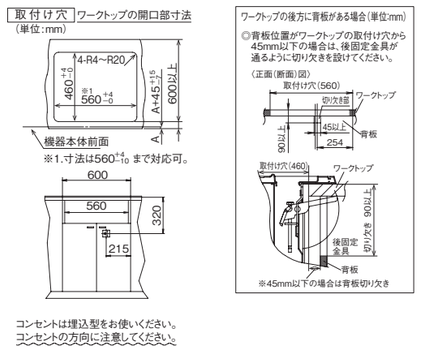

壁からの距離

■可燃性の壁(防火構造壁以外)の場合

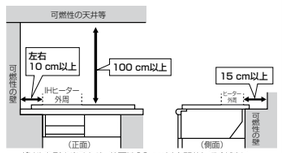

グリルを引き出すため、前面は60 cm以上開放してください。

■レンジフードおよび不燃材の場合

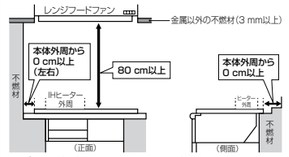

グリルを引き出すため、前面は60 cm以上開放してください。

パナソニック(株)製

ガスコンロ

■1口タイプ(グリルなし)　QMWGHA001W-(LP/13A)

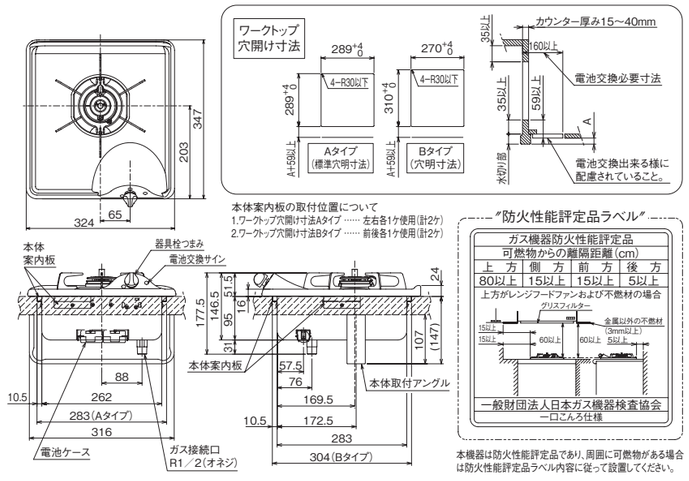

本体案内板の取付位置について
1.ワークトップ穴開け寸法Aタイプ …… 左右各1ケ使用(計2ケ)
2.ワークトップ穴開け寸法Bタイプ …… 前後各1ケ使用(計2ケ)

〝防火性能評定品ラベル〟

ガス機器防火性能評定品					
可燃物からの離隔距離(cm)					
上方	側方	前方	後方		
80以上	15以上	15以上	5以上		
上方がレンジフードファンおよび不燃材の場合					
一般財団法人日本ガス機器検査協会 一ロごろ仕様					

本機器は防火性能評定品であり、周囲に可燃物がある場合は防火性能評定品ラベル内容に従って設置してください。

仕様

項目		記	
型式名		DC1004S	
外形寸法(mm)	高さ	146.5(配管含む 177.5)	
	幅	324	
	奥行	347	
質量(kg)		4 (梱包時 5)	
接続	ガス	R1／2(オネジ)、鉄管又は金属可とう管	
	電気	――	
ガス消費量		13A	LPガス
		kW(kcal/h)	kW(kg/h)
	全点火時	2.56(2200)	2.56(0.184)
器具栓		押し回し式器具栓	
点火方式		乾電池式連続放電点火 アルカリ単2形:2個	
立消え安全装置		熱電対式	
安全モード		天ぷら油過熱防止機能、焦げ付き消火機能 消し忘れ消火機能(120分·30分)	
その他		電池交換サイン、来々点火、器具栓つまみ戻し忘れブザー、ホーロートッププレート	

商品品番と型式

商品番号	型式
QMWGHA001W-LP	DC1004S
QMWGHA001W-13A	DC1004S

(株)ハーマン製

システムキッチン NEW MX
調理機器図面・仕様

寸法単位:mm

ガスコンロ

■2口縦タイプ(グリルなし)　QMWGRB001S-(LP/13A)

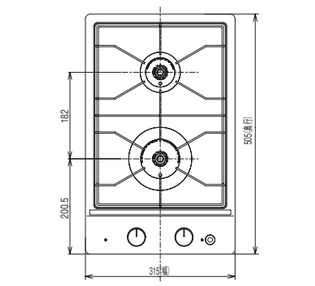

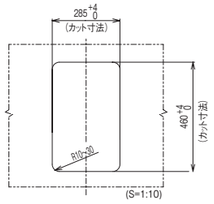

ワークトップ切り込み寸法

仕様表			
外形寸法(mm)		高さ171.5(乾電池装着)X幅315X奥行505 (電池ケース取外し時高さ127.5)	
質量(kg)		8.0	
ガス接続		Rc1/2	
ガス消費量	ガス種	13A	LPG
	全点火時	4.40kW (3780kcal/h)	4.30kW (0.307kg/h)
	強火力バーナー	3.50kW (3010kcal/h)	3.20kW (0.229kg/h)
	小バーナー	1.27kW (1090kcal/h)	1.27kW (0.091kg/h)
電源		DC3V(単1形乾電池2個)	
トッププレート		ステンレストッププレート	
防火性能評定		有	

商品品番と型式

商品番号	型式
QMWGRB001S-13A	RD322STS
QMWGRB001S-LP	RD322STS

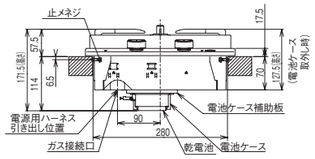

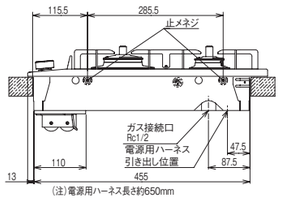

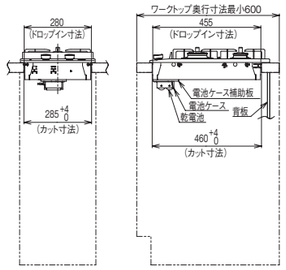

設置施工例図 (S=1:10)

※ 必ず背板を取り付けてください

※ 電池ケースは、取り外してキャビネット側への取付けも可。その際、電池ケース補助板も取外してください。

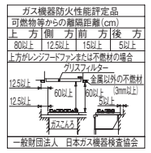

No	配管仕様
1	ガス管1/2″
2	ガス栓1/2″
3	エルボ1/2″
4	ニップル1/2″
5	金属可とう管

リンナイ(株)製

■2口斜めタイプ(グリルなし)　QMWGRD001E-(LP/13A)

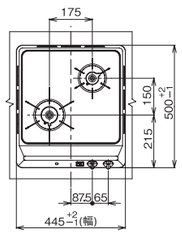

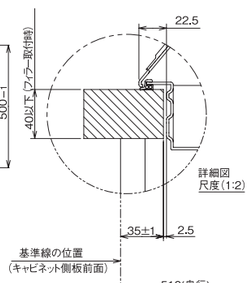

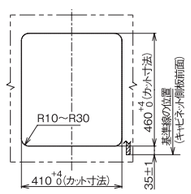

仕様表			
外形寸法(mm)		高さ161X幅445X奥行510	
質量(kg)		7.5	
ガス接続		15A(1/2B)鋼管または金属可とう管	
ガス消費量	ガス種	13A	LP
	左前コンロ	3.50kW(3010kcal/h)	3.50kW(3010kcal/h)
	右後コンロ	1.40kW(1200kcal/h)	1.27kW(1090kcal/h)
	全点火時	4.77kW(4100kcal/h)	4.50kW(3870kcal/h)
電源		DC3V(単1形乾電池2個)	
コンロ温度センサー		全コンロ	
トッププレートの種類		ホーロー仕上げ	
防火性能評定		有	

商品品番と型式

商品番号	型式
QMWGRD001E-LP	RD421HS
QMWGRD001E-13A	RD421HS

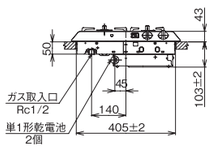

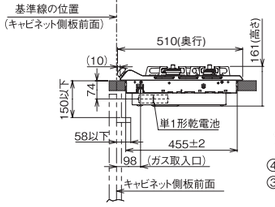

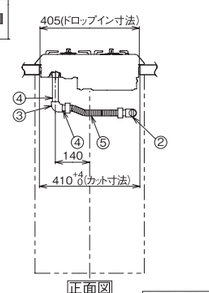

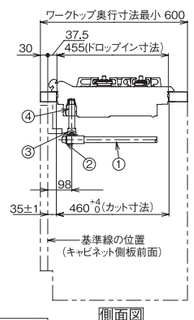

No	配管仕様
①	ガス管 1/2″
②	ガス栓 1/2″
③	エルボ 1/2″
④	ニップル 1/2″
⑤	金属可とう管 1/2″

防火性能評定銘板

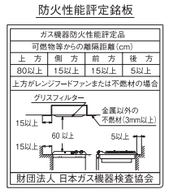

正面図　側面図

設置・配管施工例図

リンナイ(株)製

ガスコンロ

■2口ホーロートップ(片面焼グリル付)　QMWGRC001(E/S)-(LP/13A)

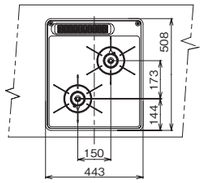

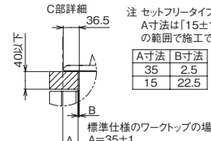

注 セットフリータイプなので
A寸法は「15±1～35±1」
の範囲で施工できます。

A寸法	B寸法
35	2.5
15	22.5

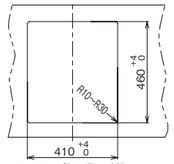

ワークトップ切り込み寸法

仕様表			
外形寸法(mm)		高さ269X幅446X奥行539	
質量(kg)		11.5	
ガス接続		15A(1/2B)鋼管または金属可とう管	
ガス消費量		13A	LP
	左前コンロ	3.50kW(3010kcal/h)	3.50kW(0.250kg/h)
	右後コンロ	2.97kW(2550kcal/h)	2.97kW(0.212kg/h)
	グリル	1.33kW(1140kcal/h)	1.33kW(0.095kg/h)
	全点火時	7.05kW(6060kcal/h)	7.04kW(0.503kg/h)
電源		DC3V(単1形乾電池2個)	
コンロ温度センサー		全バーナー	
トッププレートの種類		ホーロー仕上げ	
防火性能評定		有	

商品品番と型式

商品番号	型式
QMWGRC001E-LP	RB2K3HS
QMWGRC001E-13A	RB2K3HS
QMWGRC001S-LP	RB2K3HS
QMWGRC001S-13A	RB2K3HS

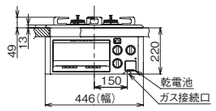

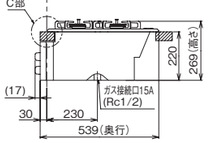

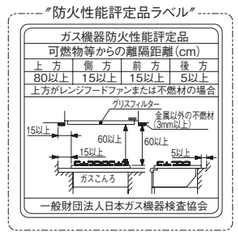

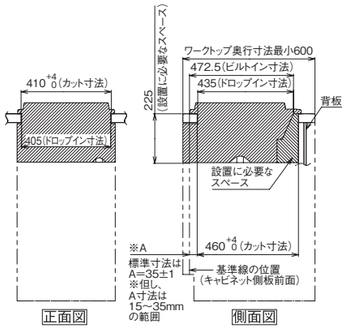

設置・配管施工例図

※本体高さは220 +1 -2です。

リンナイ(株)製

■3口タイプ(片面焼グリル付)　QMWGRE001(E/S)-(LP/13A)

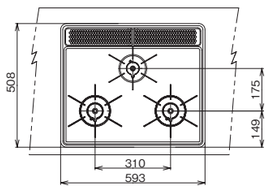

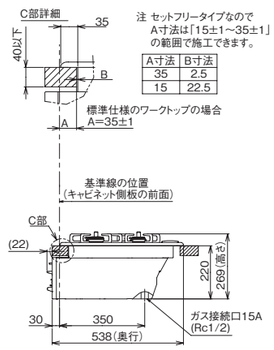

注 セットフリータイプなので
A寸法は「15±1～35±1」
の範囲で施工できます。

A寸法	B寸法
35	2.5
15	22.5

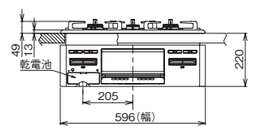

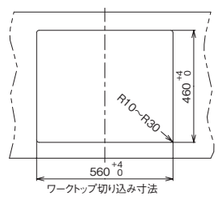

ワークトップ切り込み寸法

仕様表			
外形寸法(mm)		高さ269X幅596X奥行538 (トッププレート幅593)	
質量(kg)		13.0	
ガス接続		15A(1/2B)鋼管または金属可とう管	
ガス消費量		13A	LP
	右コンロバーナ	4.20kW(3610kcal/h)	4.20kW(3610kcal/h)
	左コンロバーナ	4.20kW(3610kcal/h)	4.20kW(3610kcal/h)
	小バーナ	1.27kW(1090kcal/h)	1.27kW(1090kcal/h)
	グリル	1.33kW(1140kcal/h)	1.33kW(1140kcal/h)
	全点火時	10.1kW(8700kcal/h)	10.0kW(8600kcal/h)
電源		DC3V(単1形乾電池2個)	
コンロ温度センサー		全バーナー	
トッププレートの種類		ホーローコート	
防火性能評定		有	

商品品番と型式

商品番号	型式
QMWGRE001E-LP	RB31M5HSW
QMWGRE001E-13A	RB31M5HSW
QMWGRE001S-LP	RB31M5HSW
QMWGRE001S-13A	RB31M5HSW

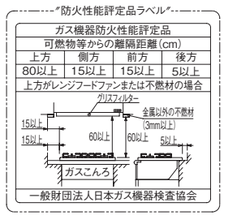

リンナイ(株)製

システムキッチン NEW MX
レンジフード図面・仕様

右勝手（R）プランで平型・薄型レンジフードを左側方排気で使用する場合は、L仕様を使用してください。
左勝手（L）プランで右側方排気の場合は、R仕様となります。

寸法単位:mm

レンジフード

■薄型シロッコファン（Lタイプ） QMWHFA001（E/S）（6/7）NL

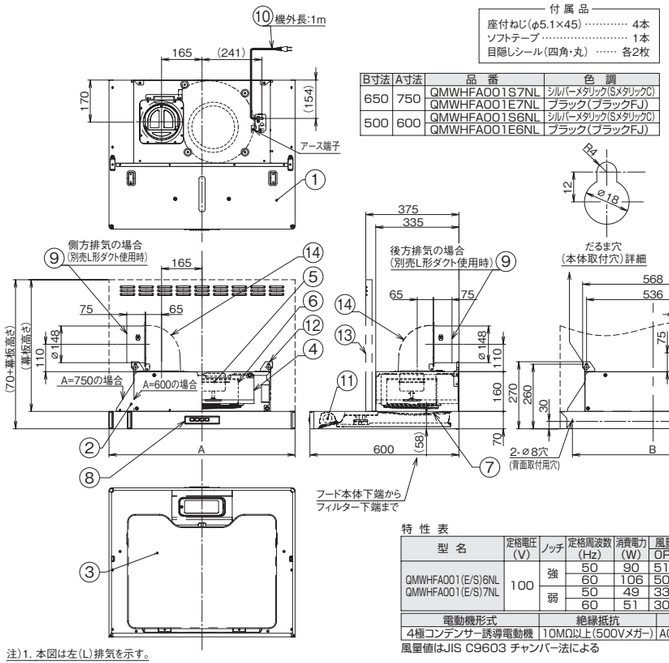

付属品
座付ねじ（φ5.1×45）…… 4本
ソフトテープ…… 1本
目隠しシール（四角・丸）…… 各2枚

B寸法	A寸法	品番	色調
650	750	QMWHFA001S7NL	シルバーメタリック（Sメタリック）
		QMWHFA001E7NL	ブラック（ブラックFJ）
500	600	QMWHFA001S6NL	シルバーメタリック（Sメタリック）
		QMWHFA001E6NL	ブラック（ブラックFJ）

主要部品一覧表

品番	部品名	材質	表面処理	色調
1	フード本体	亜鉛めっき鋼板	ポリエステル塗装	表題欄による
2	本体	亜鉛めっき鋼板		
3	整流板	亜鉛めっき鋼板	ポリエステル塗装	表題欄による
4	ケーシング	亜鉛めっき鋼板		
5	モーター	4極コンデンサー誘導電動機 E種		
6	ファン	亜鉛めっき鋼板（シロッコファン）		
7	フィルター	ガルバリウム鋼板製イージーフィルター 1層		
8	スイッチ	押しボタン式スイッチ（切、弱、強、照明）		
9	排気口	亜鉛めっき鋼板	逆風防止シャッター付	※付属品
10	電源コード	プラグ付ビニル平形コード0.75mm²・2心 2極差込プラグ		
11	照明装置	ミニ電球 1ヶ付 （定格100V 40W 口金:E17）		
12	吊金具	亜鉛めっき鋼板		
13	幕板	カラー鋼板	※別売品	表題欄による
14	L形ダクト	亜鉛めっき鋼板	※別売品	

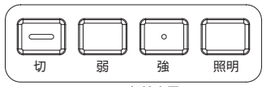

スイッチ部拡大図

特性表

型名	定格電圧（V）	ノッチ	定格周波数（Hz）	消費電力（W）	風量（m³/h） 0Pa	風量（m³/h） 100Pa	騒音（dB）	質量（kg）
QMWHFA001（E/S）6NL QMWHFA001（E/S）7NL	100	強	50	90	510	420	49	12.0
			60	106	500	430	48	
		弱	50	49	330	—	37	12.5
			60	51	300	—	35	

電動機形式	絶縁抵抗	耐電圧	絶縁区分
4極コンデンサー誘導電動機	10MΩ以上（500Vメガー）	AC1000V 1分間	E種

風量値はJIS C9603 チャンバー法による

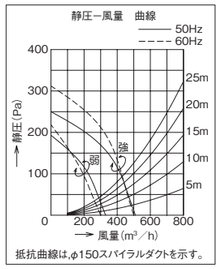

抵抗曲線は、φ150スパイラルダクトを示す。

注）1. 本図は左（L）排気を示す。

富士工業（株）製

■薄型シロッコファン（Rタイプ） QMWHFA001（E/S）（6/7）NR

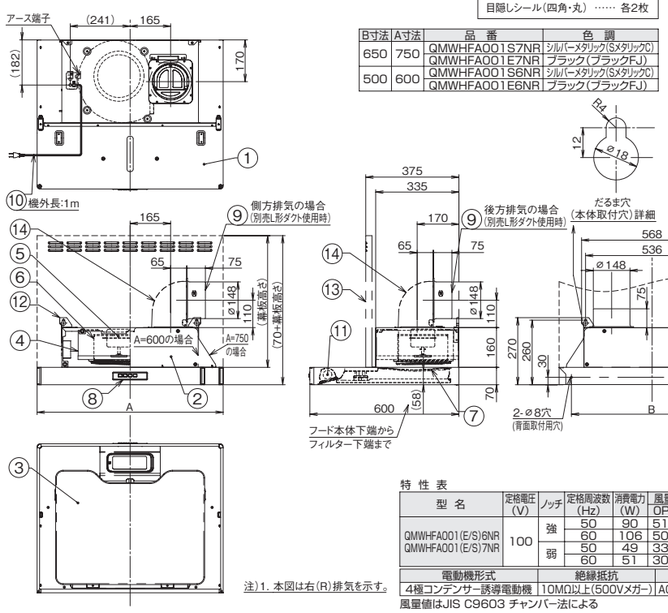

付属品
座付ねじ（φ5.1×45）…… 4本
ソフトテープ…… 1本
目隠しシール（四角・丸）…… 各2枚

B寸法	A寸法	品番	色調
650	750	QMWHFA001S7NR	シルバーメタリック（Sメタリック）
		QMWHFA001E7NR	ブラック（ブラックFJ）
500	600	QMWHFA001S6NR	シルバーメタリック（Sメタリック）
		QMWHFA001E6NR	ブラック（ブラックFJ）

主要部品一覧表

品番	部品名	材質	表面処理	色調
1	フード本体	亜鉛めっき鋼板	ポリエステル塗装	表題欄による
2	本体	亜鉛めっき鋼板		
3	整流板	亜鉛めっき鋼板	ポリエステル塗装	表題欄による
4	ケーシング	亜鉛めっき鋼板		
5	モーター	4極コンデンサー誘導電動機 E種		
6	ファン	亜鉛めっき鋼板（シロッコファン）		
7	フィルター	ガルバリウム鋼板製イージーフィルター 1層		
8	スイッチ	押しボタン式スイッチ（切、弱、強、照明）		
9	排気口	亜鉛めっき鋼板	逆風防止シャッター付	※付属品
10	電源コード	プラグ付ビニル平形コード0.75mm²・2心 2極差込プラグ		
11	照明装置	ミニ電球 1ヶ付 （定格100V 40W 口金:E17）		
12	吊金具	亜鉛めっき鋼板		
13	幕板	カラー鋼板	※別売品	表題欄による
14	L形ダクト	亜鉛めっき鋼板	※別売品	

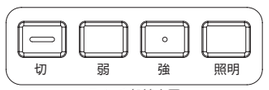

スイッチ部拡大図

特性表

型名	定格電圧（V）	ノッチ	定格周波数（Hz）	消費電力（W）	風量（m³/h） 0Pa	風量（m³/h） 100Pa	騒音（dB）	質量（kg）
QMWHFA001（E/S）6NR QMWHFA001（E/S）7NR	100	強	50	90	510	420	49	12.0
			60	106	500	430	48	
		弱	50	49	330	—	37	12.5
			60	51	300	—	35	

電動機形式	絶縁抵抗	耐電圧	絶縁区分
4極コンデンサー誘導電動機	10MΩ以上（500Vメガー）	AC1000V 1分間	E種

風量値はJIS C9603 チャンバー法による

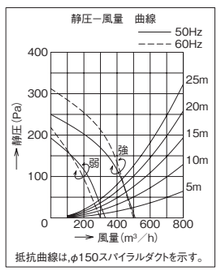

抵抗曲線は、φ150スパイラルダクトを示す。

注）1. 本図は右（R）排気を示す。

富士工業（株）製

レンジフード

■平型フード直排気用（Lタイプ） QMWHFA003S（6/7）NL

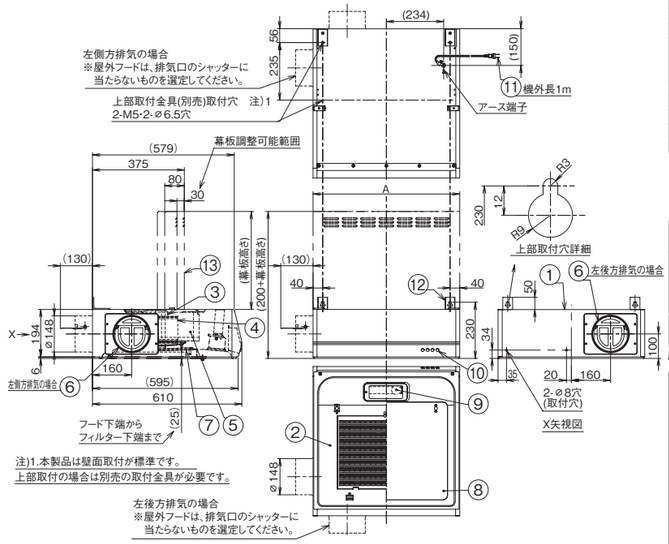

注）1.本製品は壁面取付が標準です。
上部取付の場合は別売の取付金具が必要です。

A寸法（本体寸法）	品番	色調
750	QMWHFA003S7NL	シルバーメタリック（Sメタリック）
600	QMWHFA003S6NL	シルバーメタリック（Sメタリック）

主要部品一覧表

品番	部品名	材質	表面処理	色調
1	フード	亜鉛めっき鋼板	ポリエステル塗装	表題欄による
2	オイルパネル	亜鉛めっき鋼板	ポリエステル塗装	ブラック
3	モーター	4極コンデンサー誘導電動機 E種		
4	ファン	亜鉛めっき鋼板（シロッコファン）		
5	ケーシング	亜鉛めっき鋼板		
6	排気口	亜鉛めっき鋼板	逆風防止シャッター付	※付属品
7	フィルター	鋼板製スロットフィルタ1層（ファンシークリーン仕上:ブラック）		
8	整流板	亜鉛めっき鋼板	ポリエステル塗装	ブラック
9	照明装置	ミニ電球 1ヶ付（定格100V 40W 口金:E17）		
10	スイッチ	押しボタン式スイッチ（切、弱、強、照明）		
11	電源コード	プラグ付ビニル平形コード0.75mm² 2心 2極差込プラグ		
12	吊り金具	亜鉛めっき鋼板		※付属品
13	幕板	亜鉛めっき鋼板/カラー鋼板		※別売品 表題欄による

※本製品は電動シャッターを取り付けることが出来ません。
※本製品は上方排気出来ません。

特性表

型名	定格電圧（V）	ノッチ	定格周波数（Hz）	消費電力（W）	風量（m³/h） 0Pa	風量（m³/h） 100Pa	騒音（dB）	質量（kg）
QMWHFA003S6NL QMWHFA003S7NL	100	強	50	93	520	425	48	15.0
			60	106	500	435	47	
		弱	50	49	320	—	35	17.0
			60	51	295	—	33	

電動機形式	4極コンデンサー誘導電動機	絶縁抵抗	10MΩ以上（500Vメガー）	耐電圧	AC1000V 1分間	絶縁区分	E種

風量値はJIS C9603 チャンバー法による。

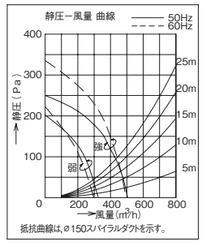

抵抗曲線は、φ150スパイラルダクトを示す。

付属品
座付ねじ（φ5.1×45）……4本
ソフトテープ……1本
低頭ねじ（M4×8）……4本
低頭ねじ（M4×16）……4本
ワッシャー
（外径φ18、内径φ5.5）……4個
蝶ナット（M4）……4個
ふさぎ板A……1個
ふさぎ板B……1個
補強板……2個

富士工業（株）製

■平型フード直排気用（Rタイプ） QMWHFA003S（6/7）NR

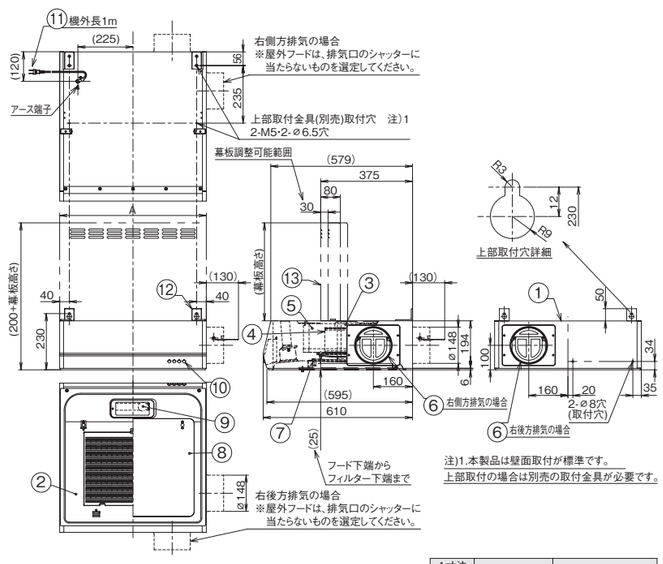

注）1.本製品は壁面取付が標準です。
上部取付の場合は別売の取付金具が必要です。

A寸法（本体寸法）	品番	色調
750	QMWHFA003S7NR	シルバーメタリック（Sメタリック）
600	QMWHFA003S6NR	シルバーメタリック（Sメタリック）

主要部品一覧表

品番	部品名	材質	表面処理	色調
1	フード	亜鉛めっき鋼板	ポリエステル塗装	表題欄による
2	オイルパネル	亜鉛めっき鋼板	ポリエステル塗装	ブラック
3	モーター	4極コンデンサー誘導電動機 E種		
4	ファン	亜鉛めっき鋼板（シロッコファン）		
5	ケーシング	亜鉛めっき鋼板		
6	排気口	亜鉛めっき鋼板	逆風防止シャッター付	※付属品
7	フィルター	鋼板製スロットフィルタ1層（ファンシークリーン仕上:ブラック）		
8	整流板	亜鉛めっき鋼板	ポリエステル塗装	ブラック
9	照明装置	ミニ電球 1ヶ付（定格100V 40W 口金:E17）		
10	スイッチ	押しボタン式スイッチ（切、弱、強、照明）		
11	電源コード	プラグ付ビニル平形コード0.75mm² 2心 2極差込プラグ		
12	吊り金具	亜鉛めっき鋼板		※付属品
13	幕板	亜鉛めっき鋼板/カラー鋼板		※別売品 表題欄による

※本製品は電動シャッターを取り付けることが出来ません。
※本製品は上方排気出来ません。

特性表

型名	定格電圧（V）	ノッチ	定格周波数（Hz）	消費電力（W）	風量（m³/h） 0Pa	風量（m³/h） 100Pa	騒音（dB）	質量（kg）
QMWHFA003S6NR QMWHFA003S7NR	100	強	50	93	520	425	48	15.0
			60	106	500	435	47	
		弱	50	49	320	—	35	17.0
			60	51	295	—	33	

電動機形式	4極コンデンサー誘導電動機	絶縁抵抗	10MΩ以上（500Vメガー）	耐電圧	AC1000V 1分間	絶縁区分	E種

風量値はJIS C9603 チャンバー法による。

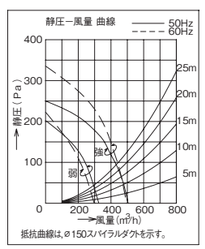

抵抗曲線は、φ150スパイラルダクトを示す。

付属品
座付ねじ（φ5.1×45）……4本
ソフトテープ……1本
低頭ねじ（M4×8）……4本
低頭ねじ（M4×16）……4本
ワッシャー
（外径φ18、内径φ5.5）……4個
蝶ナット（M4）……4個
ふさぎ板A……1個
ふさぎ板B……1個
補強板……2個

富士工業（株）製

システムキッチン NEW MX
レンジフード図面・仕様

右勝手（R）プランで平型・薄型レンジフードを左側方排気で使用する場合は、L仕様を使用してください。
左勝手（L）プランで右側方排気の場合は、R仕様となります。

寸法単位:mm

レンジフード

■平型レンジフード上排気用（Lタイプ）　QMWHFA002S（6/7）NL

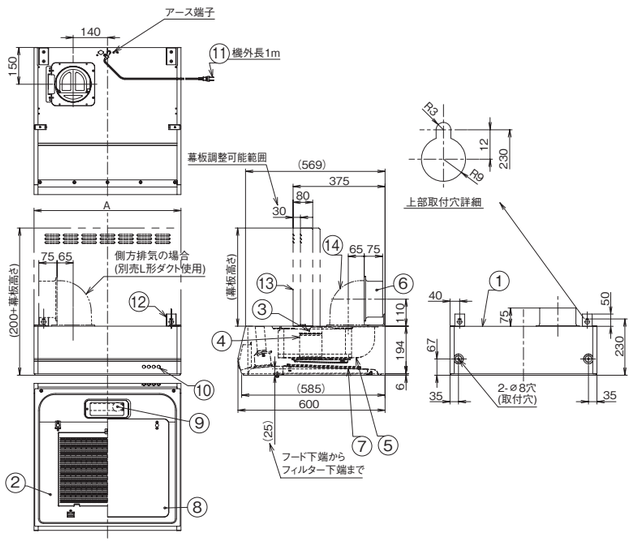

主要部品一覧表

品番	部品名	材質	表面処理	色調
1	フード	亜鉛めっき鋼板	ポリエステル塗装	表題欄による
2	オイルパネル	亜鉛めっき鋼板	ポリエステル塗装	ブラック
3	モーター	4極コンデンサー誘導電動機　E種		
4	ファン	亜鉛めっき鋼板(シロッコファン)		
5	ケーシング	亜鉛めっき鋼板		
6	排気口	亜鉛めっき鋼板	逆風防止シャッター付	※付属品
7	フィルター	鋼板製スロットフィルタ1層(ファンシークリーン仕上:ブラック)		
8	整流板	亜鉛めっき鋼板	ポリエステル塗装	ブラック
9	照明装置	ミニ電球 1ヶ付(定格100V 40W 口金:E17)		
10	スイッチ	押しボタン式スイッチ(切、弱、強、照明)		
11	電源コード	プラグ付ビニル平形コード0.75mm² 2心 2極差込プラグ		
12	吊り金具	亜鉛めっき鋼板		※付属品
13	幕板	亜鉛めっき鋼板/カラー鋼板		※別売品　表題欄による
14	L形ダクト	亜鉛めっき鋼板		※別売品

特性表

型名	定格電圧(V)	ノッチ	定格周波数(Hz)	消費電力(W)	風量(m³/h) 0Pa	風量(m³/h) 100Pa	騒音(dB)	質量(kg)
QMWHFA002S6NL	100	強	50	93	520	425	48	13.0
			60	106	500	435	47	
QMWHFA002S7NL		弱	50	49	320	——	35	14.5
			60	51	295	——	33	

電動機形式	4極コンデンサー誘導電動機	絶縁抵抗	10MΩ以上(500Vメガー)	耐電圧	AC1000V 1分間	絶縁区分	E種

風量値はJIS C9603 チャンバー法による。

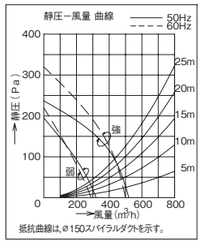

付属品
座付ねじ(φ5.1×45) ……4本
ソフトテープ ……1本

A寸法(本体寸法)	品番	色調
750	QMWHFA002S7NL	シルバーメタリック(Sメタリック C)
600	QMWHFA002S6NL	シルバーメタリック(Sメタリック C)

富士工業(株)製

■平型レンジフード上排気用（Rタイプ）　QMWHFA002S（6/7）NR

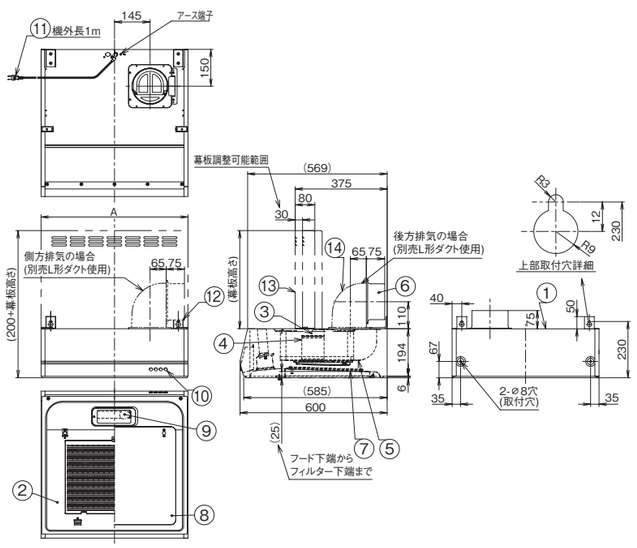

主要部品一覧表

品番	部品名	材質	表面処理	色調
1	フード	亜鉛めっき鋼板	ポリエステル塗装	表題欄による
2	オイルパネル	亜鉛めっき鋼板	ポリエステル塗装	ブラック
3	モーター	4極コンデンサー誘導電動機　E種		
4	ファン	亜鉛めっき鋼板(シロッコファン)		
5	ケーシング	亜鉛めっき鋼板		
6	排気口	亜鉛めっき鋼板	逆風防止シャッター付	※付属品
7	フィルター	鋼板製スロットフィルタ1層(ファンシークリーン仕上:ブラック)		
8	整流板	亜鉛めっき鋼板	ポリエステル塗装	ブラック
9	照明装置	ミニ電球 1ヶ付(定格100V 40W 口金:E17)		
10	スイッチ	押しボタン式スイッチ(切、弱、強、照明)		
11	電源コード	プラグ付ビニル平形コード0.75mm² 2心 2極差込プラグ		
12	吊り金具	亜鉛めっき鋼板		※付属品
13	幕板	亜鉛めっき鋼板/カラー鋼板		※別売品　表題欄による
14	L形ダクト	亜鉛めっき鋼板		※別売品

特性表

型名	定格電圧(V)	ノッチ	定格周波数(Hz)	消費電力(W)	風量(m³/h) 0Pa	風量(m³/h) 100Pa	騒音(dB)	質量(kg)
QMWHFA002S6NR	100	強	50	93	520	425	48	13.0
			60	106	500	435	47	
QMWHFA002S7NR		弱	50	49	320	——	35	14.5
			60	51	295	——	33	

電動機形式	4極コンデンサー誘導電動機	絶縁抵抗	10MΩ以上(500Vメガー)	耐電圧	AC1000V 1分間	絶縁区分	E種

風量値はJIS C9603 チャンバー法による。

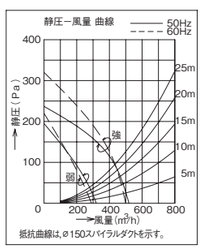

付属品
座付ねじ(φ5.1×45) ……4本
ソフトテープ ……1本

A寸法(本体寸法)	品番	色調
750	QMWHFA002S7NR	シルバーメタリック(Sメタリック C)
600	QMWHFA002S6NR	シルバーメタリック(Sメタリック C)

富士工業(株)製

レンジフード

■背梁対応平型レンジフード（Lタイプ）　QMWHFA004S（6/7）NL

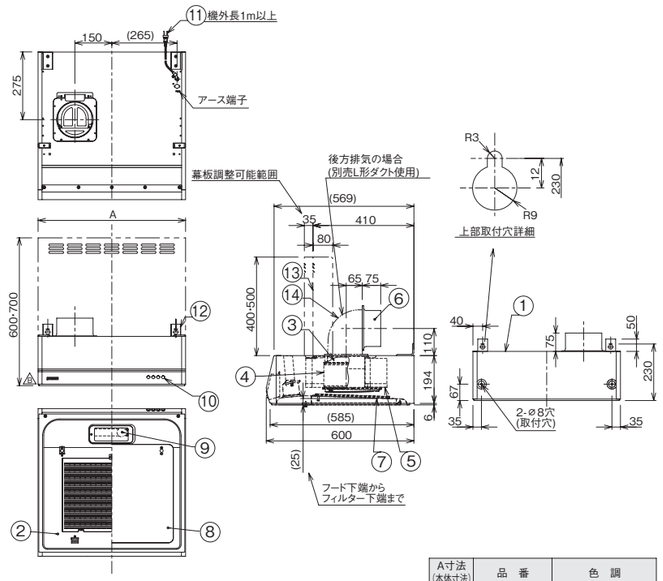

主要部品一覧表

品番	部品名	材質	表面処理	色調
1	フード	亜鉛めっき鋼板	ポリエステル塗装	表題欄による
2	オイルパネル	亜鉛めっき鋼板	ポリエステル塗装	ブラック
3	モーター	4極コンデンサー誘導電動機　E種		
4	ファン	亜鉛めっき鋼板(シロッコファン)		
5	ケーシング	亜鉛めっき鋼板		
6	排気口	亜鉛めっき鋼板	逆風防止シャッター付	※付属品
7	フィルター	鋼板製スロットフィルタ1層(ファンシークリーン仕上:ブラック)		
8	整流板	亜鉛めっき鋼板	ポリエステル塗装	ブラック
9	照明装置	ミニ電球 1ヶ付(定格100V 40W 口金:E17)		
10	スイッチ	押しボタン式スイッチ(切、弱、強、照明)		
11	電源コード	プラグ付ビニル平形コード0.75mm² 2心 2極差込プラグ		
12	吊り金具	亜鉛めっき鋼板		※付属品
13	幕板	亜鉛めっき鋼板/カラー鋼板		※別売品　表題欄による
14	L型ダクト	亜鉛めっき鋼板		※別売品

特性表

型名	定格電圧(V)	ノッチ	定格周波数(Hz)	消費電力(W)	風量(m³/h) 0Pa	風量(m³/h) 100Pa	騒音(dB)	質量(kg)
QMWHFA004S6NL	100	強	50	93	520	425	48	13.0
			60	106	500	435	47	
QMWHFA004S7NL		弱	50	49	320	——	35	14.5
			60	51	295	——	33	

電動機形式	4極コンデンサー誘導電動機	絶縁抵抗	10MΩ以上(500Vメガー)	耐電圧	AC1000V 1分間	絶縁区分	E種

風量値はJIS C9603 チャンバー法による。

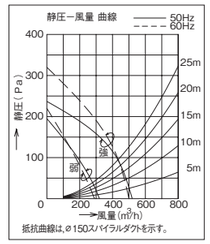

付属品
座付ねじ(φ5.1×45) ……4本
ソフトテープ ……1本

A寸法(本体寸法)	品番	色調
750	QMWHFA004S7NL	シルバーメタリック(Sメタリック C)
600	QMWHFA004S6NL	シルバーメタリック(Sメタリック C)

富士工業(株)製

■背梁対応平型レンジフード（Rタイプ）　QMWHFA004S（6/7）NR

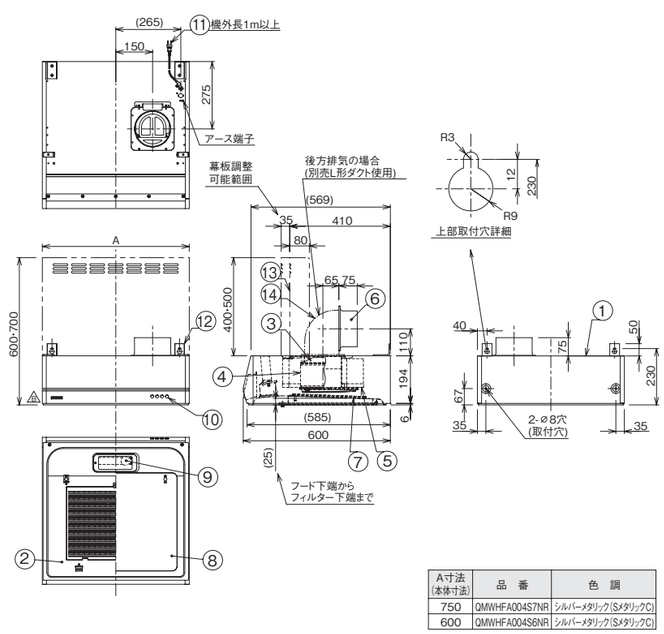

主要部品一覧表

品番	部品名	材質	表面処理	色調
1	フード	亜鉛めっき鋼板	ポリエステル塗装	表題欄による
2	オイルパネル	亜鉛めっき鋼板	ポリエステル塗装	ブラック
3	モーター	4極コンデンサー誘導電動機　E種		
4	ファン	亜鉛めっき鋼板(シロッコファン)		
5	ケーシング	亜鉛めっき鋼板		
6	排気口	亜鉛めっき鋼板	逆風防止シャッター付	※付属品
7	フィルター	鋼板製スロットフィルタ1層(ファンシークリーン仕上:ブラック)		
8	整流板	亜鉛めっき鋼板	ポリエステル塗装	ブラック
9	照明装置	ミニ電球 1ヶ付(定格100V 40W 口金:E17)		
10	スイッチ	押しボタン式スイッチ(切、弱、強、照明)		
11	電源コード	プラグ付ビニル平形コード0.75mm² 2心 2極差込プラグ		
12	吊り金具	亜鉛めっき鋼板		※付属品
13	幕板	亜鉛めっき鋼板/カラー鋼板		※別売品　表題欄による
14	L型ダクト	亜鉛めっき鋼板		※別売品

特性表

型名	定格電圧(V)	ノッチ	定格周波数(Hz)	消費電力(W)	風量(m³/h) 0Pa	風量(m³/h) 100Pa	騒音(dB)	質量(kg)
QMWHFA004S6NR	100	強	50	93	520	425	48	13.0
			60	106	500	435	47	
QMWHFA004S7NR		弱	50	49	320	——	35	14.5
			60	51	295	——	33	

電動機形式	4極コンデンサー誘導電動機	絶縁抵抗	10MΩ以上(500Vメガー)	耐電圧	AC1000V 1分間	絶縁区分	E種

風量値はJIS C9603 チャンバー法による。

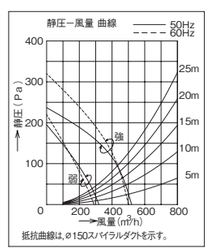

付属品
座付ねじ(φ5.1×45) ……4本
ソフトテープ ……1本

A寸法(本体寸法)	品番	色調
750	QMWHFA004S7NR	シルバーメタリック(Sメタリック C)
600	QMWHFA004S6NR	シルバーメタリック(Sメタリック C)

富士工業(株)製

システムキッチン NEW MX
レンジフード図面・仕様

右勝手(R)プランで平型・薄型レンジフードを左側方排気で使用する場合は、L仕様を使用してください。
左勝手(L)プランで右側方排気の場合は、R仕様となります。

寸法単位:mm

レンジフード

■ブーツ型レンジフード・シロッコファン　QMWHFB002(E/S)(6/7)6T/5T

付属品
- 木ねじ(φ4.5×45)……2本
- 座付ねじ(φ5.1×45)……4本
- ソフトテープ……1本

上幕板(同梱)	B寸法(前板寸法)	A寸法(本体寸法)	品番	色調
H100	746	750	QMWHFB002S75T	シルバーメタリック(SメタリックC)
			QMWHFB002E75T	ブラック(ブラックFJ)
	596	600	QMWHFB002S65T	シルバーメタリック(SメタリックC)
			QMWHFB002E65T	ブラック(ブラックFJ)

上幕板(同梱)	B寸法(前板寸法)	A寸法(本体寸法)	品番	色調
H200	746	750	QMWHFB002S76T	シルバーメタリック(SメタリックC)
			QMWHFB002E76T	ブラック(ブラックFJ)
	596	600	QMWHFB002S66T	シルバーメタリック(SメタリックC)
			QMWHFB002E66T	ブラック(ブラックFJ)

主要部品一覧表

番号	部品名	材質	表面処理	色調
1	本体	亜鉛めっき鋼板(注1)	ポリエステル塗装	表題欄による
2	前板	亜鉛めっき鋼板(注1)	ポリエステル塗装	表題欄による
3	ケーシング	亜鉛めっき鋼板		
4	モーター	4極コンデンサ誘導電動機E種		
5	ファン	亜鉛めっき鋼板(シロッココファン)		
6	スイッチ	押しボタン式(切,弱,強,照明)		
7	フィルター	鋼板製スロットフィルタ1層(ファンシークリーン仕上:ブラック)		
8	排気口	亜鉛めっき鋼板	逆風防止シャッター付	
9	L形ダクト	亜鉛めっき鋼板	※別売部品	
10	幕板	カラー鋼板		表題欄による
11	電源コード	プラグ付ビニル平形コード0.75mm²・2心		
12	照明装置	ミニ電球 1ケ付属(定格100V 40W口金:E17)		

(注1)材質は亜鉛めっき鋼板またはカラー鋼板のいずれかとする。
材質がカラー鋼板の場合は製品の色調にかかわらず本体の天板は黒色とする。

特性表

型名	定格電圧(V)	ノッチ	定格周波数(Hz)	消費電力(W)	風量(m³/h) 0Pa	風量(m³/h) 100Pa	騒音(dB)	質量(kg)
QMWHFB002(E/S)65T QMWHFB002(E/S)75T QMWHFB002(E/S)66T QMWHFB002(E/S)76T	100	強	50	101	590	480	42	13 14
			60	111	550	450	40	
		弱	50	45	315	—	29	
			60	45	290	—	27	

電動機形式	絶縁抵抗	耐電圧	絶縁区分
4極コンデンサー誘導電動機	10MΩ以上(500Vメガー)	AC1000V 1分間	E種

風量値はJIS　C9603チャンバー法による

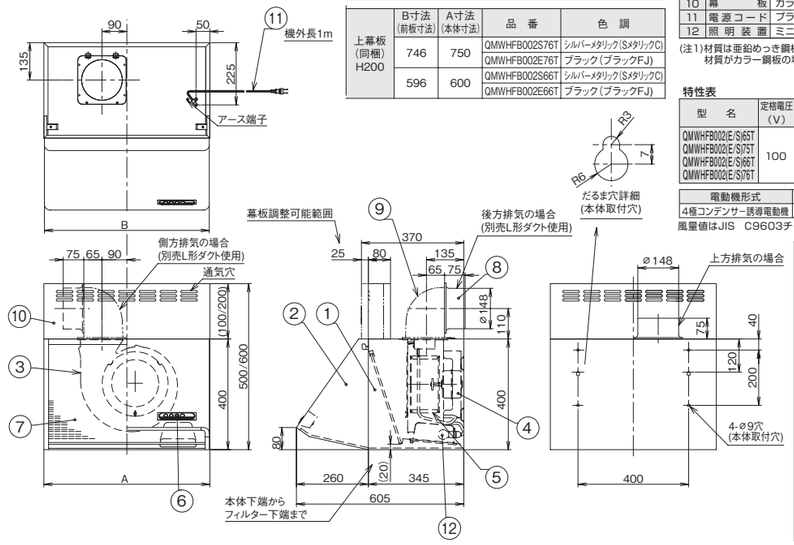

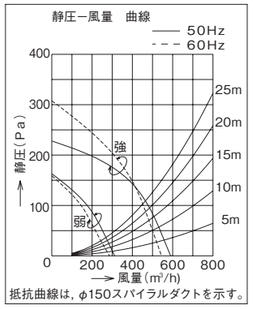

抵抗曲線は、φ150スパイラルダクトを示す。

富士工業(株)製

■ブーツ型レンジフード・プロペラファン　QMWHFB001(E/S)(6/7)6T

付属品
- 座付木ねじ(φ5.1×45)……4本
- 木ねじ(φ4.1×16)……4本
- うちわボルト……2本

主要部品一覧表

番号	部品名	材質	表面処理	色調
1	本体	亜鉛めっき鋼板(注1)	ポリエステル塗装	表題欄による
2	前板	亜鉛めっき鋼板	ポリエステル塗装	表題欄による
3	スイッチ	押しボタン式(切,弱,強,照明)		
4	フィルター	鋼板製スロットフィルタ1層(ファンシークリーン仕上:ブラック)		
5	排気扇	亜鉛めっき鋼板	羽根径25cm,風圧開閉式シャッター(有圧,ロック機構付)	
6	電源コード	プラグ付ビニル平形コード0.75mm²・2心		
7	ランプカバー	亜鉛めっき鋼板(注1)	ポリエステル塗装	表題欄による
8	照明装置	ミニ電球 1ケ付属(定格100V 40W口金:E17)		

(注1)材質は亜鉛めっき鋼板またはカラー鋼板のいずれかとする。
材質がカラー鋼板の場合は製品の色調にかかわらず本体の天板は黒色とする。

特性表

型名	定格電圧(V)	ノッチ	定格周波数(Hz)	消費電力(W)	風量(m³/h) 0Pa	風量(m³/h) 20Pa	騒音(dB)	質量(kg)
QMWHFB001(E/S)66T QMWHFB001(E/S)76T	100	強	50	39	800	515	40	13.0 14.5
			60	41	800	505	40	
		弱	50	29	580	—	29	
			60	30	600	—	30	

電動機形式	絶縁抵抗	耐電圧	絶縁区分
4極コンデンサー誘導電動機	10MΩ以上(500Vメガー)	AC1000V 1分間	E種

風量値はJIS　C9603チャンバー法による

B寸法(前板寸法)	A寸法(本体寸法)	品番	色調
746	750	QMWHFB001S76T	シルバーメタリック(SメタリックC)
		QMWHFB001E76T	ブラック(ブラックFJ)
596	600	QMWHFB001S66T	シルバーメタリック(SメタリックC)
		QMWHFB001E66T	ブラック(ブラックFJ)

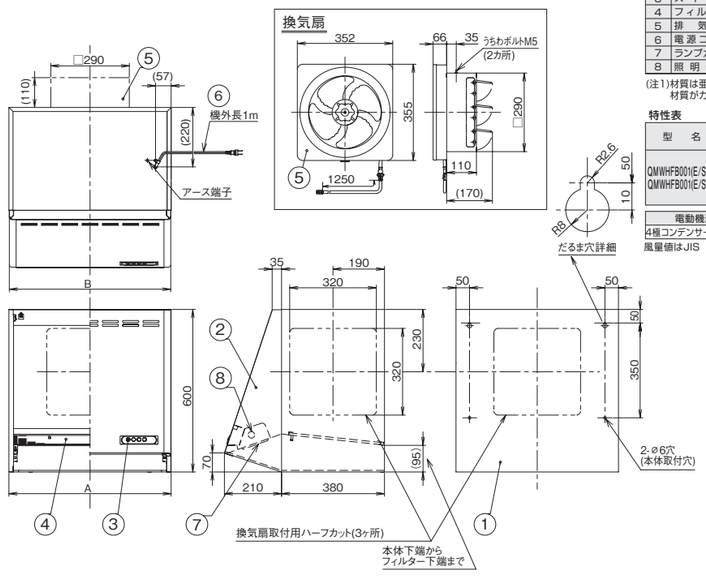

富士工業(株)製

システムキッチン NEW MX
水栓図面・仕様・レンジフード断面図

右勝手(R)プランで平型・薄型レンジフードを左側方排気で使用する場合は、L仕様を使用してください。
左勝手(L)プランで右側方排気の場合は、R仕様となります。

寸法単位:mm

水栓

■シングルレバー水栓(一般地)　QMWFKA001(J/P)
※J:ホワイト色　P:クロムメッキ

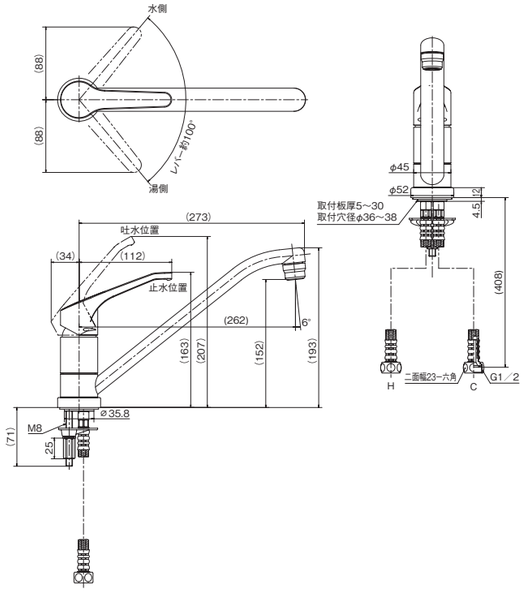

仕様		
用途		一般住宅用
給水圧力	最低必要水圧	0.05MPa(流動時)
	最高水圧	0.75MPa(静止時) ＊快適に水栓をお使いいただくためには、0.2〜0.3MPa程度の圧力をおすすめします。
使用可能水質		水道水及び飲用可能な井戸水
使用環境温度		気温、室温が0℃以下になる場合は、凍結予防をおこなってください。
最高給湯温度		85℃
特記事項		1.給水圧力はできるだけ湯水同圧になるようにしてください。 2.誤操作などによる、やけど防止、水栓の破損防止の為、60℃給湯をおすすめします。 3.湯水を逆に配管しないでください。

(株)KVK製

■シングルレバー水栓(シャワーホースタイプ/一般地)　QMWFKA002P

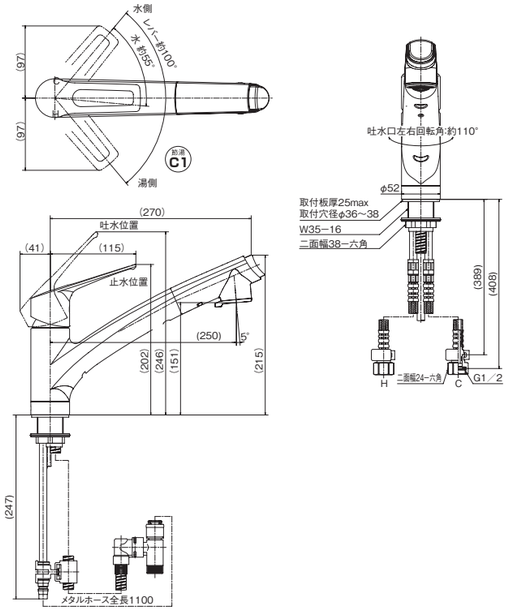

仕様		
用途		一般住宅用
給水圧力	最低必要水圧	0.1MPa(流動時)
	最高水圧	0.75MPa(静止時) ＊快適に水栓をお使いいただくためには、0.2〜0.3MPa程度の圧力をおすすめします。
使用可能水質		水道水及び飲用可能な井戸水
使用環境温度		気温、室温が0℃以下になる場合は、凍結予防をおこなってください。
最高給湯温度		85℃
特記事項		1.給水圧力はできるだけ湯水同圧になるようにしてください。 2.誤操作などによる、やけど防止、水栓の破損防止の為、60℃給湯をおすすめします。 3.湯水を逆に配管しないでください。

(株)KVK製

レンジフード断面ご参考図

■平型レンジフード(上方抜き)吊戸棚連吊
後方排気の場合(別売L型ダクト使用時)

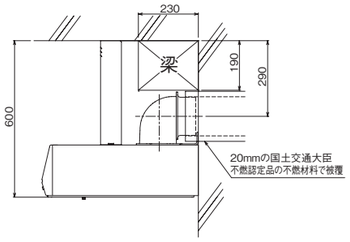

■平型レンジフード(直抜き)吊戸棚連吊

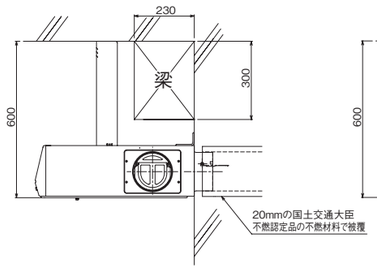

■薄型レンジフード吊戸棚連吊
後方排気の場合(別売L型ダクト使用時)

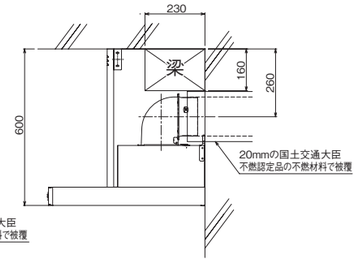

節湯水栓・節水水栓の定義と対象品のマーク

■ 住宅の省エネで水栓を考慮する目的と関連法規

住宅におけるエネルギー消費の多くを給湯エネルギーが占めています。節湯水栓は、給湯の負荷を低減することで住宅の省エネ性能の向上に寄与します。節水水栓も、水の使用量及びCO_2の削減に貢献することができます。

■ 節湯水栓の関連法規

住宅・建築物分野のより一層の省エネが求められる中、「エネルギーの使用の合理化に関する法律（以下、省エネ法という）」においては、平成21年に特定住宅における省エネ性能の向上を誘導する施策「住宅事業建築主の判断の基準」の設定が実施されました。これに併せて（一社）日本バルブ工業会（以下 、工業会という）に対し、給湯における湯の使用量を削減できる水栓についての基準作成の要請があり、同年に“節湯水栓（節湯A/B/AB）”の定義とその基準が工業会自主基準として設定されました。

平成25年には、更なる地球温暖化対策のため、新しい省エネルギー基準である「エネルギーの使用の合理化に関する建築主等及び特定建築物の所有者の判断の基準（以下、略称として住宅・建築物の省エネ基準という）」が定められました。この基準は一次エネルギー消費量を指標として建物全体のエネルギー消費量を総合的に評価する基準です。この基準制定においても“節湯水栓（節湯A/B/AB）”と同様に、工業会に対して新たな基準案の検討要請があり、“節湯水栓（節湯A1/B1/C1）”の定義と基準作成が実施されました。

平成28年には、建築物の省エネに関する法律が「省エネ法」から新たに「建築物のエネルギー消費性能の向上に関する法律（以下、建築物省エネ法という）」となりました。この法律では、建築物の省エネ性能の更なる向上と普及を目的とし、住宅を含む新築建築物については2020年を目途に建築物エネルギー消費性能基準の適合義務化が段階的に実施される予定です。エネルギー消費性能に関する具体的な基準は「建築物エネルギー消費性能基準等を定める省令」や告示、技術的助言などで定められ、節湯水栓は国立研究開発法人建築研究所の建築物のエネルギー消費性能に関する技術情報にその構造が規定されています。

住宅・建築物の省エネ基準（2012年）における基準一次エネルギー消費量

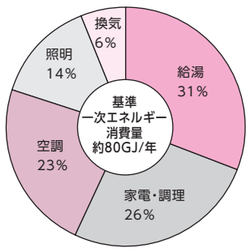

※（国研）建築研究所平成25年省エネルギー基準に準拠した一次エネルギー消費量算定プログラムにおいて「東京・4人世帯」の条件にて算出
※節湯水栓は、台所で節湯A1・C1、浴室で節湯A1・B1、洗面で節湯C1を採用した場合の効果

GJ（ギガジュール）：エネルギー消費量の単位

■ 節水水栓の関連法規

平成24年には、都市の低炭素化の促進を目的に「都市の低炭素化の促進に関する法律（以下、エコまち法という）」が施行され、建築物の基準として「建築物に係るエネルギーの使用の合理化の一層の促進その他の建築物の低炭素化の促進のために誘導すべき基準（以下、低炭素建築物認定基準という）」が設定されました。この基準を満たすための選択的な項目として節水水栓が規定されています。なお、この基準の定量的評価項目に節湯水栓も規定されています。

■ 節湯水栓の定義とマーク

シングル、ミキシング、サーモスタットの3種の湯水混合水栓のいずれかで、下表の定義を満たしているものが対象です。節湯水栓の給湯量の削減率は、台所・洗面水栓は従来型の吐水量を“6L/分”、浴室シャワー水栓は従来型を“10L/分”とし、これらとの比較によるものです。「建築物エネルギー消費性能基準」と「（一社）日本バルブ工業会自主基準」とでは、対象となる節湯種類及びその定義が異なります。

基準名		建築物エネルギー消費性能基準※①	（一社）日本バルブ工業会自主基準※②
節湯水栓の定義		節湯水栓の構造を有するものまたは適合条件を満たすもの	（一社）日本バルブ工業会自主基準にて定められた節湯水栓のモニター方法にて、削減基準に満たしているもの
節湯種類と効果	手元止水機構	節湯A1　台所水栓：9%削減 浴室用シャワー水栓：20%削減	節湯A　台所水栓：9%削減 浴室用シャワー水栓：20%削減
	小流量吐水機構	節湯B1　浴室用シャワー水栓：15%削減	節湯B　台所水栓：17%削減 浴室用シャワー水栓：15%削減
	水優先吐水機構	節湯C1　台所水栓：30%削減 洗面用水栓：30%削減	
	節湯種類の組合わせ	節湯A1　節湯B1　浴室用シャワー水栓：32%削減	節湯AB　台所水栓：24%削減 浴室用シャワー水栓：32%削減
		節湯A1　節湯C1　台所水栓：36%削減	
		節湯C1　節湯B　台所水栓：41%削減	節湯A1　節湯C1　節湯AB　台所水栓：47%削減

※①「建築物のエネルギー消費性能の向上に関する法律（平成27年法律第53号）」の「エネルギー消費性能基準（平成28年省エネ基準）における節湯水栓の定義を引用。
※②平成28年度まで、「エネルギーの使用の合理化等に関する法律（昭和54年法律第49号）」の「住宅事業建築主の判断の基準」に採用されていた節湯型機器の定義を引用。
※2ハンドル湯水混合水栓は、他の形式に比べ湯温度調整が困難であるために無駄な湯水の消費が増えるとされているため、本基準では対象外とする。
※各節湯水栓の削減率は（国研）建築研究所平成28年省エネルギー基準に準拠したエネルギー消費性能の評価に関する技術資料（住宅）における、「エネルギー消費性能の算定方法」より引用。

■ 節水水栓の定義

「エコまち法」に基づき規定された「低炭素建築物認定基準」の“節水に資する水栓”に該当する水栓で、（公財）日本環境協会のエコマーク認定した水栓、または同等以上の節水性能を有する水栓が対象です。

低炭素建築物認定基準		
「節水に資する水栓」に該当する水栓	① 以下に掲げる水栓のうち、財団法人日本環境協会のエコマーク認定を取得したもの	
	●節水コマ内蔵水栓 ●定流量弁内蔵水栓 ●泡沫機能付水栓 ●湯水混合水栓（サーモスタット式） ●湯水混合水栓（シングルレバー式）	●時間止め水栓 ●定量止め水栓 ●自閉水栓 ●自動水栓（自己発電機構付，AC100V タイプ） ●手元一時止水機構付シャワーヘッド組込水栓
	② ①と同等以上の節水性能を有するものとして、以下に掲げる水栓	
	イ）節水コマ内蔵水栓 ロ）定流量弁内蔵水栓 ハ）小流量吐水水栓 ニ）サーモスタット湯水混合水栓 ホ）シングルレバー湯水混合水栓	ヘ）時間止め水栓 ト）定量止め水栓 チ）自閉水栓 リ）自動水栓 ヌ）手元止水機構付水栓

・省エネ法・エコまち法関連情報の詳細は「（一社）日本バルブ工業会」のホームページ（http://www.j-valve.or.jp/suisen/setsuyu/index.html）をご覧ください。

安全上のご注意（必ずお守りください）

■キッチンの取付・設置とユニット工事区分

本カタログは、キッチン本体の取付・設置と関連工事（建設工事）である大工工事、電気工事、ガス配管工事、管工事（給排水）、建具工事などと区別して説明しています。
建設工事は関連する法令・規定に従って、法的有資格者による工事が必要になります。
流通業者様（販売店様など）からの発注で下請けとして本体の「取付・設置」を行う場合は建設工事部分とキッチン本体「取付・設置」を区別して行ってください。
設置前工事、設置後工事の一部でも含む場合は、建設工事になります。
詳細は「取付・設置説明書」をご参照ください。

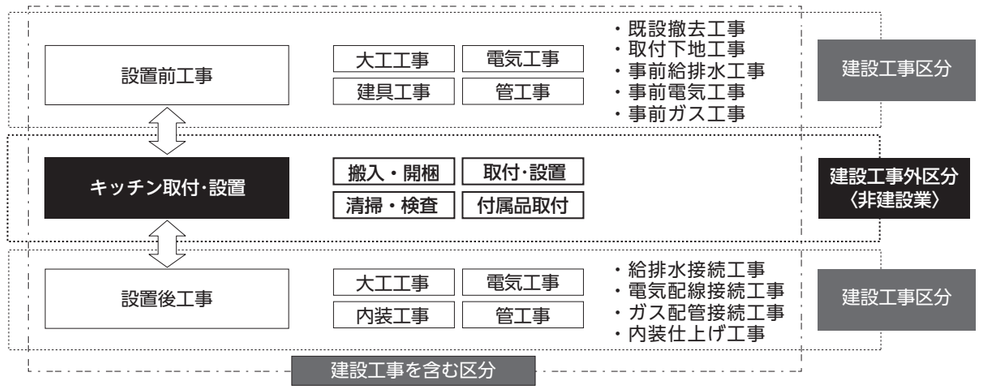

※本カタログでは、上記の工事に関係する説明部分に 大工工事 電気工事 などの工事区分を表記しています。

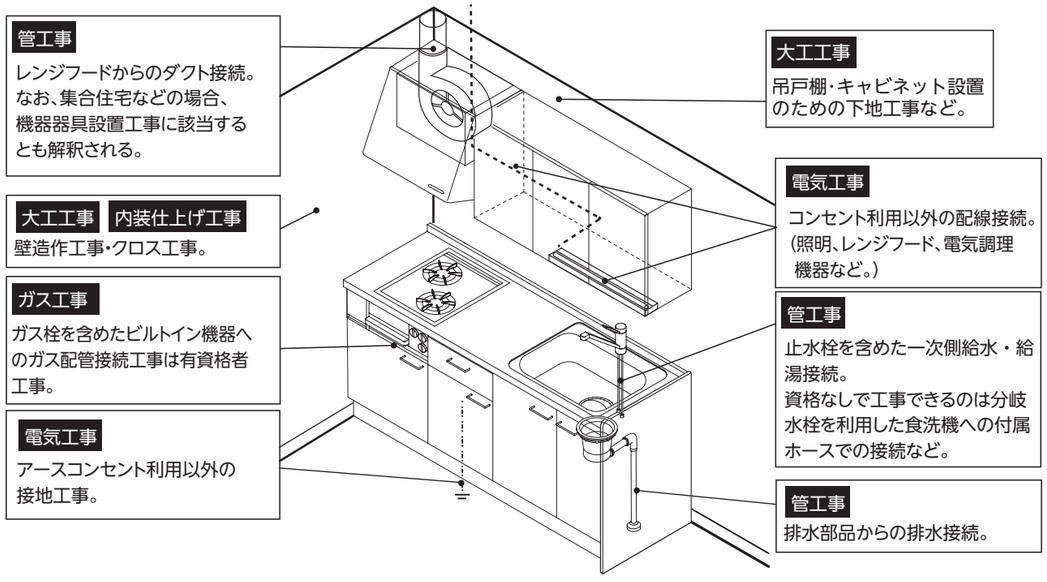

※キッチン取付・設置以外は、資格など条件を有した者が工事を行います。

建設工事区分	資格など、条件
電気工事	第1、2種電気工事士、電気主任技術者、建築設備士
大工工事	1級、2級建築士、建築大工「技能検定」合格者
管工事	1級、2級管工事施工管理技士、建築設備士、給水装置工事主任技術者
内装仕上げ工事	1級、2級建築施工管理技士、1級、2級建築士、技能検定合格者
ガス工事	ガス可とう管接続工事監督者、液化石油ガス設備士、ガス機器設置スペシャリスト、ガス消費機器設置工事監督者

●P.61以降を参照し、所定の位置に必要な設備や躯体を準備してください。

●下地桟は、マツ、ヒノキなどの強度のある材で、虫食い・腐れ・抜け節のないものを使用してください。

厚さ 30 ㎜以上、幅 90 ㎜以上が必要です（合板を下地とする場合は、12 ㎜以上の合板を使用してください）。

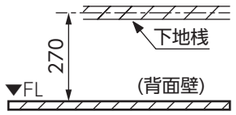

〈不燃サイド化粧板を取り付ける場合〉

●下図の位置に下地桟を取り付けてください（不燃サイド化粧板に付属の説明書を参照）。 大工工事

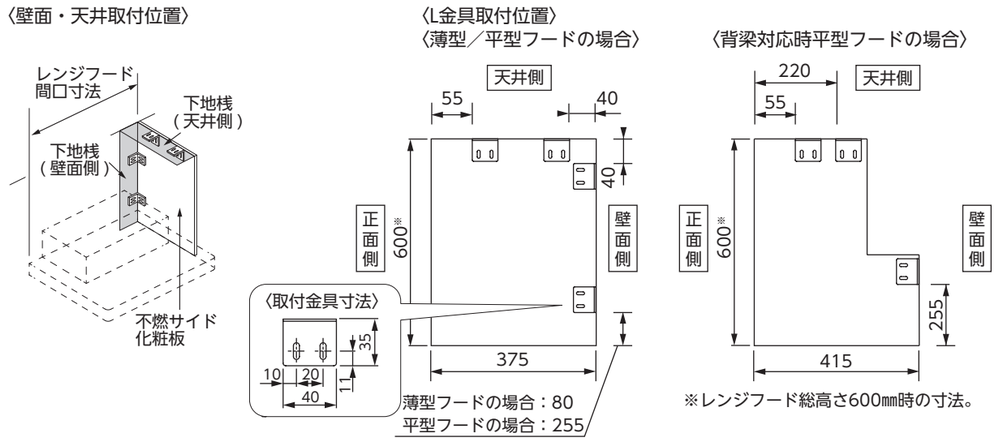

〈吊戸棚用不燃フィラーを壁面に取り付ける場合〉

●右図の位置に下地桟を取り付けてください。 大工工事

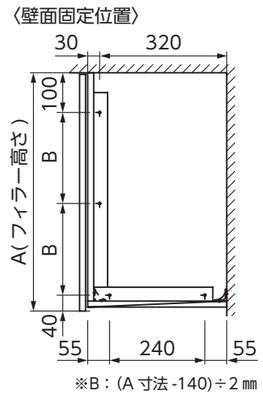

〈天井幕板を設置する場合〉

● 30 ～ 45 ㎜角の桟木を準備してください。

●天井幕板に桟木を取り付けるための木ねじと、吊戸棚に桟木を固定するための木ねじを準備してください。木ねじは天井幕板の厚さ（15 ㎜）や桟木の太さを考慮のうえ、選んでください。

〈水切り棚や照明器具（壁付以外）を設置する場合〉

●吊戸棚　側・底板不燃仕様の場合、間口750㎜、900㎜の吊戸棚の底板は2枚の板を貼り合わせた構造になっており、右図の位置に芯材があります。水切り棚や照明器具を設置する場合は、芯材に固定されるよう、設置位置を確認してください。
間口600㎜以下の底板が不燃仕様の吊戸棚底板には芯材がないため、水切り棚は固定できません。
その他の吊戸棚、コンパクトボックスの底板は一枚板です。

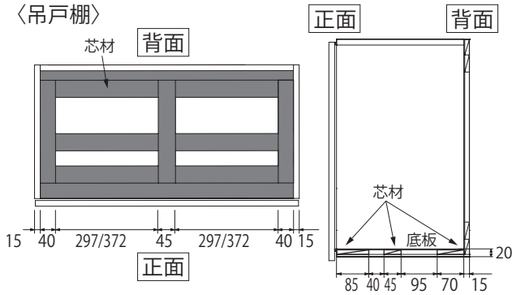

●水切り棚の固定位置は、吊戸棚の側板（外側）から、底板が不燃化粧仕様の場合は６５㎜以上、それ以外の場合は５０㎜以上内側にくることを確認してください。

〈照明器具（壁付）を設置する場合〉

●エンドカバーの着脱ができるように、右図の寸法を確保してください。

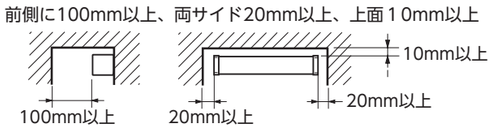

指定距離より近いとエンドカバーの取り付け、取り外し作業ができなくなります。

〈防熱板を取り付ける場合〉

●必要となるレイアウトの場合は、右図の位置に防熱板固定用の下地桟を取り付けてください。

大工工事

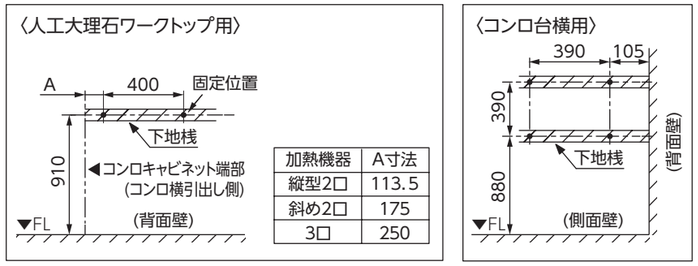

加熱機器	A寸法
縦型2口	113.5
斜め2口	175
3口	250

〈コンパクト対面を取付・設置する場合〉

●事前に建築壁を設置してください。

※建築壁の間口方向の仕上がり寸法誤差が +5 ㎜～－ 0㎜の範囲を超えると、バックパネルを取り付けた際にすき間が生じたり、バックパネルが壁と干渉する恐れがあります。
再工事を依頼してください。

●コンパクト対面セットは、必ず床・壁面固定します。
キャビネットなどを取り付ける床・建築壁には、右図を参考に、下地桟を必ず取り付けてください。

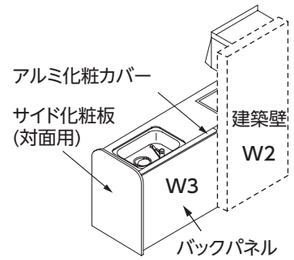

対応キッチン間口	フード間口	W2（建築窓）	W3（対面開口寸法＝バックパネル寸法）
W1500	W600のみ対応	W750	W750
W1650	W600	W750	W900
	W750	W900	W750
W1800	W600	W750	W1050
	W750	W900	W900
W1950	W750	W900	W1050
W2100	W750	W900	W1200

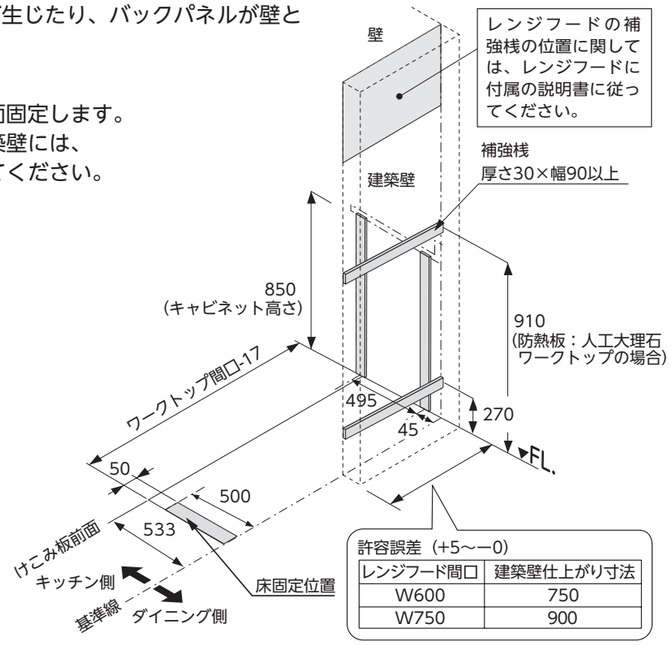

許容誤差（+5～－0）

レンジフード間口	建築壁仕上がり寸法
W600	750
W750	900

キッチンボード

●キッチンのレイアウトに合わせてキッチンボードの割り付けを行い、下図〈キッチンボード取り付け参考寸法〉を参考に基準線の設定をしてください。
※吊戸棚取付高さが高い場合は、キッチンボード（W1820 × H910）を縦使いにしてください。

- ●シーリング代を 2 ㎜、キッチンとのかぶり代を 30 ㎜以上になるように採寸してください。
  キッチンボードの目地位置は扉割りに合わせてください。
- ●レンジフードが横排気の場合、サイドボードを排気口に合わせて採寸してください。
- ●キッチン横がオープンになる場合は、オープン側の端部は高さ方向全体にキッチンボードを貼り、見切りで仕上げてください。

〈モールの品番が QMWCKBF260M2、QMWCKBF260C2、QMWCKBF260D2の場合〉

〈I 型キッチンボード取付参考例〉

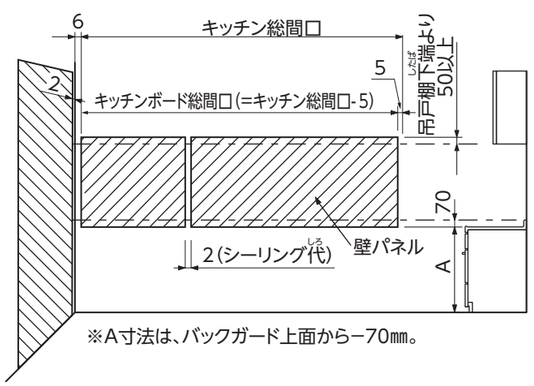

※A寸法は、バックガード上面から−70㎜。

〈参考図（例）上面図〉

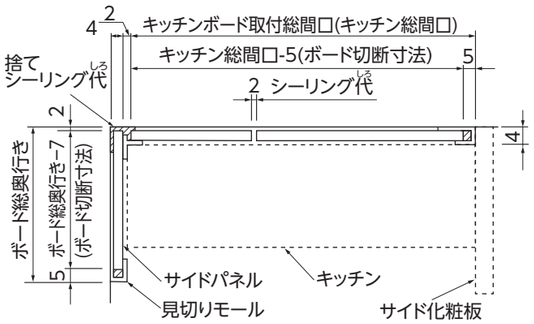

吊戸棚

吊戸棚・コンパクトボックスの壁固定位置

※以下は、天井高2400㎜、床面〜吊戸棚上端が2350㎜の場合。

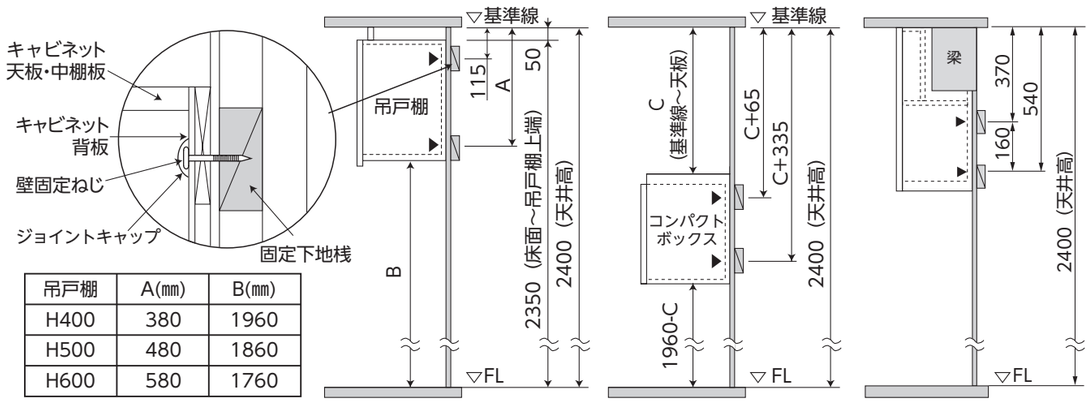

吊戸棚	A(㎜)	B(㎜)
H400	380	1960
H500	480	1860
H600	580	1760

加熱機器の設置にあたってのご注意

火災防止上、加熱機器の設置については、火災予防条例により、可燃材料、難燃材料または準不燃材料で仕上げをした建物の部分等から適切な距離をとること、また不燃材を使用することが定められています。

各地の地方条例によって条件が異なる場合があります。必ず、その地域の条例に従ってプランニングを行ってください。

〈基本的な注意事項〉

①加熱機器周りに不燃材以外が使用される場合、指定の離隔距離を取ること。離隔距離の考え方は下図参照。
②ガスコンロのトッププレート、IHクッキングヒーターの発熱体の上方はレンジフードで覆うこと。
③レンジフードに接する部分は必ず不燃材とすること。

〈離隔距離の考え方〉

注意:本項目に記載の寸法は、本カタログに掲載している機種に限ります。
その他の機種については製造メーカーへお問い合わせください。

●ガスコンロ

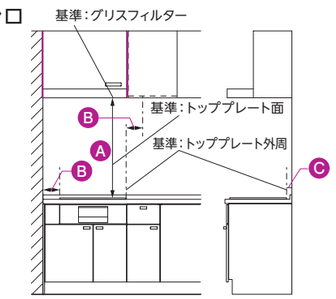

●IHクッキングヒーター
ラジエント付
IHクッキングヒーター

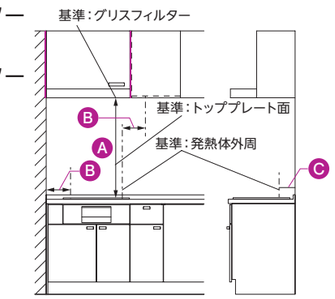

（上方離隔距離）加熱機器の上方離隔はレンジフード・不燃材の場合でも表中の距離を守ってください。

ご注意 法律上必要な離隔距離は下記になりますが、レンジフードへの頭のぶつかり等の懸念があるため、基本的には800㎜以上で設置することを推奨します。

A寸法

機　種	不燃材以外	レンジフード・不燃材
ガスコンロ※1	800mm以上	600mm以上
IHクッキングヒーター※2	1000mm以上	600mm以上
ラジエント付IHクッキングヒーター	1000mm以上	800mm以上

※1 防火性能評定品に限ります。本カタログに掲載のガスコンロはすべて防火性能評定品です。
※2 特定安全IH調理器適合品に限ります。本カタログに掲載のIHクッキングヒーターはすべて特定安全IH調理器適合品です。

（側方離隔距離）下表の寸法が取れない場合は、側壁は各地方自治体の火災予防条例に従って防火上の措置をしてください。

B寸法

●ガスコンロ

不燃材以外
150mm以上

●IHクッキングヒーター・ラジエント付IHクッキングヒーター
法律上、機種によって決まった寸法がありますが、下記のメーカー推奨値を優先してください。

品　名	不燃材以外
QMWCH-11C　QMWCH-HS20A　QMWCH-A6L QMWCH-12C　QMWCH-AS6L	100mm以上

（後方離隔距離）下表の寸法が取れない場合は、後壁は各地方自治体の火災予防条例に従って防火上の措置をしてください。

C寸法

●ガスコンロ

すべての機種
50mm

●IHクッキングヒーター・ラジエント付IHクッキングヒーター
法律上、機種によって決まった寸法がありますが、下記のメーカー推奨値を優先してください。

品　名	不燃材以外
QMWCH-11C　QMWCH-12C　QMWCH-HS20A	100mm以上
QMWCH-A6L　QMWCH-AS6L	150mm以上

人工大理石ワークトップにおける防熱板（人工大理石トップ用）の取り扱い

防熱板（人工大理石トップ用）は、人工大理石ワークトップのバックガードに必ず取付けてください。
（加熱機器1口タイプの場合を除く）

テーブルコンロタイプ設置にあたってのご注意

コンロ下幅600mmを設置する場合は、事前準備として、コンロ側の壁面を、各地方自治体の火災予防条例に従い、不燃材で仕上げる・防熱板を設置する等、防火上の措置をとってください。

大工工事

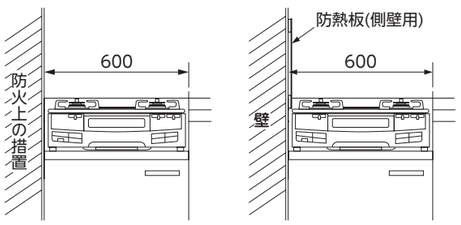

コンロ下幅750mmを設置する場合で、壁面が不燃材以外のときは、調理機器を壁から150mm離して設置してください。

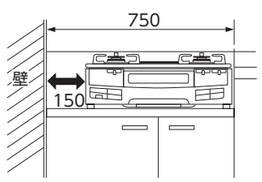

搬入時のご注意点

①狭い通路を通って搬入する場合はユニットを立てて移動してください。
②通路幅はステンレストップ付の場合は780mm以上、人工大理石トップ用の場合は760mm以上確保してください。

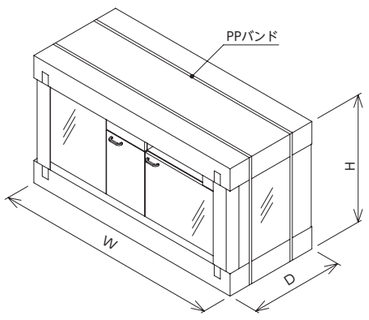

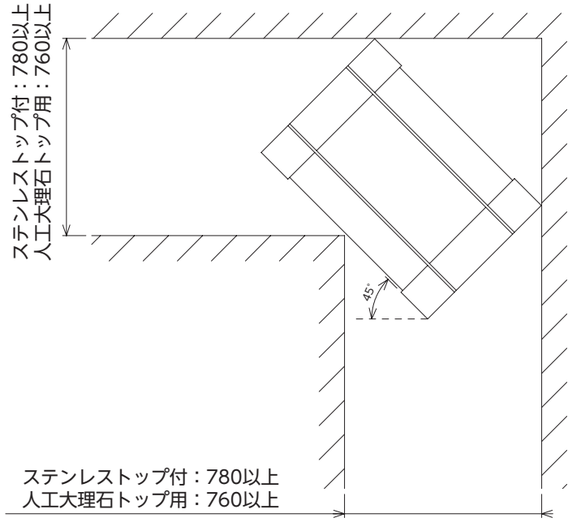

キャビネット間口	タイプ	W	D	H	重量 (kg)
1200	ステンレストップ付	1224	635	932	48
	人工大理石トップ用			856	36
1350	ステンレストップ付	1374		932	51
	人工大理石トップ用			856	43
1500	ステンレストップ付	1524		932	56
	人工大理石トップ用			856	46

※上記の寸法・重量は設計上の値であり、実際の製品とは異なる可能性があります。

システムキッチン NEW MX

照明（推奨位置と取付・設置のご注意等）

掲載の図面はご参考例です。
提案受注作図システムの図面とは位置が異なる場合があります。

照明　W450（38RM）　W150（33RM）

吊戸棚　:側板・底板不燃仕様
※:加熱機器により、側板不燃または側板・底板不燃仕様

※加熱機器により、実際の隔離距離は異なります。

流し元灯取付可能一覧表

	側板・底板不燃		側板不燃/通常底板
	W450/W600	W750/W900	
33RM	○	×	○
38RM	×	○	○

※37RMは壁面に固定

寸法単位:mm

ビルトインコンロタイプ

W1200

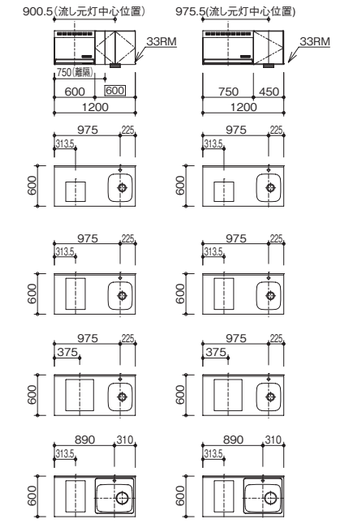

W1350

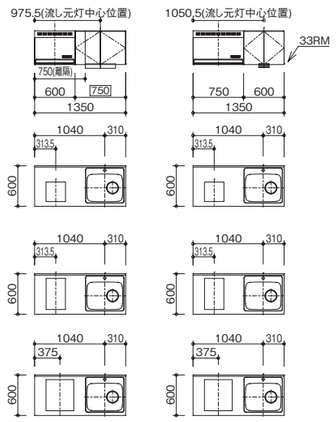

W1500

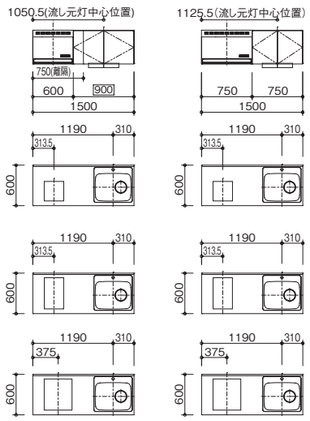

W1650

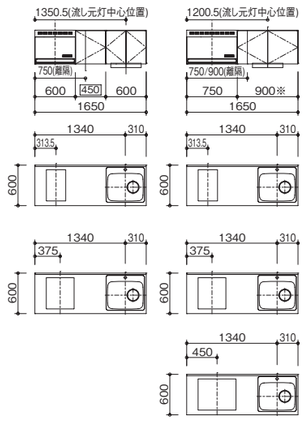

W1800

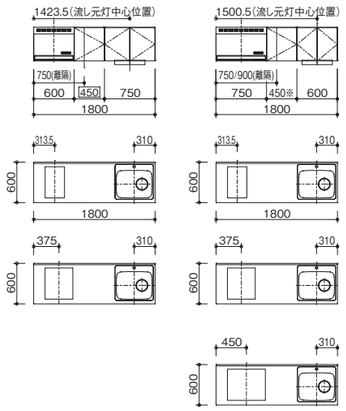

W1950

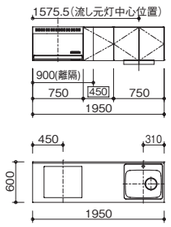

W2100

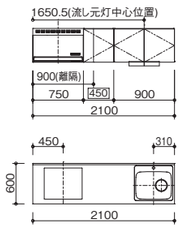

フリーコンロタイプ

W1500

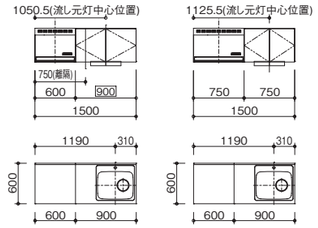

W1650

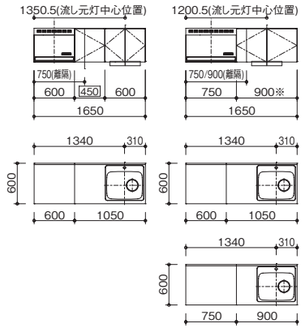

W1800

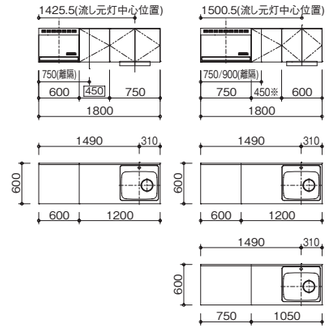

W1950

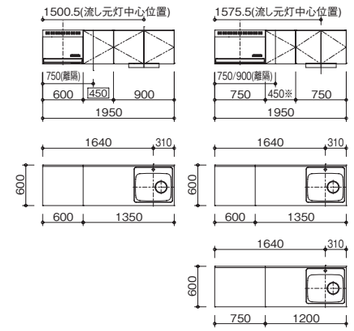

W2100

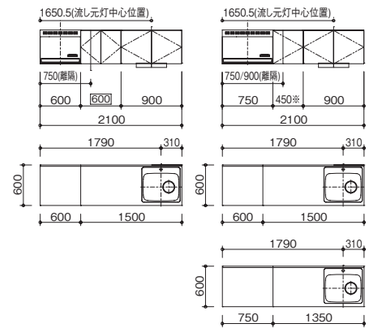

不燃底板吊戸棚　芯材位置

芯材 :

■W450/W600

※W450、W600の底板は化粧ダイライト(t15)のため芯材なし

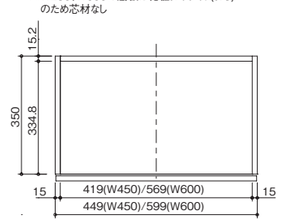

■W750

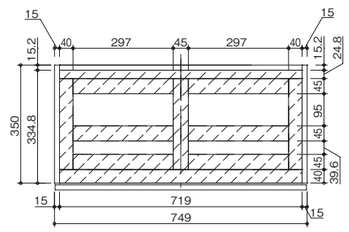

■W900

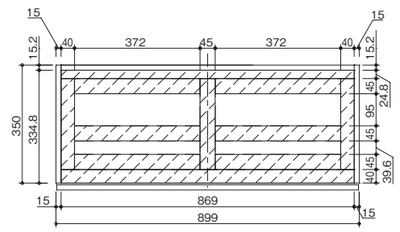

システムキッチン NEW MX
水切り棚（推奨位置と取付・設置のご注意等）

掲載の図面はご参考例です。
提案受注作図システムの図面とは位置が異なる場合があります。

吊戸棚 ：側板・底板不燃仕様
※：加熱機器により、側板不燃または側板・底板不燃仕様

・照明は壁付照明のみ対応します。
・加熱機器により実際の離隔距離は異なります。

寸法単位：mm

ビルトインコンロタイプ

W1200

W1350

W1500

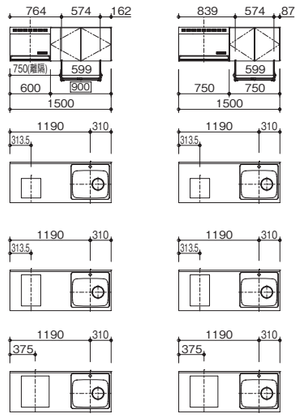

W1650

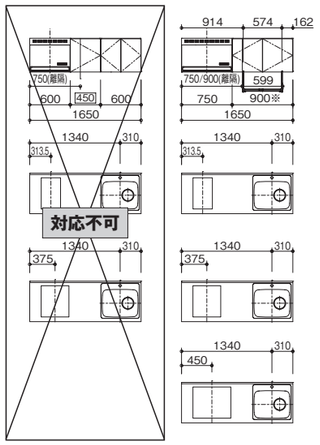

W1800

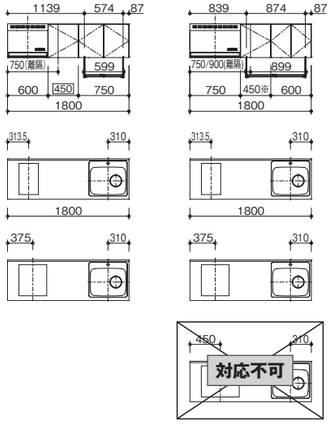

W1950

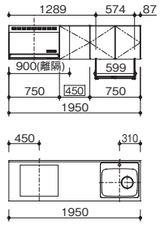

W2100

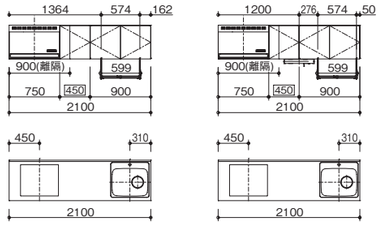

フリーコンロタイプ

W1500

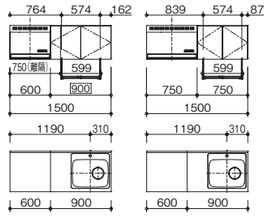

W1650

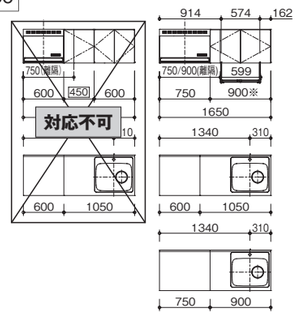

W1800

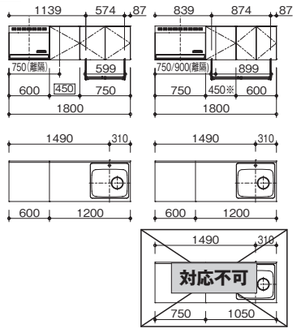

W1950

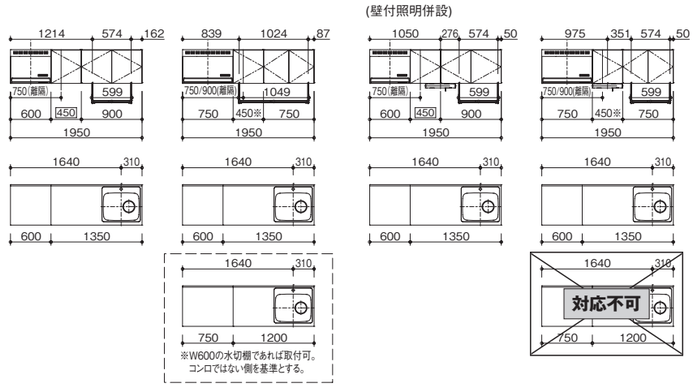

W2100

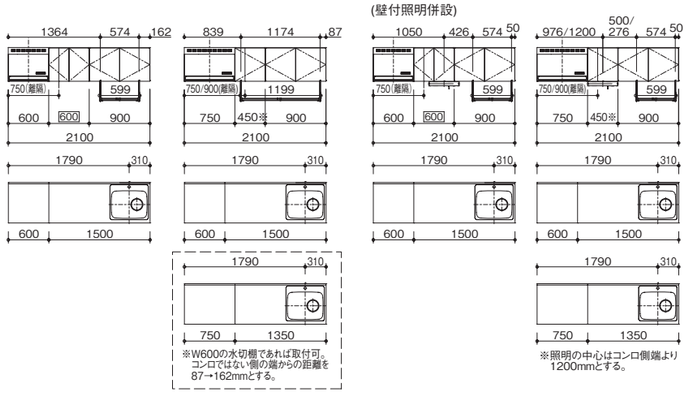

取付可能範囲

①吊戸棚全般　水切棚取付可能範囲位置
※不燃底板の場合は②も参照。

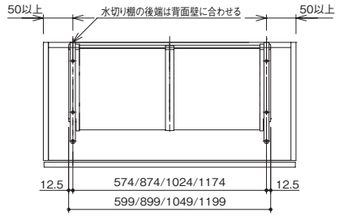

②不燃底板吊戸棚　水切棚取付可能範囲
※W450、W600は取付不可

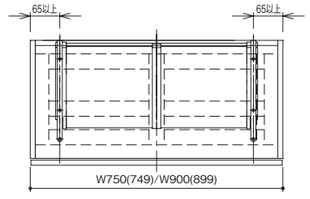

水切棚　取付可能範囲

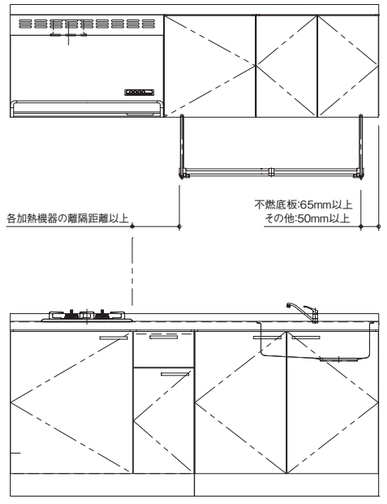

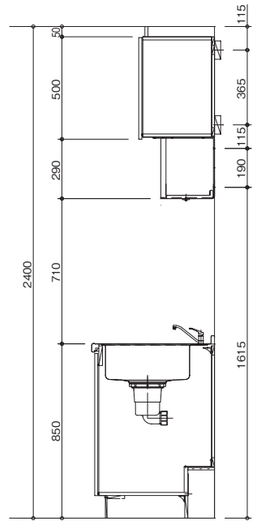

システムキッチン NEW MX

コンパクトボックス（推奨位置と取付・設置のご注意等）

掲載の図面はご参考例です。
提案受注作図システムの図面とは位置が異なる場合があります。

吊戸棚 ：側板・底板不燃仕様
※：加熱機器により、側板不燃または側板・底板不燃仕様

・照明は壁付照明のみ対応します。
・加熱機器により実際の離隔距離は異なります。

寸法単位：mm

ビルトインコンロタイプ

W1200

照明取付不可

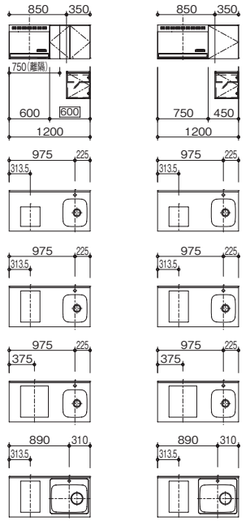

W1350

照明取付不可

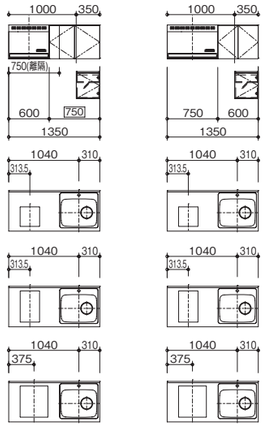

W1500

照明取付不可

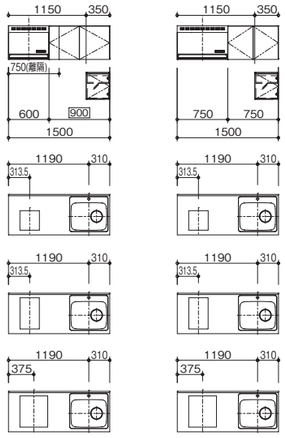

W1650

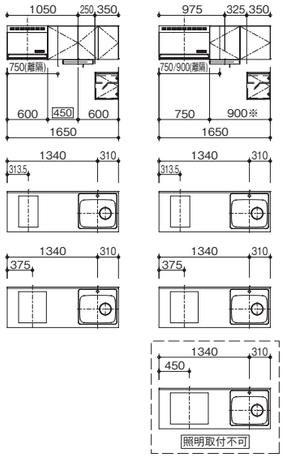

W1800

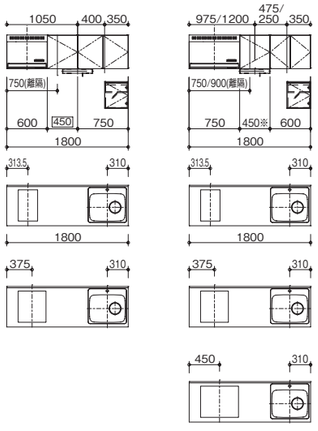

※照明の中心はコンロ側端より1200mmとする。

W1950

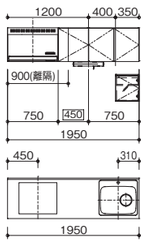

W2100

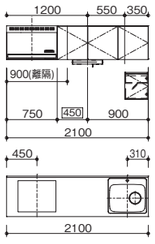

フリーコンロタイプ

W1500

照明取付不可

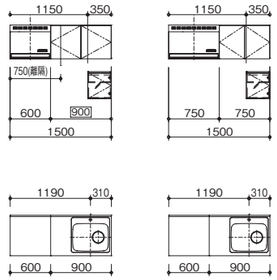

W1650

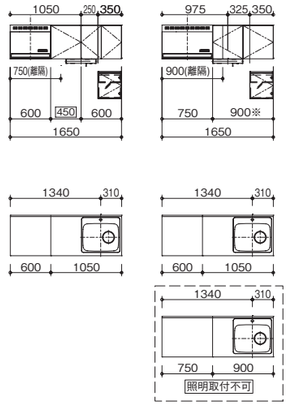

W1800

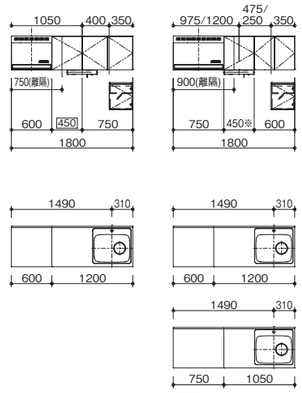

※照明の中心はコンロ側端より1200mmとする。

W1950

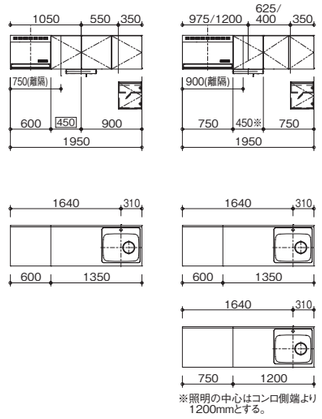

※照明の中心はコンロ側端より1200mmとする。

W2100

取付可能範囲

①コンパクトボックス　取付可能範囲

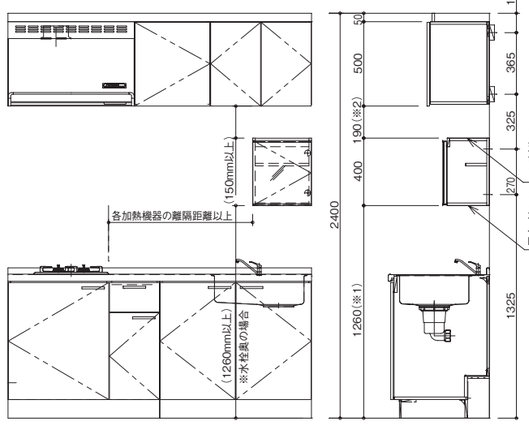

②吊戸棚底板と連結する場合の例

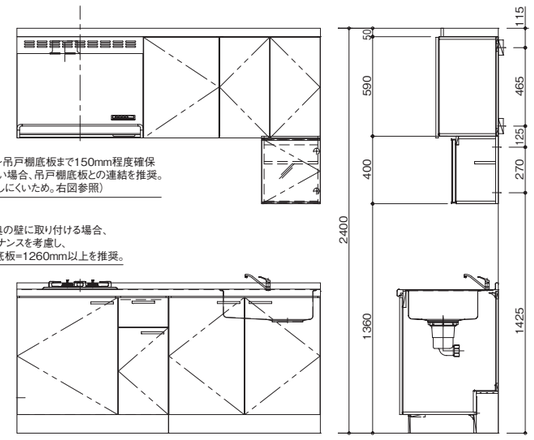

システムキッチン NEW MX
保証について

MXシステムキッチンシリーズ 保証について

保証内容	取扱説明書･本体貼付ラベル等の注意書に従った使用状態で、 保証期間内に故障した場合には、無料修理をさせていただきます。
保証期間	保証書に記入されたお引き渡し日を起点として、下記期間保証致します。 **本体（水栓含む） 2年間** **但し** **電気･ガス機器･レンジフードなど器具 1年間** ※保証を受けられる場合、保証書のご提示が必要です。

免責事項

●保証期間内でも次の場合には有料修理となります。

（イ）使用上の故意･過失または不当な修理や改造による故障および損傷
（ロ）消耗部品（照明の管球、グローランプ、パッキン等）の取替えや修理、ストレーナーのごみ詰まり等による故障及び損傷
（ハ）お引渡し後の取付場所の移設、輸送、落下などによる故障および損傷
（ニ）火災、地震、水害、落雷、その他天災地変および公害、塩害、ガス害（硫化ガスなど）などによる故障および損傷
（ホ）車両、船舶などに搭載された場合に生ずる故障および損傷
（ヘ）仕上げの傷などで、お引き渡し時に申し出がなかったもの
（ト）瑕疵によらない自然の磨耗、さび、かび、変質、変色、その他類似の事由による場合
（チ）維持管理の不備による水漏れ、膨れ、汚れ、さび、給水管、排水管の詰まり等の不具合
（リ）第三者による管理上、メンテナンス上などの不備に起因する不具合
（ヌ）犬･猫･鳥･鼠などの小動物や虫などの行為に起因する故障および損傷
（ル）取付設置説明書に記載された方法以外の設置内容に起因する損傷や故障
（ヲ）建築躯体の変形など対象商品本体以外の不具合に起因する故障および損傷
（ワ）異常電圧や指定外の燃料･電源（電圧･周波数）の使用および異常水質による故障および損傷
（カ）契約時、実用化されていた技術では予防することが不可能な現象またはこれが原因で生じた事故による場合
（ヨ）保証期間経過後に申し出があったもの、または保証該当事項の発生後、速やかに申し出がなかったもの
（タ）一般家庭用以外（例えば業務用など）に使用された場合の故障および損傷
（レ）保証書のご提示がない場合
（ソ）保証書にお引き渡し年月日、お客様名、販売店名の記入のない場合（領収書などで左記内容がわかる場合はその限りではありません）、あるいは字句を書き替えられた場合
（ツ）離島または離島に準じる遠隔地へ出張修理を行う場合の出張に要する実費

拠点一覧

パナソニックAWエンジニアリング株式会社

ホームページ **https://panasonic.co.jp/phs/pawe/**

北海道営業部	札幌営業所	TEL.011-863-1451
	道南オフィス	TEL.0138-47-6555
	北北海道営業所	TEL.0166-47-8211
	道東オフィス	TEL.0155-36-0105
東日本営業部	北東北営業所	TEL.019-645-1020
	青森オフィス	TEL.017-732-5131
	仙台営業所	TEL.022-791-3251
	福島営業所	TEL.024-927-4370
首都圏営業部	第一営業所	TEL.03-5565-9652
	第二営業所	TEL.045-450-6055
	第三営業所	TEL.04-7135-2811
広域営業部	広域営業所	TEL.03-5565-9656
	特販営業所	TEL.03-5565-9656
企画部	市場開発課	TEL.03-5565-9658
	ソリューション事業推進課	TEL.03-5565-9659
中部・近畿営業部	中部営業所	TEL.052-561-3151
	大阪営業所	TEL.06-6908-1872
中四国・九州営業部	中四国営業所	TEL.082-545-1621
	岡山オフィス	TEL.086-242-4770
	九州営業所	TEL.092-523-3576

お電話頂く際には、番号をお確かめのうえ、おかけ間違いのないようにお願いします。

【事前予約制】 バスルーム･シャワールーム･キッチン･洗面
ショールームのご案内

システムキッチンNEW MX等の弊社取扱商品は、
下記にてご覧いただけます。

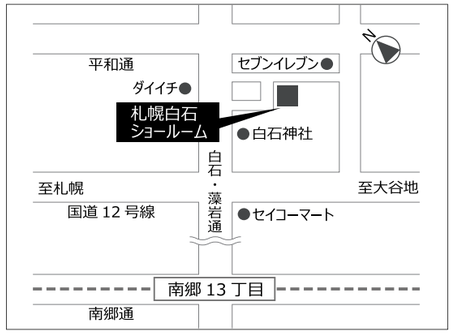

北海道（札幌）

〒003-0027
札幌市白石区本通14丁目北1番26号
TEL.011-863-6685
営業時間／AM9:30～PM5:30
定休日／日・月・祝日・年末年始・夏季
※土曜日が祝日の場合は営業いたします。
その他会社指定休日につきましては
受付および営業をいたしておりませんので
予めご了承ください。

システムキッチンNEW MX等の弊社取扱商品は、
下記にてご覧いただけます。（法人様向け）

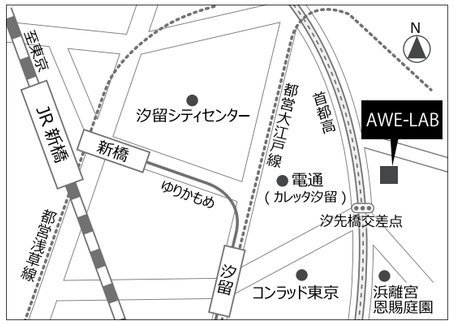

東京 FOR BUSINESS

〒104-0061
東京都中央区銀座8丁目21-1
住友不動産汐留浜離宮ビル21階
パナソニックAWエンジニアリング株式会社内
TEL.03-5565-9657※
※お見積やご購入予定の会社様（商流の会社様）がお決まりの場合は、商流の会社様を通じて弊社営業担当へご連絡をお願いいたします。
営業時間／AM10:00～PM5:00
定休日／土・日・祝日・年末年始・夏季
その他会社指定休日につきましては
受付および営業をいたしておりませんので
予めご了承ください。

掲載内容は2024年1月現在のものです。住所･電話番号･営業時間･定休日などは変更になる場合がございます。ご了承ください。